4. Гарантия изготовителя

4.1. Претензии по качеству ТСУ принимаются не позднее 12 месяцев со дня продажи, отмеченного в свидетельстве о продаже и заверенного штампом магазина.

4.2. Претензии по внешним повреждениям и не комплектности не принимаются.

4.3. В случае механического повреждения ТСУ при эксплуатации необходимо на месте и в составе комиссии составить акт в произвольной форме. В состав комиссии, подписывающей акт, должны входить работники ГИБДД, автоэкспертных бюро и страховых компаний.

4.5. Рассмотрение претензий к продукции производится при наличии отметки о продаже, заверенной штампом организации, продавшей ТСУ, и подписью продавца.

4.6. Изготовитель оставляет за собой право на изменение конструкции ТСУ, поэтому некоторые изменения, не ухудшающие его прочностные и потребительские качества, могут быть не отражены в настоящем руководстве.

Более подробные гарантийные условия представлены на нашем сайте уникар.рф в разделе «Гарантии».

Ваши предложения и замечания просим направлять по адресу: г. Омск, ул. Электрификаторов, 17 или на электронную почту unicar-omsk@mail.ru.

КАТЕГОРИЧЕСКИ ЗАПРЕЩАЕТСЯ

использовать ТСУ в качестве буксирного крюка, либо буксирной проушины! дальнейшее использование поврежденного ТСУ после ДТП в заднюю часть автомобиля!

СВИДЕТЕЛЬСТВО О ПРИЕМКЕ

принято ОТК штамп дата подпись

СВИДЕТЕЛЬСТВО О ПРОДАЖЕ

Наименование торговой организации.....

Адрес.....

Дата продажи ..... Штамп .....

СВИДЕТЕЛЬСТВО ОБ УСТАНОВКЕ

ТСУ 22163Е установлено на автомобиль марки:.....

Модель: ..... VIN.....

Пробег:.....

Мы, как установщики ТСУ на данное транспортное средство подтверждаем, что точки крепления установки ТСУ на кузове автомобиля, а также процесс установки отвечают требованиям схемы монтажа, указанной в данной инструкции по монтажу.

Дата установки ..... Подпись .....

УНИКАР

ТЯГОВО-СЦЕПНОЕ УСТРОЙСТВО

EAC артикул 22163Е
для автомобилей

Toyota Alphard III поколение (2015 г.в. - ...)
Toyota Vellfire II поколение (2015 г.в. - ...)

ПАСПОРТ



г. Омск, ул. Электрификаторов,17
тел.(3812)21-81-60, 8-983-620-15-24
уникар.рф unicar-omsk@mail.ru

Тягово-сцепное устройство Toyota Alphard (III поколения) (Арт. 22163E)

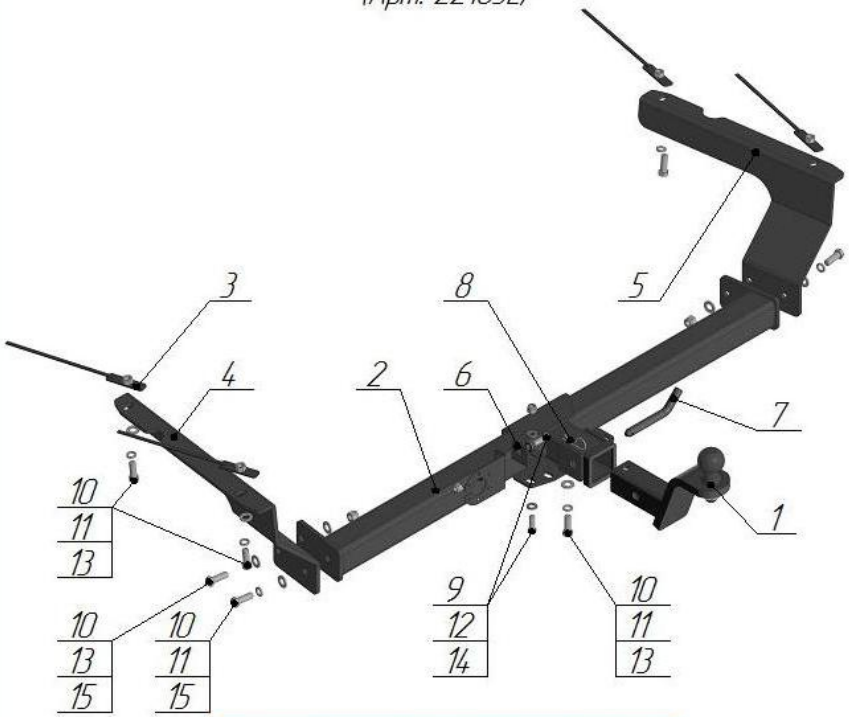

Поз.	Наименование	Кол-во
1	Крюк с шаром типа Е (-50)	1
2	Балка поперечная	1
3	Поводок длинный М12	4
4	Кронштейн левый	1
5	Кронштейн правый	1
6	Уголок	1
7	Палец	1
8	Шплинт игольчатый пружинный	1
9	Болт М10х30	2
10	Болт М12х35	9
11	Гровер ⌀12	7
12	Шайба ⌀10	4
13	Шайба ⌀12	11
14	Гайка М10 самостопорящаяся	2
15	Гайка М12 самостопорящаяся	2

Модель ТСУ предназначена для беззазорной сцепки легкового автомобиля с автоприцепом.

1.1. Техническая характеристика

- Диаметр сцепного шара, мм 50
- Вертикальная нагрузка на сцепной шар, не более, кг 75
- Полная масса буксируемого прицепа не более, кг: 750*
- Масса ТСУ, кг 21,9 ± 0,5

1.2. Требования к установке

- Запрещено устанавливать изделие на машины иных марок.
- Запрещена установка в не предусмотренные Инструкцией места.
- Запрещена самостоятельная доработка изделия.

2.Установка ТСУ на автомобиль

Монтаж ТСУ должен проводиться только в сертифицированных сервисных центрах. Перед началом установки внимательно изучите прилагаемую инструкцию. Пройтись метчиком по всем резьбовым соединениям, чтобы очистить, выровнять и восстановить резьбу перед сборкой. Все болтовые соединения затянуть согласно РД 37. 001-131-89 .

2.1. Установить автомобиль на подъемник, эстакаду или смотровую яму, приняв все необходимые меры обеспечения безопасности выполняемых работ.
2.2. ØДемонтируйте с левой стороны пластиковую защиту.
2.3. Снимите глушитель с подушек крепления.
2.4. Демонтируйте заглушки из штатных отверстий (по 3 шт. с каждой стороны).
2.5. Рассверлите первое и третье отверстие сверлом Ø13 мм, а среднее отверстие до Ø30 мм.
2.6. Вставьте через отверстие Ø30мм поводок (поз.3).
2.7. Установите правый (поз.5) и левый (поз.4) кронштейны , закрепите болтами М12х35 (поз.10), гровером Ø12 (поз.11) и шайбой Ø12 (поз.13).
2.8. Установите поперечную балку (поз.2) между кронштейнов, закрепите болтами М12х35 (поз.10), шайбой Ø12 (поз.13), гровером Ø12 (поз.11) и гайкой М12 (поз.15).
2.9. Произведите затяжку всех болтовых соединений.
2.10. Установите глушить.
2.11. Работы по подключению электрооборудования ТСУ к бортовой сети автомобиля должны проводиться в условиях специализированного сервиса.

3.Правила эксплуатации и технического обслуживания

3.1.Техническое обслуживание ТСУ заключается в периодическом осмотре болтовых креплений ТСУ к автомобилю и крепления приборов электрооборудования. Протяжку болтовых соединений проводить при техническом обслуживании автомобиля каждые 1000 км.
3.2. Перед сцепкой смазать шар любой консистентной смазкой.
3.3. Изготовитель не несет ответственности за безопасность и надежность работы ТСУ при изменении потребителем его конструкции и при нарушении правил его эксплуатации.
3.4. Производитель оставляет за собой право вносить конструктивные изменения, не ухудшающие технические характеристики ТСУ.
3.5. На неасфальтированном покрытии грузоподъемность сокращается в 2 раза, а скорость не должна превышать 30 км/ч.

*Не более максимальной массы прицепа по данным автопроизводителя