4. Гарантия изготовителя

4.1. Претензии по качеству ТСУ принимаются не позднее 12 месяцев со дня продажи, отмеченного в свидетельстве о продаже и заверенного штампом магазина.

4.2. Претензии по внешним повреждениям и не комплектности не принимаются.

4.3. В случае механического повреждения ТСУ при эксплуатации необходимо на месте и в составе комиссии составить акт в произвольной форме. В состав комиссии, подписывающей акт, должны входить работники ГИБДД, автоэкспертных бюро и страховых компаний.

4.5. Рассмотрение претензий к продукции производится при наличии отметки о продаже, заверенной штампом организации, продавшей ТСУ, и подписью продавца.

4.6. Изготовитель оставляет за собой право на изменение конструкции ТСУ, поэтому некоторые изменения, не ухудшающие его прочностные и потребительские качества, могут быть не отражены в настоящем руководстве.

Более подробные гарантийные условия представлены на нашем сайте уникар.рф в разделе «Гарантии».

Ваши предложения и замечания просим направлять по адресу: г. Омск, ул. Электрификаторов, 17 или на электронную почту unicar-omsk@mail.ru.

КАТЕГОРИЧЕСКИ ЗАПРЕЩАЕТСЯ

использовать ТСУ в качестве буксирного крюка, либо буксирной проушины! дальнейшее использование поврежденного ТСУ после ДТП в заднюю часть автомобиля!

СВИДЕТЕЛЬСТВО О ПРИЕМКЕ

принято ОТК штамп дата подпись

СВИДЕТЕЛЬСТВО О ПРОДАЖЕ

Наименование торговой организации.....

Адрес.....

Дата продажи ..... Штамп .....

СВИДЕТЕЛЬСТВО ОБ УСТАНОВКЕ

ТСУ 12193F установлено на автомобиль марки:.....

Модель: ..... VIN.....

Пробег:.....

Мы, как установщики ТСУ на данное транспортное средство подтверждаем, что точки крепления установки ТСУ на кузове автомобиля, а также процесс установки отвечают требованиям схемы монтажа, указанной в данной инструкции по монтажу.

Дата установки ..... Подпись .....

УНИКАР

ТЯГОВО-СЦЕПНОЕ УСТРОЙСТВО

EAC артикул 12193F
для автомобилей
Hyundai Palisade I поколение
(2018 - н.в.)

ПАСПОРТ

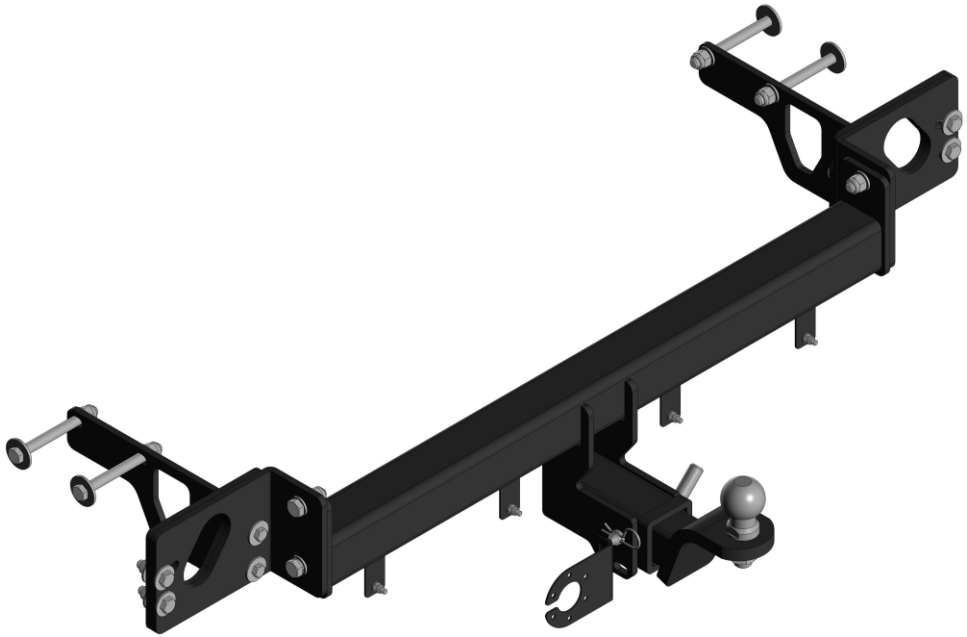

г. Омск, ул. Электрификаторов,17
тел.(3812)21-81-60, 8-983-620-15-24
уникар.рф unicar-omsk@mail.ru

Тягово-сцепное устройство Hyundai Palisade (I пок.) (Арт. 12193F)

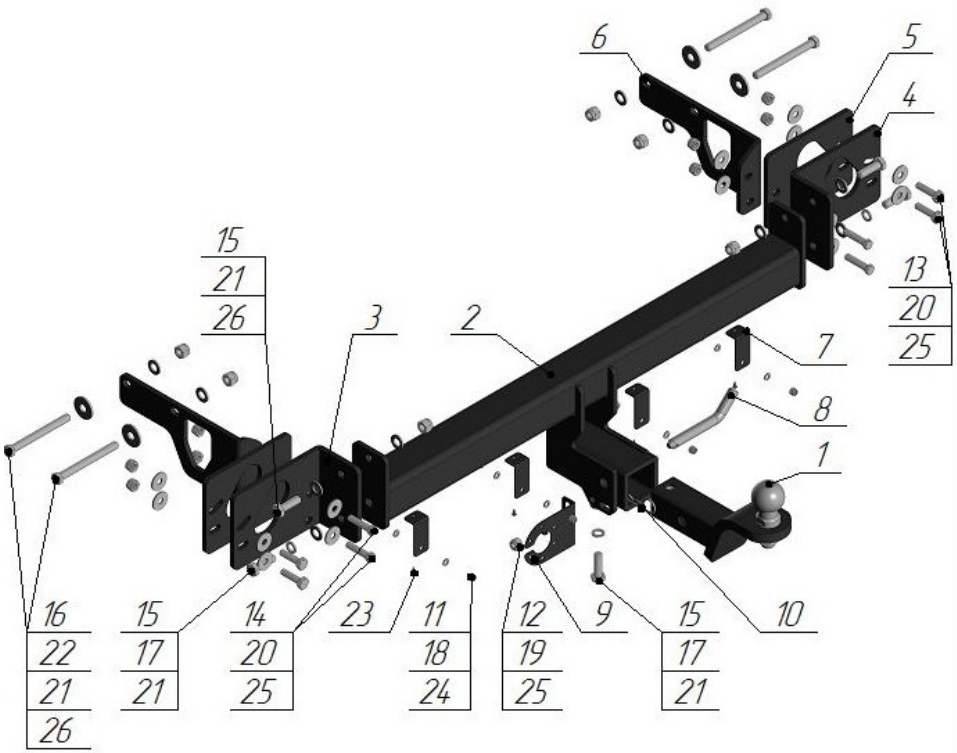

Поз.	Наименование	Кол-во
1	Крюк с шаром типа E (Стандарт)	1
2	Балка поперечная	1
3	Кронштейн левый	1
4	Кронштейн правый	1
5	Проставка	2
6	Кронштейн комплектации	2
7	Кронштейн бампера	4
8	Палец	1
9	Подрозетник	1
10	Шплинт игольчатый пружинный	1
11	Болт М6х20	4
12	Болт М10х30	1
13	Болт М10х40	4
14	Болт М10х45	4

Поз.	Наименование	Кол-во
15	Болт М12х40	5
16	Болт М12х120	4
17	Гровер ⌀12	3
18	Шайба ⌀6	8
19	Шайба ⌀10	1
20	Шайба ⌀10 увеличенная	16
21	Шайба ⌀12	11
22	Шайба ⌀12 увеличенная	4
23	Шуруп с пресс шайбой	4
24	Гайка М6 самостопорящаяся	4
25	Гайка М10 самостопорящаяся	9
26	Гайка М12 самостопорящаяся	6

Модель ТСУ предназначена для беззазорной сцепки легкового автомобиля с автоприцепом.

1.1. Техническая характеристика

- Диаметр сцепного шара, мм 50
- Вертикальная нагрузка на сцепной шар, не более, кг 75
- Полная масса буксируемого прицепа не более, кг: 1750*
- Масса ТСУ, кг 22 ± 0,5

1.2. Требования к установке

- Запрещено устанавливать изделие на машины иных марок.
- Запрещена установка в не предусмотренные Инструкцией места.
- Запрещена самостоятельная доработка изделия.

2.Установка ТСУ на автомобиль

Монтаж ТСУ должен проводиться только в сертифицированных сервисных центрах. Перед началом установки внимательно изучите прилагаемую инструкцию. Пройтись метчиком по всем резьбовым соединениям, чтобы очистить, выровнять и восстановить резьбу перед сборкой. Все болтовые соединения затянуть согласно РД 37. 001-131-89 .

2.1. Установить автомобиль на подъемник, эстакаду или смотровую яму, приняв все необходимые меры обеспечения безопасности выполняемых работ.
2.2. Демонтируйте бампер и усилитель бампера.
2.3. Установите кронштейны сборки (поз. 3, 4) вместе с проставками (поз. 5) на место усилителя и кронштейнами комплектации (поз. 6), закрепите кронштейны сборки и кронштейны комплектации между собой через проставки болтами М10х40 (поз.13), болтами М10х45 (поз. 14), шайбой Ø10 увеличенной (поз.20) и гайкой М10 (поз.25), а так же закрепите кронштейны комплектации болтами М12х120 (поз.16), увеличенной шайбой Ø12 (поз.22), шайбой Ø12 (поз.21) и гайкой М12 (поз.26).
2.4. Установите поперечную балку (поз.2) между кронштейнов, закрепите болтами М12х40 (поз.15), шайбой Ø12 (поз.21), гровером Ø12 (поз.17) и гайкой М12 (поз.26).
2.5. Произведите затяжку всех болтовых соединений.
2.6. Установите кронштейны бампера на балку при помощи шурупов (поз. 23).
2.7. Произведите подрезку бампера.
2.8. Установите бампер
2.9. Работы по подключению электрооборудования ТСУ к бортовой сети автомобиля должны проводиться в условиях специализированного сервиса.

3.Правила эксплуатации и технического обслуживания

3.1.Техническое обслуживание ТСУ заключается в периодическом осмотре болтовых креплений ТСУ к автомобилю и крепления приборов электрооборудования. Протяжку болтовых соединений проводить при техническом обслуживании автомобиля каждые 1000 км.
3.2. Перед сцепкой смазать шар любой консистентной смазкой.
3.3. Изготовитель не несет ответственности за безопасность и надежность работы ТСУ при изменении потребителем его конструкции и при нарушении правил его эксплуатации.
3.4. Производитель оставляет за собой право вносить конструктивные изменения, не ухудшающие технические характеристики ТСУ.
3.5. На неасфальтированном покрытии грузоподъемность сокращается в 2 раза, а скорость не должна превышать 30 км/ч.
*Не более максимальной массы прицепа по данным автопроизводителя