ООО «ПРЕМИУМ»
630090, г. Новосибирск, ул. Николаева, 12, офис 21 (Академпарк)
ИНН 5407500334, КПП 540801001, БИК 045004774
к/с 30101810600000000774, р/с 40702810523130001977

www.bmsteam.ru | bmsteam@mail.ru | instagram: @bms_team
tel.: 8 800 200 93 03

ИНСТРУКЦИЯ

BMS160025

Фаркоп BMS для Митсубиси Паджеро спорт K90 1996-2008



Благодарим Вас за выбор продукции BMS Engineering!
Будем рады Вашим отзывам о продукции и обслуживании:

оставить отзыв
на 2ГИС

оставить отзыв
на Яндекс.Картах

оставить отзыв
на Яндекс.Маркете

Поз.	Наименование	Кол-во
1	Фаркоп	1
2	Комплект крепежа	1



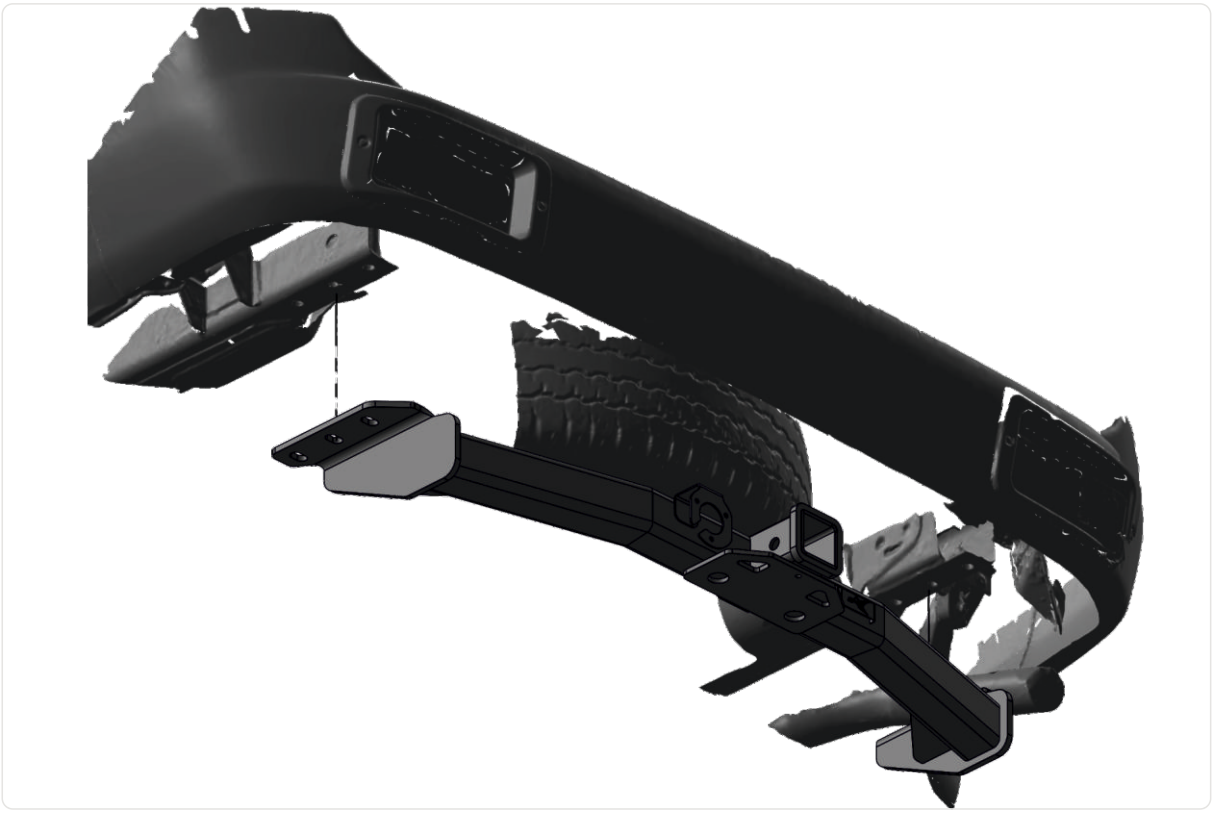

Установить фаркоп.

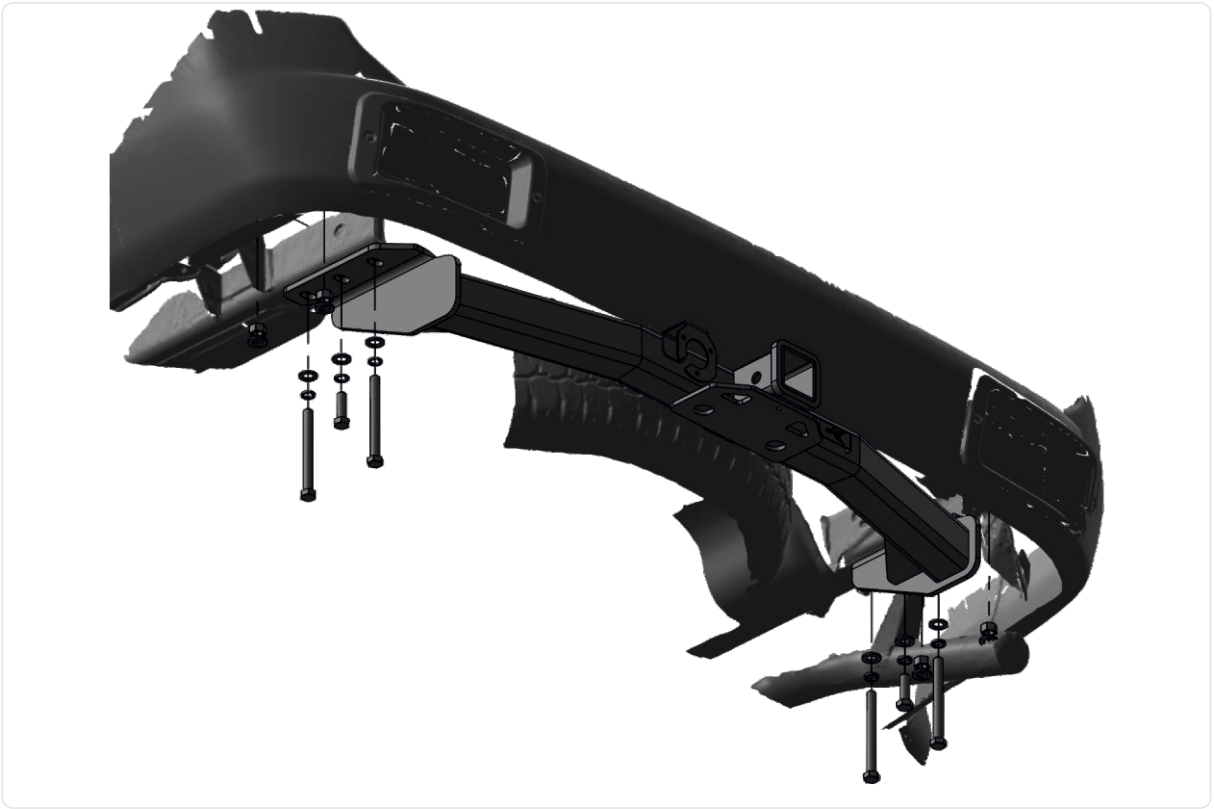

Зафиксировать болтами из комплекта крепежа. Болты длинной 40 в штатную резьбу. Болты длинной 120 в отверстия через раму, зафиксировать гайками.



Готово! Путешествуйте с удовольствием!