ФАРКОП "LEADER" M304-A
Схема сборки

Поз.	НАИМЕНОВАНИЕ	К-во
1	Балка ТСУ	1
2	Кронштейн левый	1
3	Кронштейн правый	1
4	Шайба точеная	1
5	Втулка	1
6	Подрозетник тип А	1
7	Шар SH18A	1
8	Болт M10x80	1
9	Болт M12x35	6
10	Болт M12x50	1
11	Болт M12x70	2
12	Гайка M8(штатная)	8
13	Гайка M10(с.контр.)	1
14	Гайка M12(с.контр.)	5
15	Гровер d 12	4
16	Шайба d 10	2
17	Шайба d 12	11

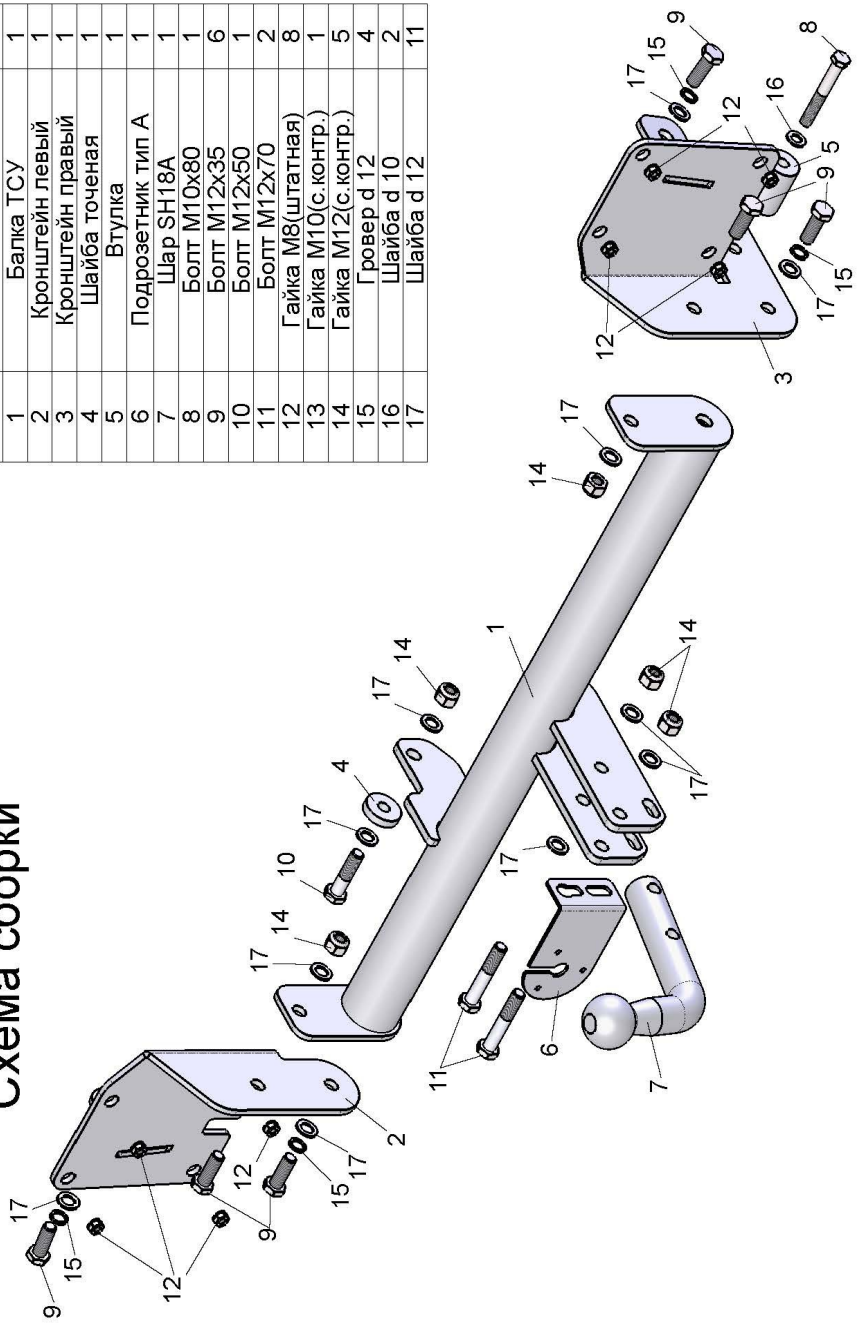

MAZDA 5 2005 - 2010 г. в. MAZDA PREMACY 2005 - 2007 г. в.	Артикул	D(кН)	S(кг)	T(кг)	C(кг)
	M304-A	8,6	75	2110	1500

D = g* TC/T+C *(горизонтальная сила, действующая между тягачом и прицепом)*
S — *статическая вертикальная нагрузка на шар ТСУ*
T — *технически допустимая масса тягача*

C — масса, *передаваемая на грунт осью или осями прицепа с центрально расположенной осью, когда он сцеплен с тягачом и загружен до технически допустимой максимальной массы*

Тягово-сцепное устройство **(M304-A) для MAZDA 5 (минивен) 2005 - 2010 г. в./MAZDA PREMACY (минивен) 2005 - 2007 г. в.** предназначено для сцепки легкового автомобиля с буксируемым прицепом полной массой ***до 1500 кг,*** скорость автопоезда *не должна превышать **80 км/час***.

Технические характеристики ТСУ соответствуют **ГОСТ Р 41.55-2005** (Правила ЕЭК ООН №55) «Единообразные предписания, касающиеся механических сцепных устройств. Состав транспортных средств».

Изготовитель постоянно совершенствует ТСУ, поэтому *некоторые конструктивные изменения могут быть не отражены в настоящем издании.*

1. ТЕХНИЧЕСКИЕ ДАННЫЕ

Тип соединения: *шаровой* Диаметр сцепного шара: *50 мм* *Масса комплекта ТСУ: 15,32 кг*

2. КОМПЛЕКТ ПОСТАВКИ

ТСУ (M304-A)
для MAZDA 5/MAZDA PREMACY.....*1 шт.*
Пакет комплектующих.....*1 шт.*
Паспорт изделия.....*1 шт.*

3. МОНТАЖ ТСУ

! Установка ТСУ должна осуществляться только в сервисных центрах, имеющих лицензию на данный вид работ. Перед установкой ТСУ внимательно ознакомьтесь с настоящей инструкцией. Предварительно очистите резьбовые соединения от краски (при необходимости).

Внимание: все резьбовые соединения, при установке, изначально не затягивать!

• Перед тем, как произвести монтаж ТСУ, автомобиль необходимо установить на смотровой яме, отсоединить аккумуляторную батарею, затормозить автомобиль стояночным тормозом, под колеса положить упоры.
• Работу по монтажу должны производить два человека, соблюдая меры предосторожности.
• Перед установкой ТСУ необходимо снять задний бампер. Снять усилитель заднего бампера.
• Снять глушитель с подушек крепления и заднюю подушку крепления глушителя. Снять отражатель глушителя.
• Установить кронштейны ТСУ (2, 3) в лонжероны автомобиля и закрепить их болтами M12x35 (9).
• Закрепить балку ТСУ (1) к кронштейнам (2, 3) болтами M12x35 (9). Правый кронштейн закрепить к буксировочной проушине, используя втулку (5) и болт M10x80 (8).
• Установить усилитель заднего бампера для MAZDA 5 на кронштейны ТСУ (2, 3) и закрепить штатными гайками (12). Для MAZDA PREMACY усилитель в дальнейшем не используется. Установить глушитель на подушки крепления (предварительно установив заднюю подушку крепления глушителя и отражатель глушителя).
• Дополнительно закрепить ТСУ к левой буксировочной проушине, используя точеную шайбу (4) и болт M12x50 (10).
• Установить бампер на автомобиль.
• Установить на ТСУ съемный шар (7) и штепсельный разъем (ШР).
• Подсоединить жгут проводов от ШРа к электропроводке автомобиля **(рекомендуется установка «Блока управления (smart connect) SM-3,0», артикул и схему подключения см. на www.leader-plus.ru)**.
• Подсоединить аккумуляторную батарею и проверить действие сигналов.

Моменты затяжки резьбовых соединений

Номинальный диаметр резьбы	Шаг резьбы**, мм	Гайка (класс прочности по ГОСТ 1759-70)					Болт (класс прочности по ГОСТ 1759-70)				
		4;5;6	5;6	6;8	8;10	10;12	5.8	6.8	8.8	10.9	12.9
8	1,25	1,6	1,8	2,5	3,6	4,0	1,6	1,8	2,5	3,6	4,0
10	1,25	3,2	3,6	5,6	7,0	9,0	3,2	3,6	5,6	7,0	9
12	1,25	5,6	6,2	10,0	12,5	16,0	5,6	6,2	10,0	12,5	16,0
14	1.5	8,0	10,0	16,0	20,0	25,0	8,0	10,0	16,0	20,0	25,0
16	1,5	11,0	14,0	22,0	32,0	36	11,0	14,0	22,0	32,0	36

***При применении резьбовых соединений с крупным шагом момент затяжки назначается по этой же таблице.*