ТСУ "A101-A"
Схема сборки

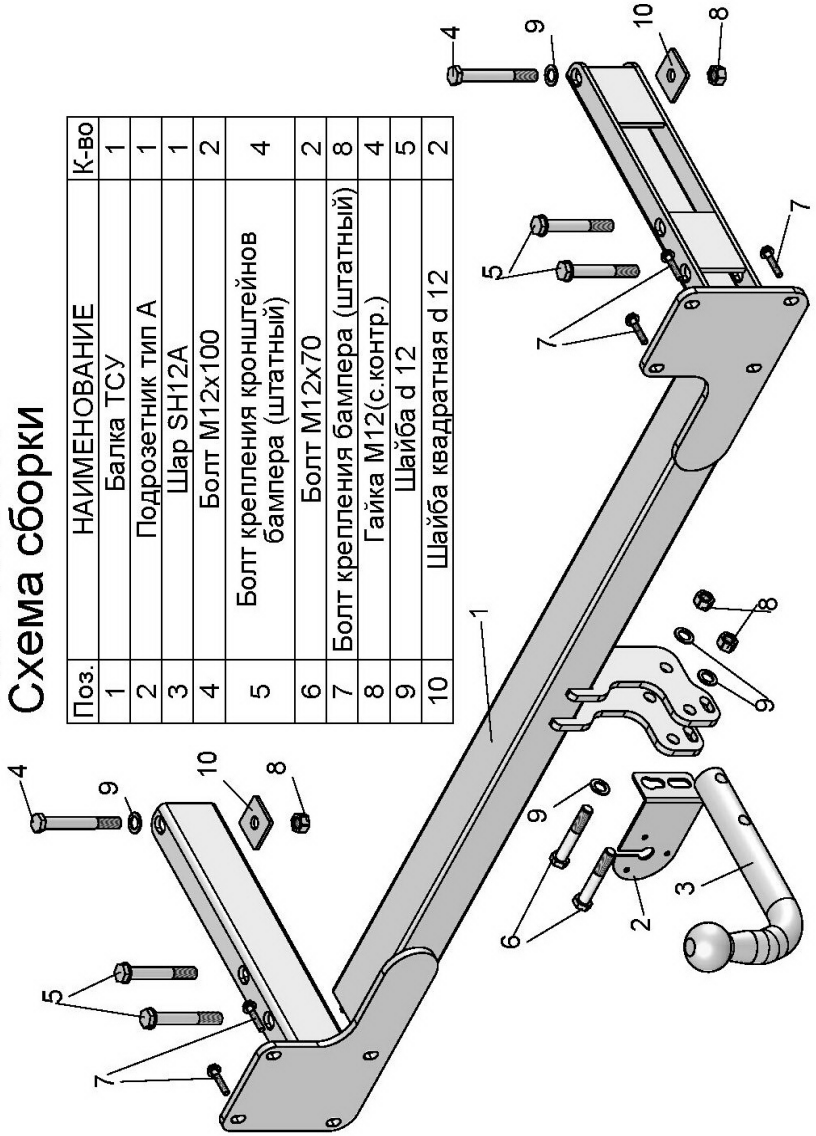

Поз.	НАИМЕНОВАНИЕ	К-во
1	Балка ТСУ	1
2	Подрозетник тип А	1
3	Шар SH12A	1
4	Болт M12x100	2
5	Болт крепления кронштейнов бампера (штатный)	4
6	Болт M12x70	2
7	Болт крепления бампера (штатный)	8
8	Гайка M12(с.контр.)	4
9	Шайба d 12	5
10	Шайба квадратная d 12	2

AUDI 100/A6 Lim (+Quattro) 12/1990 - 03/1997 г. в.	Артикул	D(кН)	S(кг)	T(кг)	C(кг)
	A101-A	7,1	75	1860	1200

D = g* TC/T+C *(горизонтальная сила, действующая между тягачом и прицепом)*
S — *статическая вертикальная нагрузка на шар ТСУ*
T — *технически допустимая масса тягача*

C — масса, *передаваемая на грунт осью или осями прицепа с центрально расположенной осью, когда он сцеплен с тягачом и загружен до технически допустимой максимальной массы*

Тягово-сцепное устройство **(A101-A) для AUDI 100/A6 Lim (+Quattro) 12/1990 - 03/1997 г. в.** предназначено для сцепки легкового автомобиля с буксируемым прицепом полной массой ***до 1200 кг,*** скорость автопоезда *не должна превышать* ***80 км/час***.

Технические характеристики ТСУ соответствуют **ГОСТ Р 41.55-2005** (Правила ЕЭК ООН №55) «Единообразные предписания, касающиеся механических сцепных устройств. Состав транспортных средств».

Изготовитель постоянно совершенствует ТСУ, поэтому *некоторые конструктивные изменения могут быть не отражены в настоящем издании.*

1. ТЕХНИЧЕСКИЕ ДАННЫЕ

Тип соединения: *шаровой* Диаметр сцепного шара: *50 мм* Масса комплекта ТСУ: 19,2 *кг*

2. КОМПЛЕКТ ПОСТАВКИ

ТСУ (A101-A)
для AUDI 100/A6 Lim (+Quattro)..... *1 шт.* Паспорт изделия..... *1 шт.*
Пакет комплектующих..... *1 шт.*

3. МОНТАЖ ТСУ

! Установка ТСУ должна осуществляться только в сервисных центрах, имеющих лицензию на данный вид работ. Перед установкой ТСУ внимательно ознакомьтесь с настоящей инструкцией. Предварительно очистите резьбовые соединения от краски (при необходимости).

Внимание: все резьбовые соединения, при установке, изначально не затягивать!

• Перед тем, как произвести монтаж ТСУ, автомобиль необходимо установить на смотровой яме, отсоединить аккумуляторную батарею, затормозить автомобиль стояночным тормозом, под колеса положить упоры.
• Работу по монтажу должны производить два человека, соблюдая меры предосторожности.
• Перед установкой ТСУ необходимо демонтировать бампер вместе с кронштейнами крепления.
• Демонтируйте с бампера кронштейны крепления бампера (в дальнейшем они не понадобятся).
• Из отверстий в лонжеронах удалите резиновые заглушки и клейкую ленту. Установите балку ТСУ (1) на бампер и закрепите штатными болтами (7).
• Установите ТСУ вместе с бампером в лонжероны автомобиля и закрепите четырьмя штатными болтами (5) и двумя болтами (4) из комплекта ТСУ.
• Подсоедините жгут проводов от ШРа к электропроводке автомобиля.
• Установите на ТСУ съемный шар (3) и штепсельный разъем (ШР).
• Подсоедините аккумуляторную батарею и проверьте действие сигналов.

Моменты затяжки резьбовых соединений

Номинальный диаметр резьбы	Шаг резьбы**, мм	Гайка (класс прочности по ГОСТ 1759-70)					Болт (класс прочности по ГОСТ 1759-70)				
		4;5;6	5;6	6;8	8;10	10;12	5.8	6.8	8.8	10.9	12.9
8	1,25	1,6	1,8	2,5	3,6	4,0	1,6	1,8	2,5	3,6	4,0
10	1,25	3,2	3,6	5,6	7,0	9,0	3,2	3,6	5,6	7,0	9
12	1,25	5,6	6,2	10,0	12,5	16,0	5,6	6,2	10,0	12,5	16,0
14	1.5	8,0	10,0	16,0	20,0	25,0	8,0	10,0	16,0	20,0	25,0
16	1,5	11,0	14,0	22,0	32,0	36	11,0	14,0	22,0	32,0	36

**При применении резьбовых соединений с крупным шагом момент затяжки назначается по этой же таблице.