ПРАВИЛА ЭКСПЛУАТАЦИИ И ТЕХНИЧЕСКОГО ОБСЛУЖИВАНИЯ:

- Каждые 1000 км следует проверять затяжку всех соединений. При управлении автомобилем на не асфальтированном покрытии максимальная грузоподъемность сокращается в 2 раза, а скорость не должна превышать отметку 30 км/ч;
- Запрещается превышать максимальную грузоподъемность ТСУ;
- При сцепке прицепа с автомобилем шар ТСУ должен быть смазан консистентной смазкой;
- Во время буксировки прицеп должен быть соединён страховочным тросом;
- При необходимости изменения конструкции транспортного средства (сверление, удаление усилителя бампера и т. п.), следует посоветоваться с дилером автозавода производителя;
- Если в точках крепления ТСУ имеется слой битума или противошумный материал, его следует удалить;
- Сведения о максимально допустимой массе буксируемого прицепа Вы можете получить у дилера автозавода производителя, но она не может превышать массу, указанную в данном руководстве;
- Если необходимо сверление кузова или лонжеронов, следите за тем, чтобы не повредить электропроводку. Кромки отверстий необходимо обработать антикоррозийным составом;
- После монтажа ТСУ необходимо хранить данное руководство в комплекте с технической документацией автомобиля.

ГАРАНТИИ ИЗГОТОВИТЕЛЯ:

Гарантийный срок эксплуатации ТСУ составляет 12 месяцев со дня продажи его магазином. Претензии по качеству ТСУ принимаются в течение срока гарантии при условии эксплуатации в соответствии с настоящим руководством по месту нахождения предприятия изготовителя.

Дата продажи:

___.____._____Г.

Штамп магазина:

Дата установки:

___.____._____Г.

Штамп ОТК:

FARKOP ROS ФАРКОПЫ БАГАЖНИКИ

www.farkopros.ru
8 (800) 511 66 45

Тягово-сцепное устройство с типом шара A

Инструкция по установке и эксплуатации

Артикул:

S23.10A

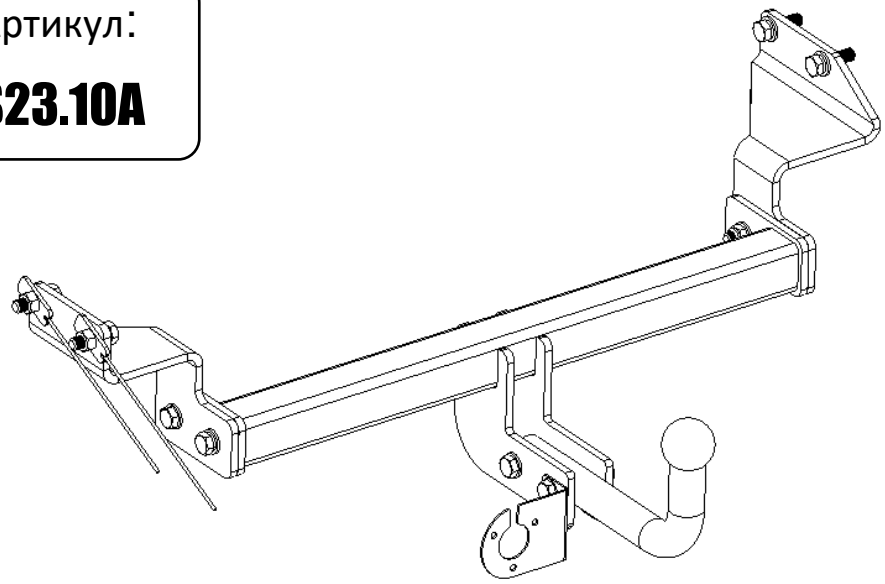

Марка и модель автомобиля	Съем бампера	Подрезка бампера
SWM G05 PRO - 2022 - н.в.	Да	Да

D(кН)	S(кг)	T(кг)	C(кг)	A(кг)
9.8	75	1500	750/1200*	1450

D - горизонтальная сила, действующая между тягачом и прицепом;
S - максимально допустимая статическая вертикальная нагрузка на шар;

T- технически допустимая максимальная масса тягача;
C- максимальная масса прицепа по данным производителя ТСУ. (* - для прицепа, с тормозами)
A – максимальная масса прицепа по данным производителя ТСУ

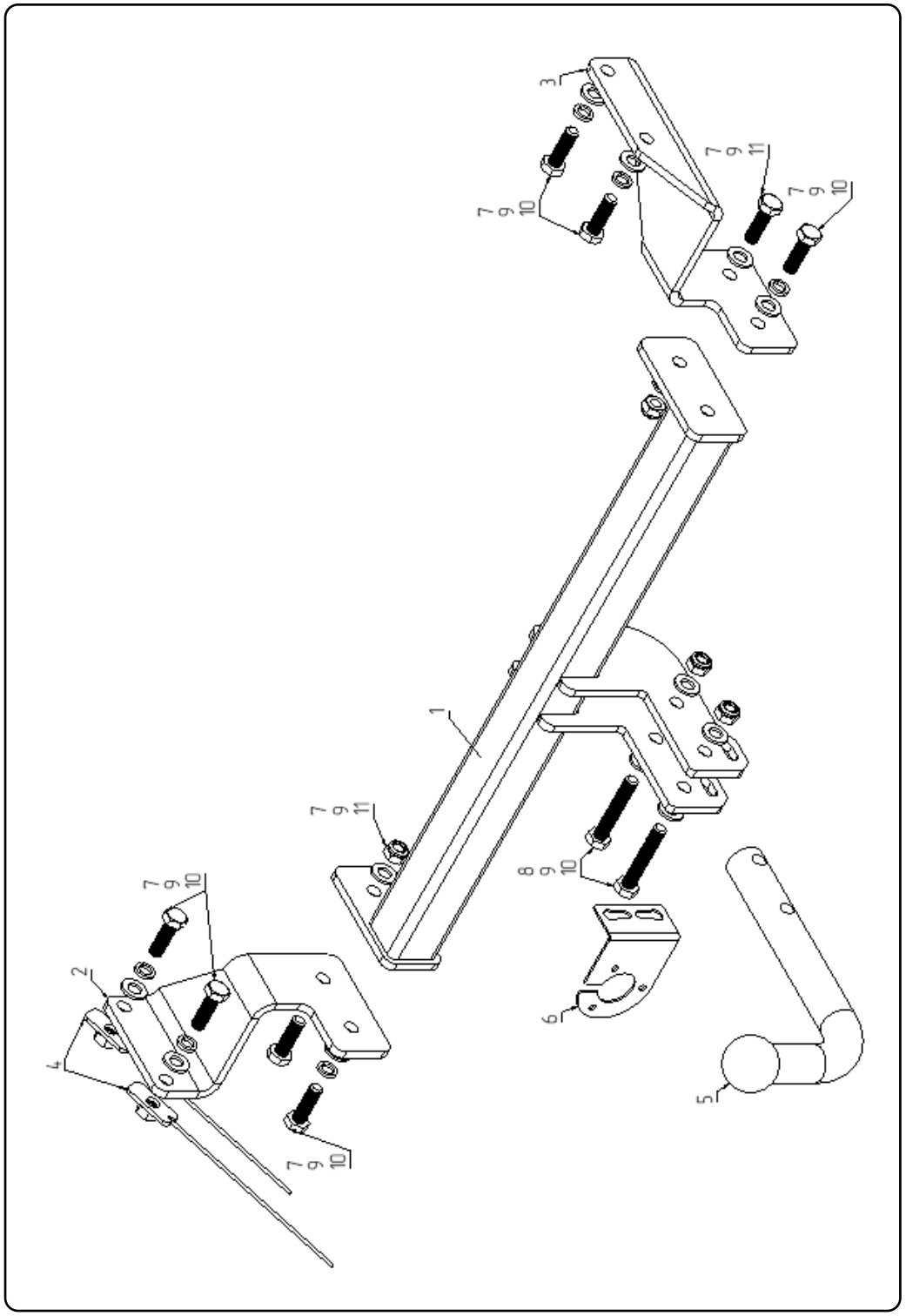

1.	Балка ТСУ	1	шт.
2.	Кронштейн левый	1	шт.
3.	Кронштейн правый	1	шт.
4.	Закладная (гайка М12)	2	шт.
5.	Шар тип А SH12A	1	шт.
6.	Подрозетник F23.10A	1	шт.
7.	Болт М12х40 (+Болт М12х1,25х40-2шт.)	8	шт.
8.	Болт М12х70	2	шт.
9.	Шайба М12	14	шт.
10.	Шайба стопорная (гровер) М12	6	шт.
11.	Гайка М12 (контр.)	4	шт.

Этап 1.
С помощью крепежных элементов «7, 9, 10» и закладных «4» закрепить к лонжерону левый кронштейн «2». При необходимости рассверлить отверстий в лонжероне;

Этап 2.
С помощью крепежных элементов «7, 9, 10» закрепить к существующим закладным лонжерона правый кронштейн «3». При необходимости рассверлить отверстий в лонжероне;

Этап 3.
С помощью крепежных элементов «7, 9, 10, 11», присоединить балку «1» к кронштейнам «2, 3»;

Этап 4.
Произвести затяжку резьбовых соединений, сначала балка-кронштейны, затем кронштейны-лонжероны;

Этап 5.
Произвести затяжку резьбовых соединений, сначала балка-кронштейны, затем кронштейны-лонжероны;

Этап 6.
Установить сцепной шар «5» с помощью комплектных крепежных элементов «8, 9, 10»;