## AA012.2

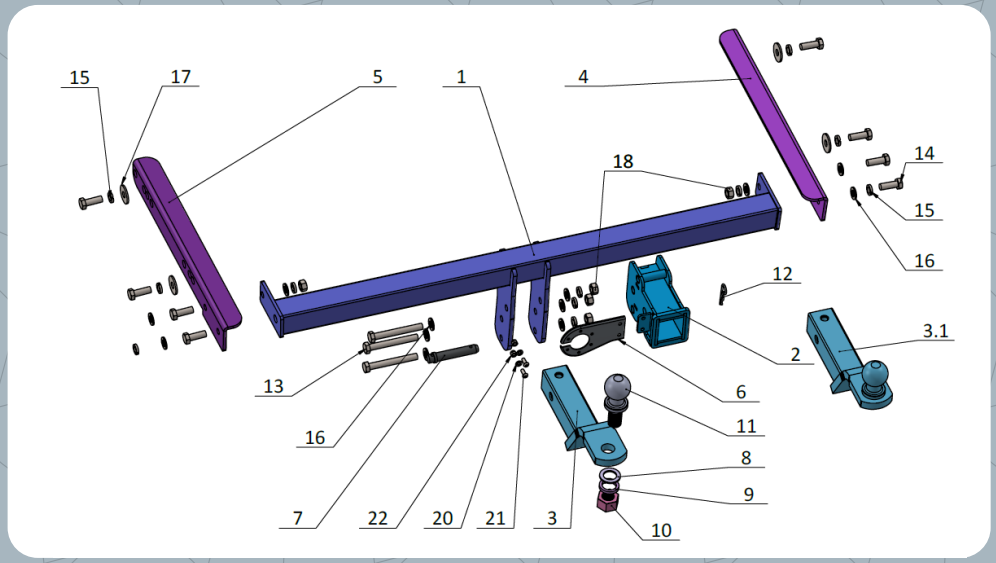


| № | Наименование | Шт. |
|---|---|---|
| 1 | Основная часть фаркопа | 1 |
| 2 | Обойма | 1 |
| 3 | Шток фаркопа | 1 |
| 3.1 | Шток с приварным шаром | 1 |
| 4 | Кронштейн основной части правый с гайкой | 1 |
| 5 | Кронштейн основной части левый с гайкой | 1 |
| 6 | Кронштейн розетки | 1 |
| 7 | Палец | 1 |
| 8 | Шайба под шар UNF | 1 |
| 9 | Шайба пружинная UNF | 1 |
| 10 | Гайка UNF | 1 |
| 11 | Шар UNF | 1 |
| 12 | Шплинт пальца | 1 |
| 13 | Болт М12×1.25×100 | 3 |
| 14 | Болт М12×1,25×35 | 9 |
| 15 | Шайба пружинная М12 | 12 |
| 16 | Шайба плоская М12 | 13 |
| 17 | Шайба М12 увеличенная | 4 |
| 18 | Гайка М12×1,25 | 5 |
| 20 | Шайба плоская М6 | 2 |

| | | |
|---|---|---|
| **21** | Болт М6×16 | **2** |
| **22** | Гайка М6 с тефлоном | **2** |

## МОМЕНТЫ ЗАТЯЖКИ БОЛТОВ И ГАЕК

- **М8** – 15-23Н·м
- **М10** – 30-44Н·м
- **Фикс. болты антистука** – 40Н·м
- **М12** – 54-80Н·м
- **М14** – 76-115Н·м
- **Шар UNF** – не менее 500Н·м

**Тип фаркопа: E**



**Снятие бампера**
Требуется



**Усилитель бампера**
Убирается



**Подрезка бампера**
Требуется



**Сверление отверстий**
Не требуется

## ИНСТРУКЦИЯ ПО УСТАНОВКЕ

**1.** Снимите задний бампер;

**2.** Демонтируйте усилитель заднего бампера (в дальнейшем он не понадобится);

**3.** Вставьте **кронштейны (поз. 4, 5)** в лонжероны и наживите **болт М12 (поз. 14) с шайбами (поз. 15, 17)**;

**4.** Установите **основную часть фаркопа (поз. 1)**, наживите **болты (поз. 14)** с **шайбами (поз. 15, 16) и гайками (поз. 18)**;

**5.** Протяните все болты с моментом затяжки согласно таблице;

**6.** Установите бампер;

**7.** Установите **обойму штока (поз. 2)** на **болты М12×1.25×100 (поз. 13), шайбы (поз. 15,16), гайки (поз. 18)**, протяните все болты;

**8.** Установите **кронштейн розетки (поз. 6) болтами (поз. 21), гайками (поз. 22) и шайбами (поз. 20)**;

**9.** Установите **шток шара (поз. 3, 3.1), палец (поз. 7), шплинт (поз. 12), болт «антистука» (поз. 14) с шайбами (поз. 15, 16)**;

**10.** Установите шар (**поз.** 11), затяните гайку (**поз.** 10) с шайбами (**поз.** 8, 9);

**11.** Установка завершена, ТСУ готово к эксплуатации.

**При установке на а/м SKODA Kodiaq требуется подрезка нижней части бампера под кронштейны обоймы штока.**