AA024.2

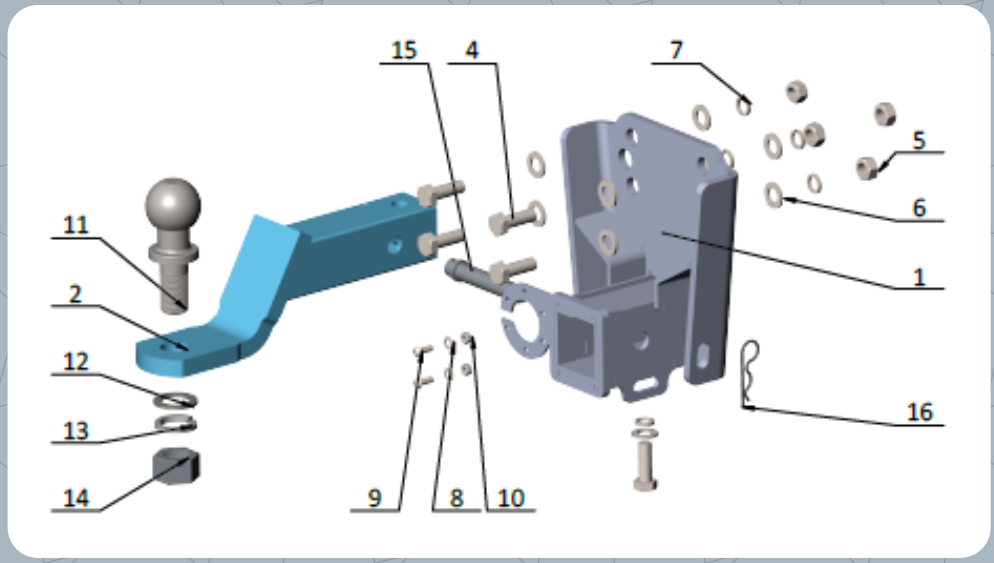

№	Наименование	Шт.
1	Основание	1
2	Шток	1
3	Подрозетник прямой удлиненный	1
4	Болт М12×1,25×35	5
5	Гайка М12×1,25	4
6	Шайба плоская М12	9
7	Шайба пружинная М12	5
8	Шайба плоская М6	2
9	Винт М6×16 шестигранная прессшайба	2
10	Гайка М6 с тефлоном	2
11	Шар UNF	1
12	Шайба под шар UNF	1
13	Шайба пружинная UNF	1
14	Гайка UNF	1
15	Палец	1
16	Шплинт пальца	1

ИНСТРУКЦИЯ ПО УСТАНОВКЕ

1. Демонтируйте (если имеется) штатное прицепное устройство;

2. Установите **основную часть фаркопа (поз. 1)** на **болты (поз. 6)** с **шайбами (поз. 4, 7)** и **гайками (поз. 8)**;

3. Протяните все болты;

4. Установите **кронштейн розетки (поз. 4)** с **болтами (поз. 9), гайками (поз. 10)** и **шайбами (поз. 5)**;

5. Установите **шток шара (поз. 2), палец (поз. 15)**, **шплинт (поз. 12)**, **болт «антистука» (поз. 6)** с **шайбами (поз. 4, 7)**;

6. Установите **шар (поз. 11)**, затяните **гайку (поз. 14)** с **шайбами (поз. 13, 16);**

7. Установка завершена, ТСУ готово к эксплуатации.

МОМЕНТЫ ЗАТЯЖКИ БОЛТОВ И ГАЕК

- **M8** – 15-23Н·м
- **M10** – 30-44Н·м
- **Фикс. болты антистука** – 40Н·м
- **M12** – 54-80Н·м
- **M14** – 76-115Н·м
- **Шар UNF** – не менее 500Н·м

Тип фаркопа: E



Снятие бампера
Не требуется



Усилитель бампера
Остаётся на месте



Подрезка бампера
Не требуется



Сверление отверстий
Не требуется