Поз.	НАИМЕНОВАНИЕ	К-во
1	Балка ТСУ	1
2	Кронштейн левый	1
3	Кронштейн правый	1
4	Вкладыш с гайкой М10	2
5	Прокладка шара	2
6	Подрозетник тип А	1
7	Шар SH14A	1
8	Болт М10х1,25х30	4
9	Болт М10х30	2
10	Болт М12х35	4
11	Болт М12х90	2
12	Гайка М12(с контр.)	4
13	Гровер d 10	6
14	Гровер d 12	2
15	Шайба d10 увеличенная	6
16	Шайба d 12	7

ТСУ "H227-A" Схема сборки

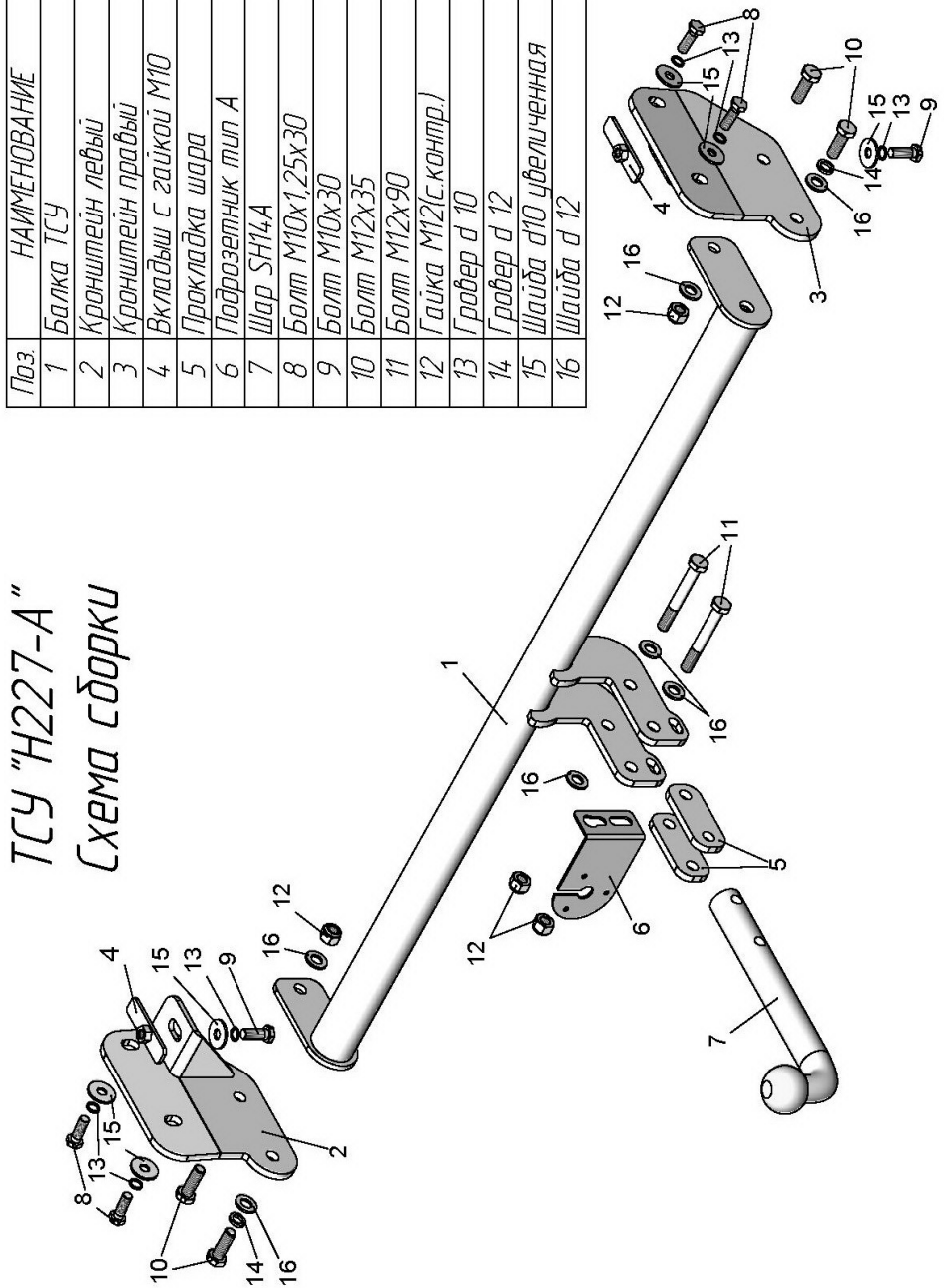

HYUNDAI CRETA SOLARIS HC	Артикул	D(кН)	S(кг)	T(кг)	C(кг)
	H227-A	7,6	75	1925	1300

D = g* TC/T+C *(горизонтальная сила, действующая между тягачом и прицепом)*
S — *статическая вертикальная нагрузка на шар ТСУ*
T — *технически допустимая масса тягача*

C — масса, *передаваемая на грунт осью или осями прицепа с центрально расположенной осью, когда он сцеплен с тягачом и загружен до технически допустимой максимальной массы*

Тягово-сцепное устройство **(H227-A) для HYUNDAI CRETA/SOLARIS HC** предназначено для сцепки легкового автомобиля с буксируемым прицепом полной массой ***до 1300 кг,*** скорость автопоезда *не должна превышать* ***80 км/час.***

Технические характеристики ТСУ соответствуют **ГОСТ Р 41.55-2005** (Правила ЕЭК ООН №55) «Единообразные предписания, касающиеся механических сцепных устройств. Состав транспортных средств».

Изготовитель постоянно совершенствует ТСУ, поэтому *некоторые конструктивные изменения могут быть не отражены в настоящем издании.*

1. ТЕХНИЧЕСКИЕ ДАННЫЕ

Тип соединения: *шаровой* Диаметр сцепного шара: *50 мм* *Масса комплекта ТСУ: 13,84 кг*

2. КОМПЛЕКТ ПОСТАВКИ

ТСУ (H227-A)
для HYUNDAI CRETA/SOLARIS HC.....*1 шт.*
Пакет комплектующих.....*1 шт.*
Паспорт изделия.....*1 шт.*

3. МОНТАЖ ТСУ

Установка ТСУ должна осуществляться только в сервисных центрах, имеющих лицензию на данный вид работ. Перед установкой ТСУ внимательно ознакомьтесь с настоящей инструкцией. Предварительно очистите резьбовые соединения от краски (при необходимости).

Внимание: все резьбовые соединения, при установке, изначально не затягивать!

• Перед тем, как произвести монтаж ТСУ, автомобиль необходимо установить на смотровой яме, отсоединить аккумуляторную батарею, затормозить автомобиль стояночным тормозом, под колеса положить упоры.

• Работу по монтажу должны производить два человека, соблюдая меры предосторожности.

• Перед установкой ТСУ, необходимо удалить резиновые заглушки с лонжеронов и установить внутрь лонжеронов вкладыши (4).

• Закрепить кронштейны ТСУ (2, 3) на штатные отверстия в лонжеронах автомобиля болтами М10х1,25х30 (8) и болтами М10х30 (9).

• Закрепить балку ТСУ (1) к кронштейнам (2, 3) болтами М12х35 (10).

• Установить на ТСУ съемный шар (7) и штепсельный разъем (ШР).

• Подсоединить жгут проводов от ШРа к электропроводке автомобиля **(рекомендуется установка «Блока управления (smart connect) SM-3,0», артикул и схему подключения см. на www.leader-plus.ru)**.

• Подсоединить аккумуляторную батарею и проверить действие сигналов.

Моменты затяжки резьбовых соединений

Номинальный диаметр резьбы	Шаг резьбы**, мм	Гайка (класс прочности по ГОСТ 1759-70)					Болт (класс прочности по ГОСТ 1759-70)				
		4;5;6	5;6	6;8	8;10	10;12	5.8	6.8	8.8	10.9	12.9
8	1,25	1,6	1,8	2,5	3,6	4,0	1,6	1,8	2,5	3,6	4,0
10	1,25	3,2	3,6	5,6	7,0	9,0	3,2	3,6	5,6	7,0	9
12	1,25	5,6	6,2	10,0	12,5	16,0	5,6	6,2	10,0	12,5	16,0
14	1.5	8,0	10,0	16,0	20,0	25,0	8,0	10,0	16,0	20,0	25,0
16	1,5	11,0	14,0	22,0	32,0	36	11,0	14,0	22,0	32,0	36

***При применении резьбовых соединений с крупным шагом момент затяжки назначается по этой же таблице.*