ТСУ "T126-E"
Схема сборки

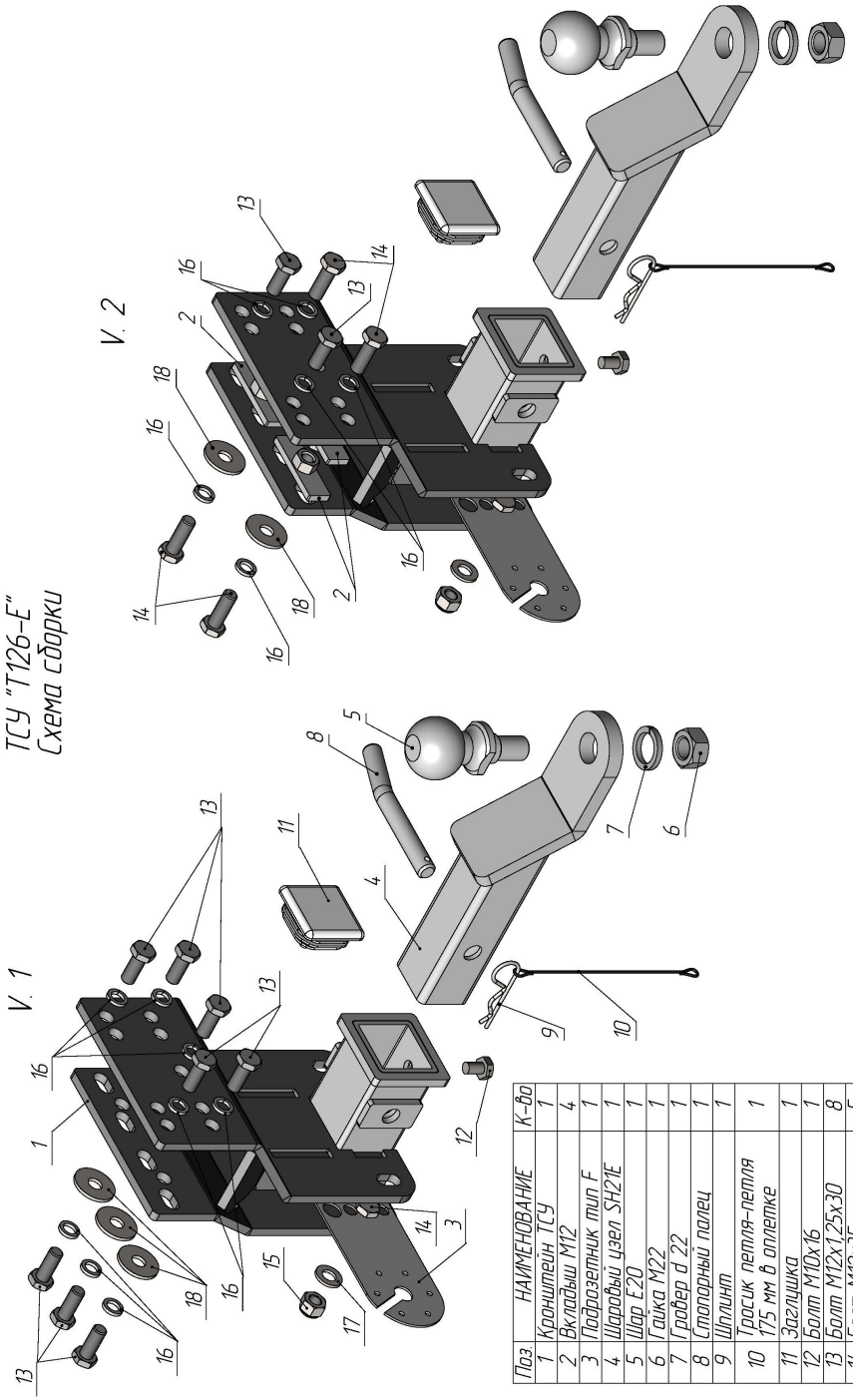

Поз.	НАИМЕНОВАНИЕ	К-во
1	Кронштейн ТСУ	1
2	Вкладыш М12	4
3	Подрозетник тип F	1
4	Шаровый узел SH21E	1
5	Шар E20	1
6	Гайка М22	1
7	Гровер d 22	1
8	Стопорный полец	1
9	Шплинт	1
10	Трос ик петля-петля 175 мм в оплетке	1
11	Заглушка	1
12	Болт М10х16	1
13	Болт М12х125х30	8
14	Болт М12х35	5
15	Гайка М12(с контр.)	1
16	Гровер d 12	8
17	Шайба d 12	1
18	Шайба d12 увеличенная	3

TOYOTA LAND CRUISER PRADO 250 2023 - …. г. в. LEXUS GX 550 III 2023 - …. г. в.	Артикул	D(кН)	S(кг)	T(кг)	C(кг)
	T126-E	**9,9**	**100**	**3050**	**1500**

D = g* TC/T+C *(горизонтальная сила, действующая между тягачом и прицепом)*
S — *статическая вертикальная нагрузка на шар ТСУ*
T — *технически допустимая масса тягача*

C — масса, *передаваемая на грунт осью или осями прицепа с центрально расположенной осью, когда он сцеплен с тягачом и загружен до технически допустимой максимальной массы*

Тягово-сцепное устройство **(T126-E) для TOYOTA LAND CRUISER PRADO 250 2023 - …. г. в./LEXUS GX 550 III 2023 - …. г. в.** предназначено для сцепки легкового автомобиля с буксируемым прицепом полной массой ***до 1500 кг,*** скорость автопоезда *не должна превышать* ***80 км/час***.

Технические характеристики ТСУ соответствуют **ГОСТ Р 41.55-2005** (Правила ЕЭК ООН №55) «Единообразные предписания, касающиеся механических сцепных устройств. Состав транспортных средств».

Изготовитель постоянно совершенствует ТСУ, поэтому *некоторые конструктивные изменения могут быть не отражены в настоящем издании.*

1. ТЕХНИЧЕСКИЕ ДАННЫЕ

Тип соединения: *шаровой* Диаметр сцепного шара: *50 мм* *Масса комплекта ТСУ: 11,5 кг*

2. КОМПЛЕКТ ПОСТАВКИ

ТСУ (T126-E)
для TOYOTA LC PRADO 250/LEXUS GX 550 III...*1 шт.*
Пакет комплектующих.....*1 шт.*
Паспорт изделия.....*1 шт.*

3. МОНТАЖ ТСУ

Установка ТСУ должна осуществляться только в сервисных центрах, имеющих лицензию на данный вид работ. Перед установкой ТСУ внимательно ознакомьтесь с настоящей инструкцией. Предварительно очистите резьбовые соединения от краски (при необходимости).

Внимание: все резьбовые соединения, при установке, изначально не затягивать!

- Перед тем, как произвести монтаж ТСУ, автомобиль необходимо установить на смотровой яме, отсоединить аккумуляторную батарею, затормозить автомобиль стояночным тормозом, под колеса положить упоры.
- Работу по монтажу должны производить два человека, соблюдая меры предосторожности.
- Перед установкой ТСУ необходимо снять запасное колесо и задний бампер для Toyota Land Cruiser Prado 250.
- Закрепить кронштейн ТСУ (1) на раму автомобиля согласно одной из схем сборки.
- Протянуть все резьбовые соединения и установить запасное колесо и бампер на автомобиль.
- Установить на ТСУ съемный шар и штепсельный разъем (ШР).
- Подсоединить жгут проводов от ШРа к электропроводке автомобиля **(рекомендуется установка «Блока управления (smart connect) SM-3,0», артикул и схему подключения см. на www.leader-plus.ru)**.
- Подсоединить аккумуляторную батарею и проверить действие сигналов.

Моменты затяжки резьбовых соединений

Номинальный диаметр резьбы	Шаг резьбы**, мм	**Гайка** (класс прочности по ГОСТ 1759-70)					**Болт** (класс прочности по ГОСТ 1759-70)				
		4;5;6	5;6	6;8	8;10	10;12	5.8	6.8	8.8	10.9	12.9
8	1,25	1,6	1,8	2,5	3,6	4,0	1,6	1,8	2,5	3,6	4,0
10	1,25	3,2	3,6	5,6	7,0	9,0	3,2	3,6	5,6	7,0	9
12	1,25	5,6	6,2	10,0	12,5	16,0	5,6	6,2	10,0	12,5	16,0
14	1.5	8,0	10,0	16,0	20,0	25,0	8,0	10,0	16,0	20,0	25,0
16	1,5	11,0	14,0	22,0	32,0	36	11,0	14,0	22,0	32,0	36

***При применении резьбовых соединений с крупным шагом момент затяжки назначается по этой же таблице.*