ПРАВИЛА ЭКСПЛУАТАЦИИ И ТЕХНИЧЕСКОГО ОБСЛУЖИВАНИЯ:

- Каждые 1000 км следует проверять затяжку всех соединений. При управлении автомобилем на не асфальтированном покрытии максимальная грузоподъемность сокращается в 2 раза, а скорость не должна превышать отметку 30 км/ч;
- Запрещается превышать максимальную грузоподъемность ТСУ;
- При сцепке прицепа с автомобилем шар ТСУ должен быть смазан консистентной смазкой;
- Во время буксировки прицеп должен быть соединён страховочным тросом;
- При необходимости изменения конструкции транспортного средства (сверление, удаление усилителя бампера и т. п.), следует посоветоваться с дилером автозавода производителя;
- Если в точках крепления ТСУ имеется слой битума или противошумный материал, его следует удалить;
- Сведения о максимально допустимой массе буксируемого прицепа Вы можете получить у дилера автозавода производителя, но она не может превышать массу, указанную в данном руководстве;
- Если необходимо сверление кузова или лонжеронов, следите за тем, чтобы не повредить электропроводку. Кромки отверстий необходимо обработать антикоррозийным составом;
- После монтажа ТСУ необходимо хранить данное руководство в комплекте с технической документацией автомобиля.

ГАРАНТИИ ИЗГОТОВИТЕЛЯ:

Гарантийный срок эксплуатации ТСУ составляет 12 месяцев со дня продажи его магазином. Претензии по качеству ТСУ принимаются в течение срока гарантии при условии эксплуатации в соответствии с настоящим руководством по месту нахождения предприятия изготовителя.

Дата продажи:

___.___._____**г.**

Штамп магазина:

Дата установки:

___.___._____**г.**

Штамп ОТК:

FARKOP ROS ФАРКОПЫ БАГАЖНИКИ

www.farkopros.ru
8 (800) 511 66 45

Тягово-сцепное устройство с типом шара E

Инструкция по установке и эксплуатации

Артикул:

E23.02E

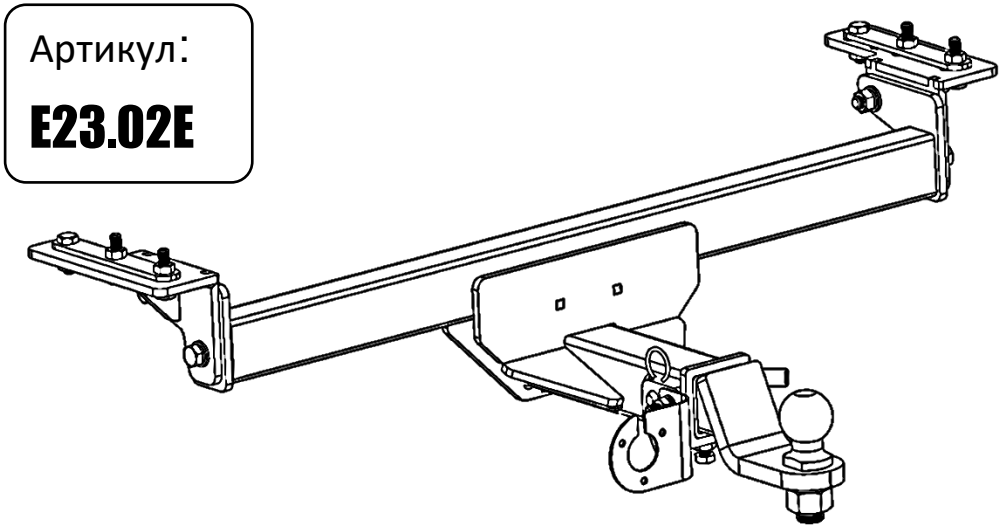

Марка и модель автомобиля	Съем бампера	Подрезка бампера
EXEED LX 2021 – н.в.	Да	Нет
CHERY Tiggo 7 Pro 2021 – н.в.	Да	Нет
CHERY Tiggo 7 Pro MAX 2022 – н.в.	Да	Нет

D(кН)	S(кг)	T(кг)	C(кг)	A(кг)
8,2	75	1890	750/1500*	1750

D - горизонтальная сила, действующая между тягачом и прицепом;
S - максимально допустимая статическая вертикальная нагрузка на шар;

T- технически допустимая максимальная масса тягача;
C- максимальная масса прицепа по данным производителя ТСУ. (* - для прицепа, с тормозами)
A – максимальная масса прицепа по данным производителя ТСУ

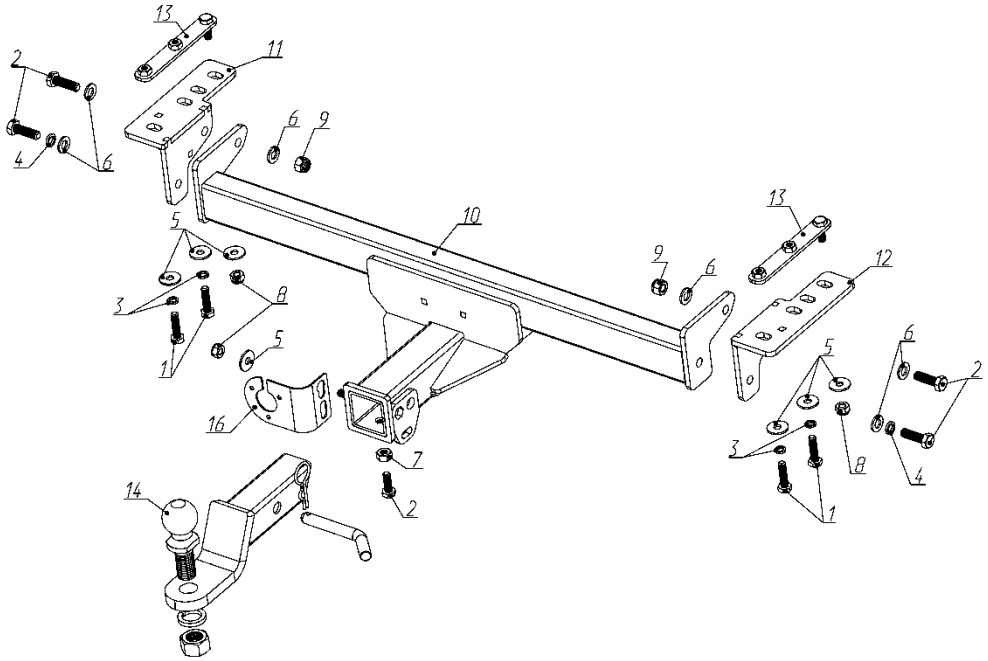

1.	Болт М10х40	4	шт.
2.	Болт М12х40	5	шт.
3.	Шайба стопорная (Гроверная) М10	4	шт.
4.	Шайба стопорная (Гроверная) М12	2	шт.
5.	Шайба М10 увеличенная	7	шт.
6.	Шайба М12	6	шт.
7.	Гайка М12	1	шт.
8.	Гайка М10 (контр.)	3	шт.
9.	Гайка М12 (контр.)	2	шт.
10.	Балка ТСУ	1	шт.
11.	Кронштейн ТСУ (левый)	1	шт.
12.	Кронштейн ТСУ (левый)	1	шт.
13.	Закладная	2	шт.
14.	Вставка под квадрат S23.05E	1	шт.
15.	Крышка защитная (заглушка) F23.10E	1	шт.
16.	Подрозетник F23.10A	1	шт.

Этап 1.
Снять задний бампер, усилитель бампера согласно инструкции по разборке автомобиля;

Этап 2.

Рассверлить открывшиеся отверстия ступенчатым сверлом по металлу и вложить закладные «13» в лонжерон;



Этап 3.

Установить кронштейны «11, 12» при помощи крепежных элементов «1, 3, 5, 8», вкрученных в закладные «13»;



Этап 4.

Зафиксировать балку «10» между кронштейнами «11, 12» при помощи крепежных элементов «2, 4, 6, 9»;



Этап 5.
Установите усилитель бампера и бампер на штатное место;

Этап 6.
Установить сцепной шар с помощью комплектных крепежных элементов - ось и шплинт пружинный, подтяните фиксатор с контргайкой (затягивать только при ненагруженном прицепе, а также для фиксации крышки);

Этап 7.

Отрегулировать положение ТСУ и произвести затяжку болтов и гаек;

