ПРАВИЛА ЭКСПЛУАТАЦИИ И ТЕХНИЧЕСКОГО ОБСЛУЖИВАНИЯ:

- Каждые 1000 км следует проверять затяжку всех соединений. При управлении автомобилем на не асфальтированном покрытии максимальная грузоподъемность сокращается в 2 раза, а скорость не должна превышать отметку 30 км/ч;
- Запрещается превышать максимальную грузоподъемность ТСУ;
- При сцепке прицепа с автомобилем шар ТСУ должен быть смазан консистентной смазкой;
- Во время буксировки прицеп должен быть соединён страховочным тросом;
- При необходимости изменения конструкции транспортного средства (сверление, удаление усилителя бампера и т. п.), следует посоветоваться с дилером автозавода производителя;
- Если в точках крепления ТСУ имеется слой битума или противошумный материал, его следует удалить;
- Сведения о максимально допустимой массе буксируемого прицепа Вы можете получить у дилера автозавода производителя, но она не может превышать массу, указанную в данном руководстве;
- Если необходимо сверление кузова или лонжеронов, следите за тем, чтобы не повредить электропроводку. Кромки отверстий необходимо обработать антикоррозийным составом;
- После монтажа ТСУ необходимо хранить данное руководство в комплекте с технической документацией автомобиля.

ГАРАНТИИ ИЗГОТОВИТЕЛЯ:

Гарантийный срок эксплуатации ТСУ составляет 12 месяцев со дня продажи его магазином. Претензии по качеству ТСУ принимаются в течение срока гарантии при условии эксплуатации в соответствии с настоящим руководством по месту нахождения предприятия изготовителя.

Дата продажи:

___.____._____**г.**

Штамп магазина:

Дата установки:

___.____._____**г.**

Штамп ОТК:

FARKOP ROS ФАРКОПЫ БАГАЖНИКИ

www.farkopros.ru
8 (800) 511 66 45

Тягово-сцепное устройство с типом шара E

Инструкция по установке и эксплуатации

Артикул:

V23.06E

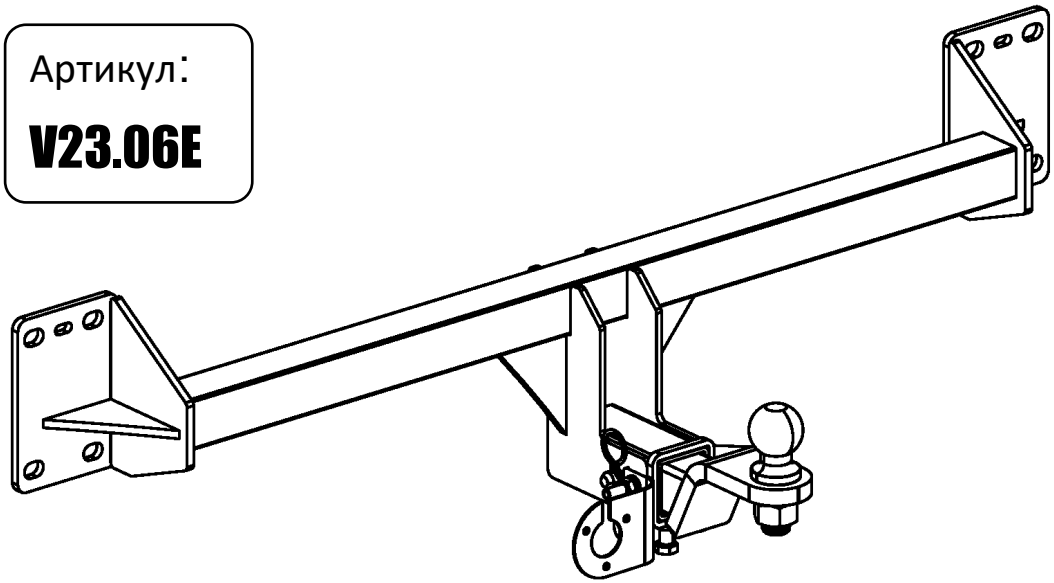

Марка и модель автомобиля	Съем бампера	Подрезка бампера
VOLKSWAGEN TOUAREG (7LA,7P5) 2002 – 2018 г.в.	Да	Да
AUDI Q7 (4LB) 2005-2015 г.в.	Да	Да
PORSCHE CAYENNE 2002 -2017 г.в.	Да	Да

D(кН)	S(кг)	T(кг)	C(кг)	A(кг)
10,1	75	3275	750/1500*	1800

D - горизонтальная сила, действующая между тягачом и прицепом;
S - максимально допустимая статическая вертикальная нагрузка на шар;

T- технически допустимая максимальная масса тягача;
C- максимальная масса прицепа по данным производителя ТСУ. (* - для прицепа, с тормозами)
A – максимальная масса прицепа по данным производителя ТСУ

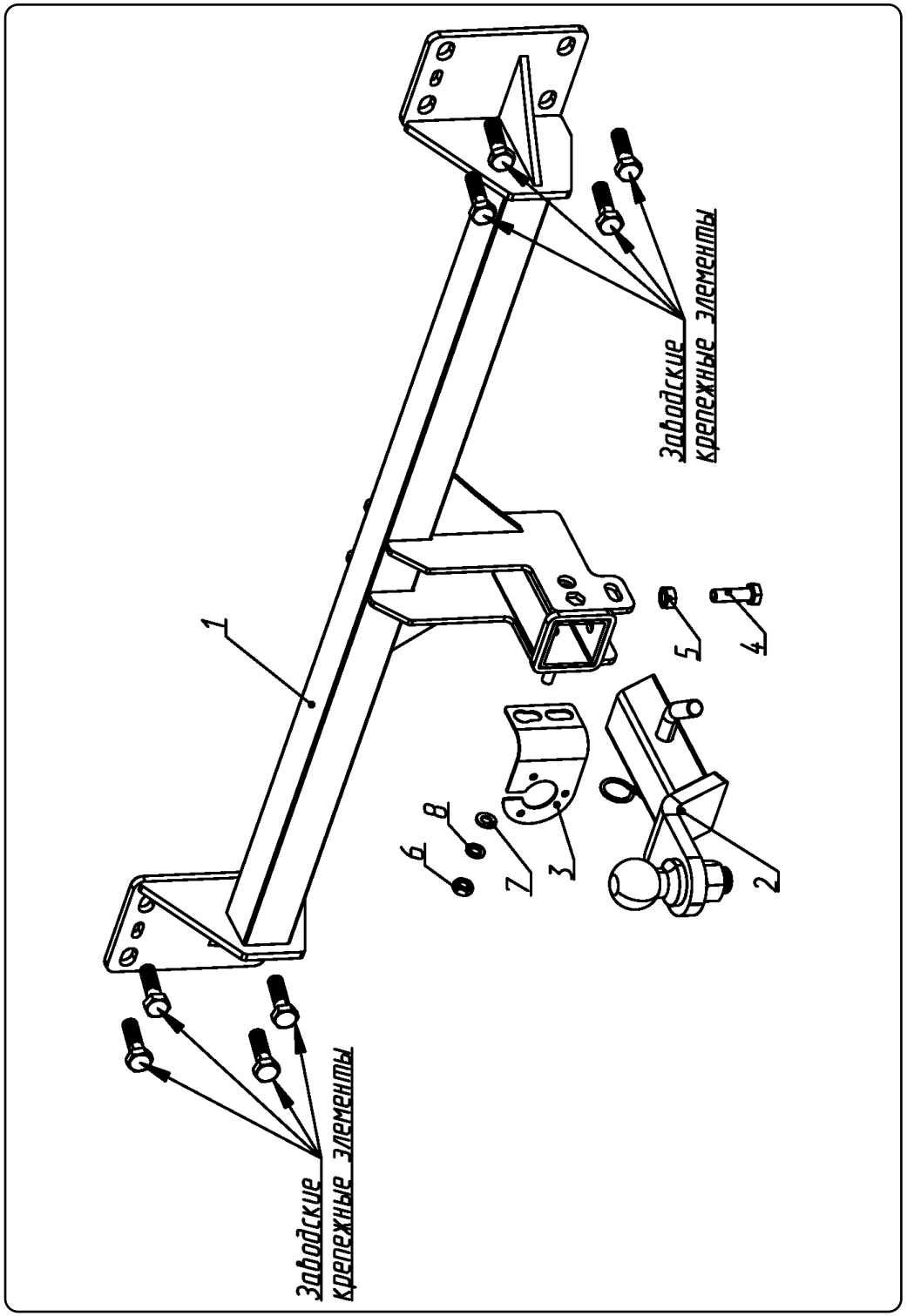

1.	ТСУ в сборе	1	шт.
2.	Вставка под квадрат S23.05E	1	шт.
3.	Подрозетник F23.10A	1	шт.
4.	Болт M12x40	1	шт.
5.	Гайка M12	1	шт.
6.	Гайка M10	1	шт.
7.	Шайба M10	1	шт.
8.	Шайба стопорная (Гроверная) M10	1	шт.

Этап 1.
Снять задний бампер, усилитель бампера, согласно инструкции по разборке автомобиля;

Этап 2.
Установить ТСУ (1) на место усилителя бампера заводскими крепежными элементами, шайбы не использовать;

Этап 3.
Установить бампер на автомобиль (предварительно сделав вырез месту);

Этап 4.
Установить подрозетник (3) при помощи крепежных элементов (6, 7, 8)

Этап 5.
Установить сцепной шар (2) с помощью комплектных крепежных элементов - ось и шплинт пружинный, подтяните фиксатор с контргайкой (затягивать только при ненагруженном прицепе, а также для фиксации крышки);

Этап 6.
Отрегулировать положение ТСУ и произвести затяжку болтов и гаек;