Поз	НАИМЕНОВАНИЕ	К-во
1	Балка ТСУ	1
2	Кронштейн левый	1
3	Кронштейн правый	1
4	Втулка дистанционная D-21мм, L-53мм	4
5	Корпус крепления шара	1
6	Стопорный палец	1
7	Шплинт	1
8	Заглушка	1
9	Болт M10x16	1
10	Подрозетник тип А	1
11	Шар T-SH14BA	1
12	Болт M10x90	4
13	Болт M12x35	4
14	Болт M12x90	2
15	Гайка M10(с конт.)	4
16	Гайка M12(с конт.)	4
17	Гровер d 12	2
18	Шайба d 10	4
19	Шайба d 12	7
20	Шайба квадратная d12	4

ТСУ "T-R115-BA" Схема сборки

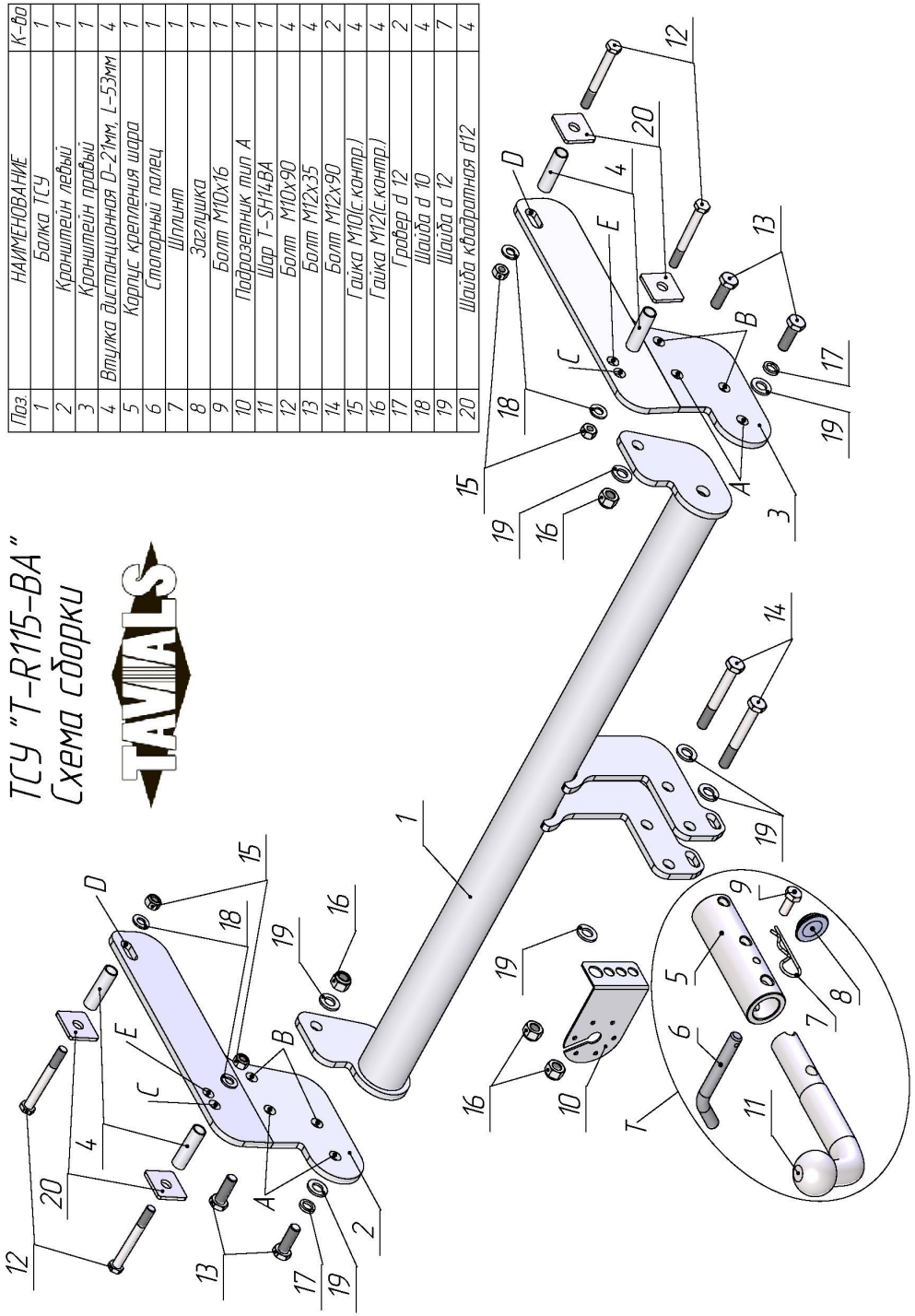

RENAULT DUSTER 2011 - 2015 г. в./2015 - .... г. в. NISSAN TERRANO 2014 - .... г. в.	Артикул	D(кН)	S(кг)	T(кг)	C(кг)
	T-R115-BA	8,06	75	1818	1500

D = g* TC/T+C *(горизонтальная сила, действующая между тягачом и прицепом)*
S — *статическая вертикальная нагрузка на шар ТСУ*
T — *технически допустимая масса тягача*

C — масса, *передаваемая на грунт осью или осями прицепа с центрально расположенной осью, когда он сцеплен с тягачом и загружен до технически допустимой максимальной массы*

Тягово-сцепное устройство **(T-R115-BA) для RENAULT DUSTER 2011 - 2015 г. в./2015 - .... г. в./NISSAN TERRANO 2014 - .... г. в.** предназначено для сцепки легкового автомобиля с буксируемым прицепом полной массой ***до 1500 кг,*** скорость автопоезда *не должна превышать* ***80 км/час***.

Технические характеристики ТСУ соответствуют **ГОСТ Р 41.55-2005** (Правила ЕЭК ООН №55) «Единообразные предписания, касающиеся механических сцепных устройств. Состав транспортных средств».

Изготовитель постоянно совершенствует ТСУ, поэтому *некоторые конструктивные изменения могут быть не отражены в настоящем издании.*

Допускается люфт шара в приемном устройстве. Это является конструктивной особенностью и не считается недостатком.

1. ТЕХНИЧЕСКИЕ ДАННЫЕ

Тип соединения: *шаровой* Диаметр сцепного шара: *50 мм* *Масса комплекта ТСУ: 17,2 кг*

2. КОМПЛЕКТ ПОСТАВКИ

ТСУ (T-R115-BA)
для RENAULT DUSTER/NISSAN TERRANO..... *1 шт.*
Пакет комплектующих..... *1 шт.*
Паспорт изделия..... *1 шт.*

3. МОНТАЖ ТСУ

! Установка ТСУ должна осуществляться только в сервисных центрах, имеющих лицензию на данный вид работ. Перед установкой ТСУ внимательно ознакомьтесь с настоящей инструкцией. Предварительно очистите резьбовые соединения от краски (при необходимости).

Внимание: все резьбовые соединения, при установке, изначально не затягивать!

• Перед тем, как произвести монтаж ТСУ, автомобиль необходимо установить на смотровой яме, отсоединить аккумуляторную батарею, затормозить автомобиль стояночным тормозом, под колеса положить упоры.

• Из багажного отделения автомобиля снять пластиковые заглушки в лонжеронах на боковых поверхностях со стороны задних крыльев (с правой стороны необходимо открыть лючок в багажном отделении). При помощи отвертки, через эти отверстия найти ответные отверстия в противоположных стенках лонжеронов, очистить отверстия от защитной пленки с нижней стороны.

• Для Renault Duster 2WD необходимо снять запасное колесо (для удобства монтажа), после установки ТСУ - установить запасное колесо на место. Для Renault Duster 2WD и Nissan Terrano необходима подрезка бампера.

• Закрепить левый (2) и правый (3) кронштейны ТСУ к лонжеронам болтами M10x90 (12), вставляя дистанционные втулки (4) и усилительные шайбы (20) из багажника автомобиля. Для Renault Duster 2011 - 2015 г. в. необходимо использовать отверстия «C» и «D», а для Renault Duster 2015 - .... г. в. - отверстия «E» и «D».

• Болтами M12x35 (13) закрепить к кронштейнам (2, 3) поперечную балку ТСУ (1) (для 2WD —на отверстия «A», для 4WD - на отверстия «B»).

• Произвести окончательную обтяжку всех резьбовых соединений.

• ВНИМАНИЕ! Перед сборкой шарового узла (T), посадочное место шара (11) в корпусе крепления шара (5) должно быть смазано консистентной смазкой (поставляется в комплекте). Предварительно собрать шаровый узел (T) - установить в корпус крепления шара (5) шар (11) с фиксацией его стопорным пальцем (6), и только затем закрепить на ТСУ шаровый узел (T) и штепсельный разъем (ШР) болтами M12x90 (14).

• При снятом шаре необходимо установить на ТСУ стопорный палец (6) и заглушку (8).

• Подсоединить жгут проводов от ШРа к электропроводке автомобиля **(рекомендуется установка «Блока управления (smart connect) SM-3,0», артикул и схему подключения см. на www.leader-plus.ru)**.

• Подсоединить аккумуляторную батарею и проверить действие сигналов.

Моменты затяжки резьбовых соединений

Номинальный диаметр резьбы	Шаг резьбы**, мм	Гайка (класс прочности по ГОСТ 1759-70)					Болт (класс прочности по ГОСТ 1759-70)				
		4;5;6	5;6	6;8	8;10	10;12	5.8	6.8	8.8	10.9	12.9
8	1,25	1,6	1,8	2,5	3,6	4,0	1,6	1,8	2,5	3,6	4,0
10	1,25	3,2	3,6	5,6	7,0	9,0	3,2	3,6	5,6	7,0	9
12	1,25	5,6	6,2	10,0	12,5	16,0	5,6	6,2	10,0	12,5	16,0
14	1.5	8,0	10,0	16,0	20,0	25,0	8,0	10,0	16,0	20,0	25,0
16	1,5	11,0	14,0	22,0	32,0	36	11,0	14,0	22,0	32,0	36

***При применении резьбовых соединений с крупным шагом момент затяжки назначается по этой же таблице.*