ООО «ТАВИАЛС»

Прицепы автомобильные

ТИП 8501-0000010, 8501-0000020
МОДИФИКАЦИЯ 8501B1, 8501H1, 8501N1

B3517, B3618, H4221, H5521, H3020, H4520, N5521, N3020, N4520

Руководство по эксплуатации

Гарантийная книжка

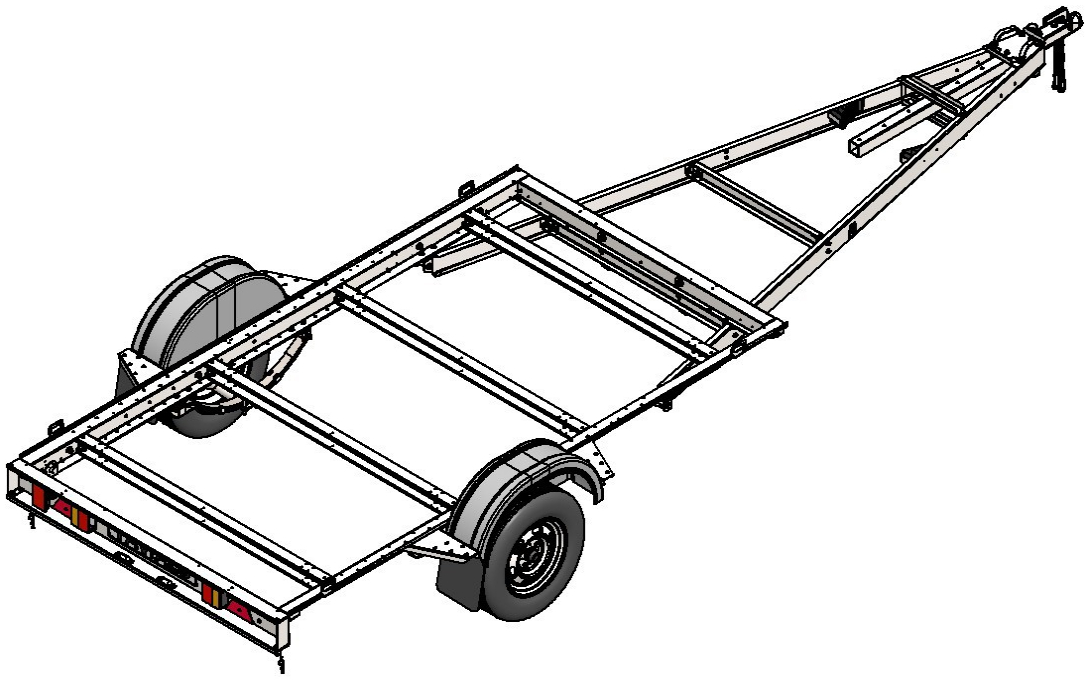

Оглавление

Прицепы автомобильные. Назначение
1. ВВЕДЕНИЕ
2. Требования безопасности и период обкатки прицепа
3. Маркировка
4. Указания по эксплуатации прицепа
5. Транспортирование
6. Хранение
7. Техническое обслуживание
8. Гарантия изготовителя
9. Порядок оформления рекламаций
10. Комплект поставки
11. Порядок сборки из транспортировочного состояния.
12. Свидетельство о приемке
13. Свидетельство о проведении предпродажной подготовки
14. Свидетельство о продаже

- гарантийный талон 1
- гарантийный талон 2
- гарантийный талон 3

15. Особые отметки

1. ВВЕДЕНИЕ

Прицепы автомобильные ООО «Тавиалс» предназначены для перевозки различных грузов, мотоциклов, снегоходов, гидроциклов, лодок, катеров и прочей техники.

Прицепы изготовлены в исполнении «У» категория «1» по ГОСТ 15150, и предназначены для эксплуатации в районах с умеренным климатом, при температуре -30°С..... +45°С.

Для работы с прицепом на легковой автомобиль должно быть установлено тягово-сцепное устройство шарового типа. Внешняя форма и наружные размеры шаровых наконечников должны соответствовать ГОСТ 28248-89, ГОСТ Р 41.55-2005, а сам ТСУ ГОСТ 53815-2010 и ОСТ 37.001.096-93.

Автомобиль должен быть оснащен штепсельным разъемом типа ПС-300А, для подключения электрооборудования прицепа.

ВНИМАНИЮ ПОКУПАТЕЛЕЙ

При покупке прицепа необходимо проверить комплектацию прицепа (П. 10) и наличие отметок о продаже (П. 14).

Сохраняйте паспорт в течении всего гарантийного срока эксплуатации (П. 8).

Конструкция прицепа постоянно совершенствуется, поэтому некоторые конструктивные изменения могут быть не отображены в данном издании.

Для успешной эксплуатации прицепа необходимо внимательно изучить настоящую инструкцию по эксплуатации и соблюдать изложенные рекомендации.

Технические характеристики

1.1.Основные размеры прицепов и параметры приведены в таблицах 1, 2.

Таблица 1

Тип	**8501-0000010**					
Модификация	**8501В1**		**8501Н1**			
Модель	В3517	В3618	Н4221	Н5521	Н3020	Н4520
1.Масса прицепа полная, кг	458	748	748	748	748	748
2.Масса перевозимого груза, кг	348	568	558	548	508	400
3.Масса снаряженного прицепа, кг	110	180	190	200	240	348
4.Распределение массы на сцепной замок от полной массы прицепа, кг	25	25	25	25	25	25
5.Габаритные размеры шасси, мм длина ширина высота (без загрузки)	 3720 1689 700	 3637 1772 1163	 4236 2143 735	 5532 2143 735	 4425 2235 720	 6190 2235 760
6.База, мм	2855	2570	2950... 3510	4038,5... 4598,5	2760	3830
7.Колея, мм	1490	1490	1850	1850	1770	1770
8.Длина судна, мм	3600	2790... 3960	3400... 4500	3800... 5500	-	-
9.Петли крепления груза	4	4	4	4	8	14
10.Тормозная система	нет					
11.Подвеска	Рессорно-амортизаторная					
12.Давление в шинах (кг/см2)	Согласно маркировке на шине					
13.Нагрузка на подножку (при наличии), кг	-	50	50	50	-	-

Таблица 2

Тип	**8501-0000020**		
Модификация	**8501N1**		
Модель	N5521	N3020	N4520
1.Масса прицепа полная, кг	748	748	748
2.Масса перевозимого груза, кг	488	423	336
3.Масса снаряженного прицепа, кг	260	325	412
4.Распределение массы на сцепной замок от полной массы прицепа, кг	25	25	25
5.Габаритные размеры шасси, мм длина ширина высота (без загрузки)	 5532 2143 735	 4424 2192 760	 6190 2235 760
6.База, мм	752	752	925
7.Колея, мм	1850	1770	1770
8.Длина судна, мм	3800...5500	-	-
9.Петли крепления груза	4	8	14
10.Тормозная система	нет		
11.Подвеска	Рессорно-амортизаторная		
12.Давление в шинах (кг/см2)	Согласно маркировке на шине		
13.Нагрузка на подножку, кг	50	-	-

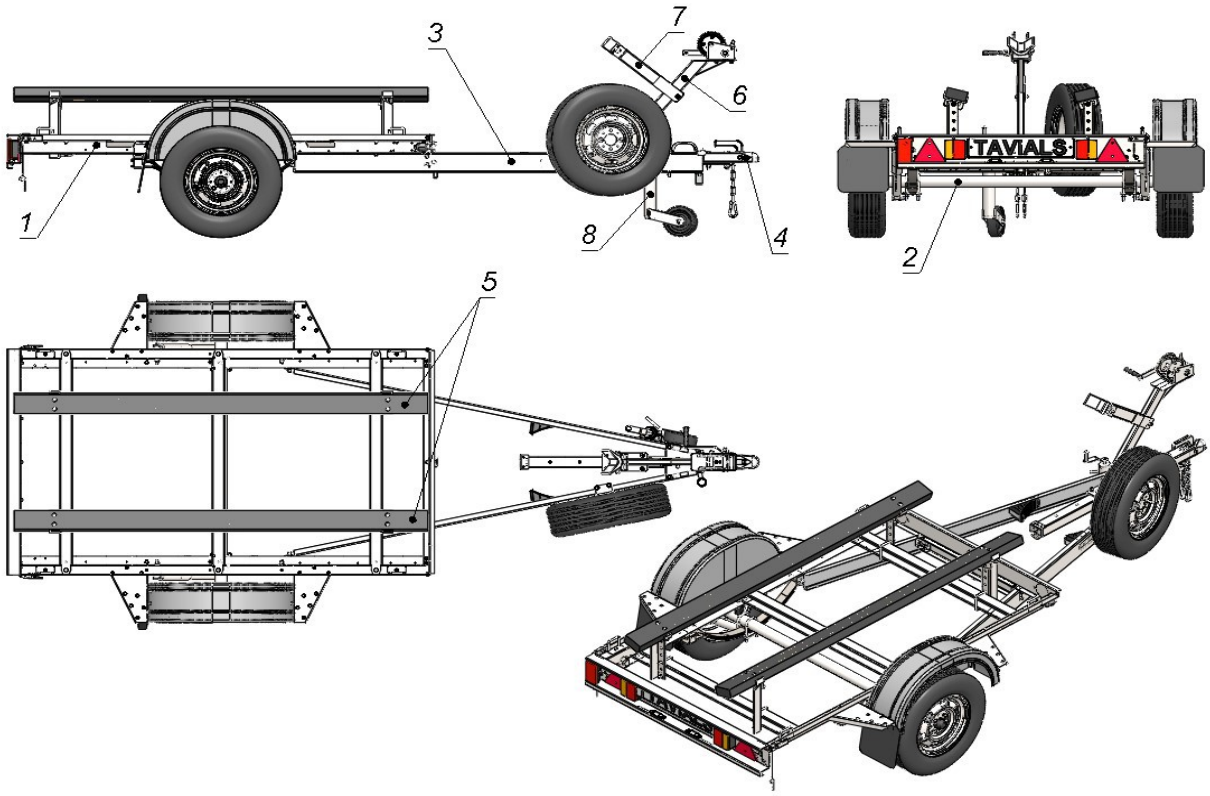

Рис.1а Устройство автомобильного прицепа, ДОН В3517, ДОН В3618
(в максимальной комплектации)

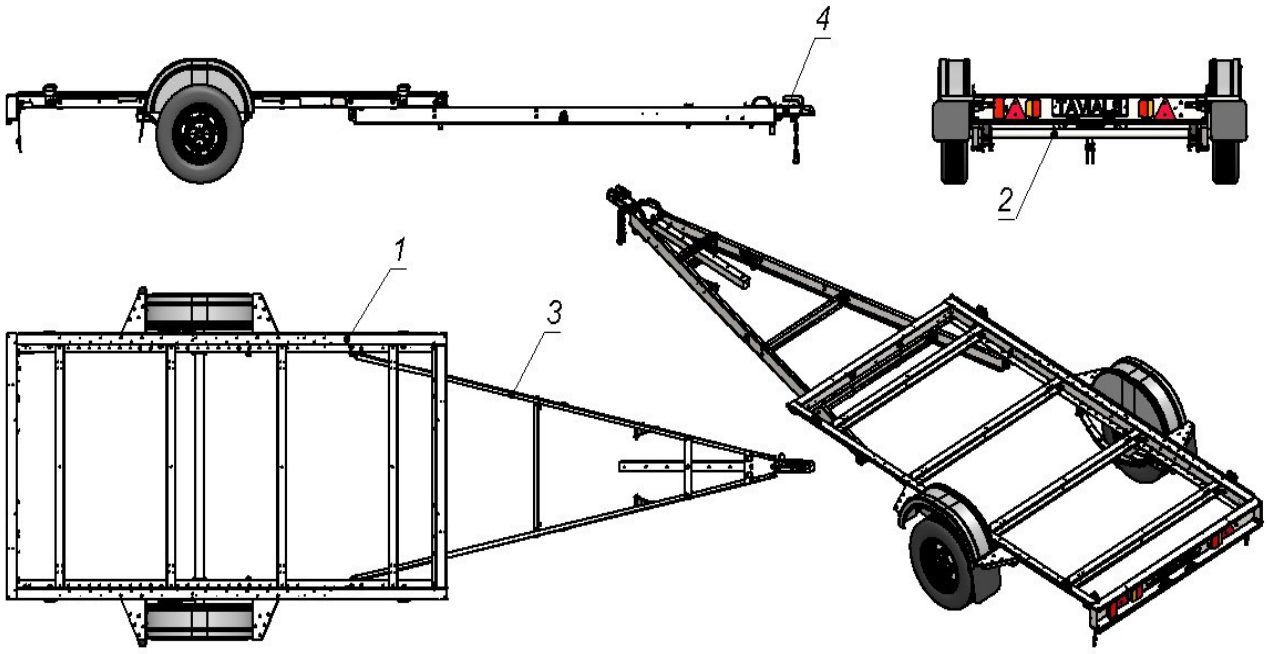

Рис.1б Устройство автомобильного прицепа ДОН Н4221, ДОН Н5521
(в базовой комплектации)

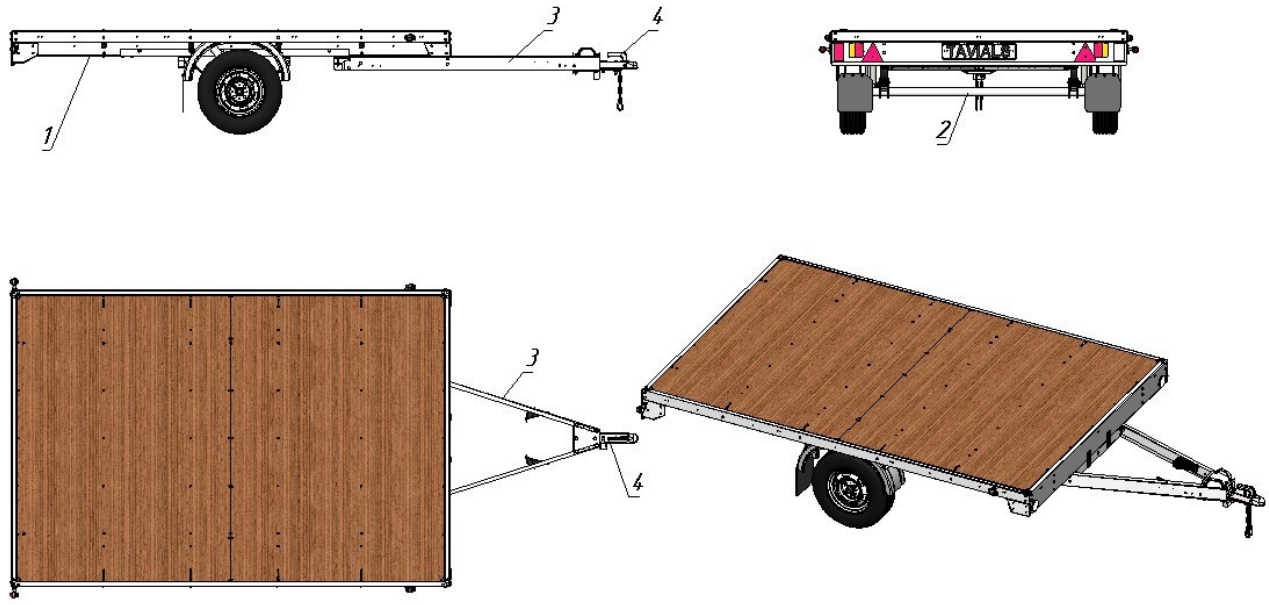

Рис.1в Устройство автомобильного прицепа СТАРТ Н3020, СТАРТ Н4520
(в базовой комплектации)

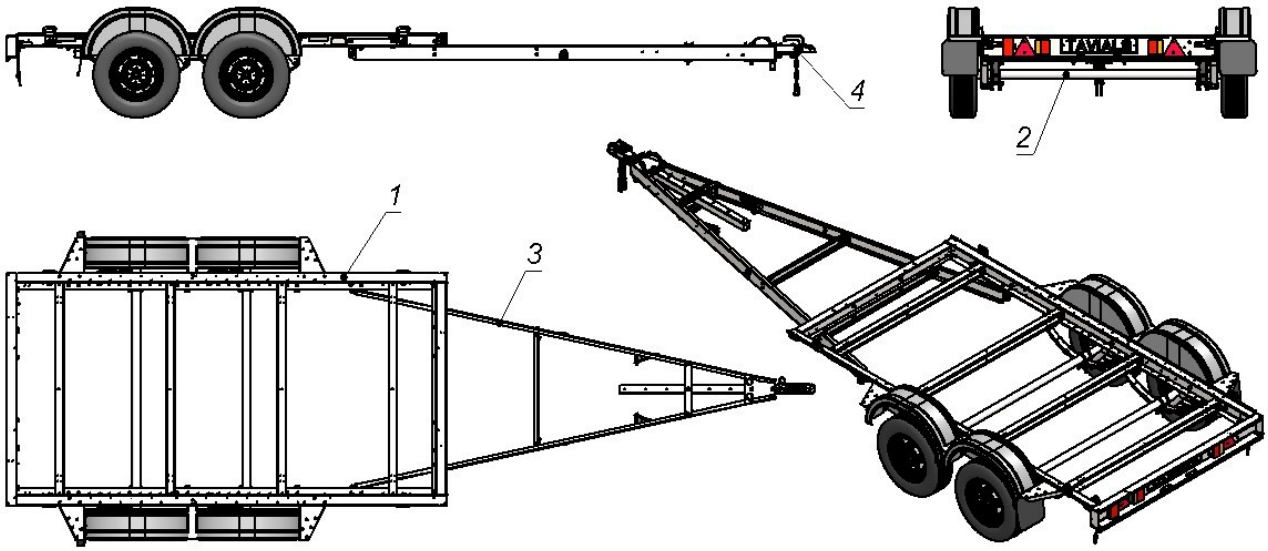

Рис.1г Устройство автомобильного прицепа ДОН-2 N5521
(в базовой комплектации)

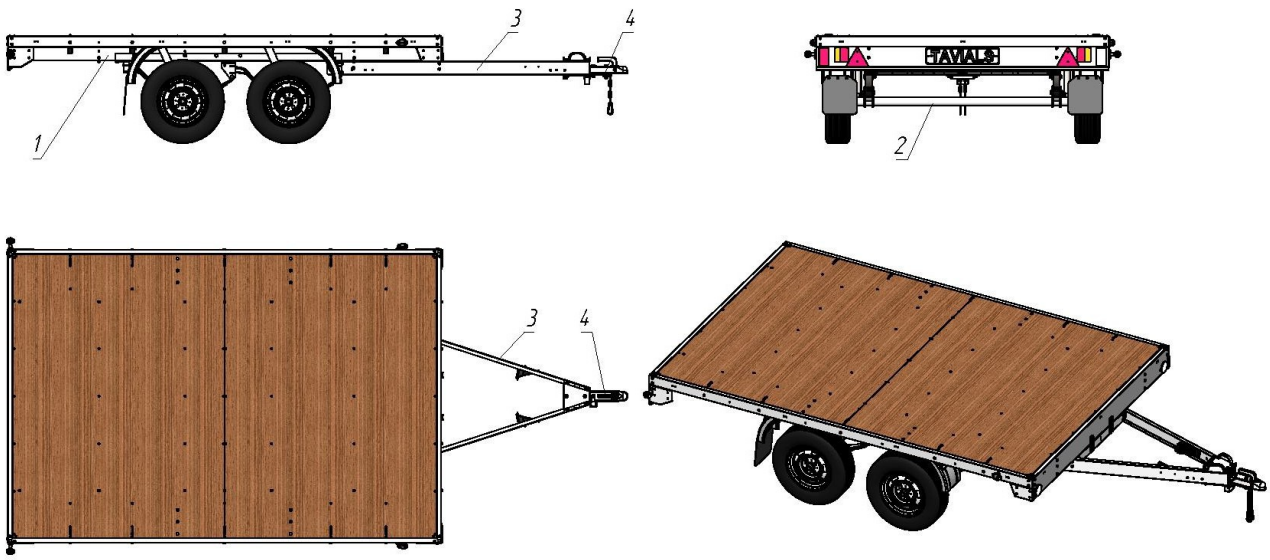

Рис.1д Устройство автомобильного прицепа СТАРТ-2 N3020,
СТАРТ-2 N4520 (в базовой комплектации)

Под номерами состав:
1 - Рама
2 - Подвеска
3 - Дышло
4 - Замковое устройство
5 - Ложементы
6 - Кронштейн лебедки
7 - Носовая опора
8 - Опорное колесо

1.2.Допустимые отклонения массы прицепа +5%, нижний предел массы не ограничивается.

1.3.Характеристики прицепа
1.3.1.Габаритные размеры и масса прицепа обеспечивают требования безопасности дорожного движения.
1.3.2.Допустимая максимальная скорость движения по дорогам 1 и 2 категории допускается не более 80 км/час ГОСТ 22576-90.

Превышение указанной скорости является нарушением ПДД и может привести к аварийной ситуации на дороге.

1.3.3.Рама прицепа выполнена из металла швеллерного сечения, продольные лонжероны рамы соединены между собой поперечинами. Все детали рамы собраны при помощи болтовых соединений. К раме крепится дышло.
1.3.4.Дышло прицепа выполнено из металла швеллерного сечения, в

стояночном положении поддерживается опорным колесом либо опорной ножкой.
В передней части дышла жестко закреплено замковое устройство обеспечивающее надежное соединения прицепа с автомобилем.



Внимание не допускается движение автопоезда с опущенным опорным колесом/ножкой. Замковое устройство прицепа является быстроизнашивающимся, степень износа и необходимость замены которого определяет СТО.

1.3.5.Подвеска колес, на прицепе, зависимая, рессорная с амортизаторами либо независимая резиножгутовая. Труба подвески закреплена поперечно на раме с помощью болтового соединения. Колеса прицепа дисковые, одинарные, сменные крепятся к ступице болтами.
1.3.6.Ложементы выполнены из бруса сечением 50х100 и обернуты ковролином. Регулируются по ширине, высоте и углу наклона. Позволяют устанавливать на прицеп практически любую водную технику.
1.3.7.Ролик килевой предназначен для облегчения спуска судна на воду и подъема судна на прицеп. Устанавливается на заднем профиле ложементов рамы прицепов ДОН В3618, ДОН Н4221, ДОН Н5521, ДОН-2 N5521.
1.3.8.Ролик средний предохраняет от повреждения киль судна. Может быть установлен на любом из профилей ложементов рамы прицепов ДОН В3618, ДОН Н4221, ДОН Н5521, ДОН-2 N5521.
1.3.9.Кронштейн лебедки предназначен для крепления погрузочной лебедки и носового упора для водной техники. Устанавливается на удлинитель дышла прицепов ДОН В3618, ДОН Н4221, ДОН Н5521, ДОН-2 N5521. В зависимости от габаритов и веса перевозимого плавучего средства может быть передвинут в продольном направлении в необходимое положение. Кронштейн лебедки и носовой упор имеет возможность регулировки по высоте и углу.
1.3.10.В отдельных комплектациях грузовая платформа может быть закрыта листом влагостойкой ламинированной фанеры.
1.3.11.Грузовая платформа с комплектом бортов предназначена для размещения, крепления и перевозки различных грузов и техники. Боковые надставные борта установлены на направляющие из трубы 20х20 и зафиксированы винтами. Передний и задний борта смонтированы на петлях и фиксируются бортовыми замками, установленными на боковых надставных бортах. В моделях Н3020, Н4520, N3020, N4520 все борта устанавливаются на петлях и фиксируются бортовыми замками. При необходимости борта легко демонтируются на всех моделях прицепов. Платформа имеет страховочные скобы, а борта оборудованы специальными крючками для крепления тента.

Прицеп тормозами не оснащен. Для обеспечения безопасного движения полная масса прицепа в составе автопоезда не должна превышать разрешенной руководством по эксплуатации автомобиля.

1.3.12.Прицеп оборудован петлями для крепления груза.

Не допускается движение с незакрепленным грузом.

1.3.13.Прицеп оборудован предохранительными цепями, которые должны быть закреплены так, чтобы в случае аварийного отцепления прицепа от автомобиля не допустить касания замкового устройства дышла с поверхностью горизонтального участка дороги, а также обеспечить аварийное управление прицепом.

Не допускается движение автопоезда с незакрепленными аварийными цепями.

1.3.14.Прицеп имеет два противооткатных упора.
1.3.15.Электрооборудование прицепа выполнено по однопроводной схеме. Номинальное напряжение сети 12В подается от электросети автомобиля через семиконтактный разъем соединения типа ПС 300. Соответствие артикула жгута модели автомобильного прицепа указано в таблице 3.

Таблица 3

№ п/п	Модель	Артикул жгута	Кол-во частей жгута	Артикулы частей жгута
1	ДОН В3517	ЭП-9В	2	ЭПВ-3,9ПС
				ЭПВ-0,9Д
2	ДОН В3618	ЭП-6В	2	ЭПВ-5,1ПС
				ЭПВ-0,3Д
3	ДОН Н4221	ЭП-7В	2	ЭПВ-6,4ПС
				ЭПВ-0,6Д
4	ДОН Н5521	ЭП-8В	2	ЭПВ-7,5ПС
				ЭПВ-0,6Д
5	СТАРТ Н3020	ЭП9-А	1	-
6	СТАРТ Н4520	ЭП11-А	1	-
7	ДОН-2 N5521	ЭП-8В	2	ЭПВ-7,5ПС
				ЭПВ-0,6Д
8	СТАРТ-2 N3020	ЭП9-А	1	-
9	СТАРТ-2 N4520	ЭП11-А	1	-

Проводка, установленная на прицепе, предназначена исключительно для питания сигнальных приборов прицепа. Неверное подключение сигналов к розетке ТСУ может привести к короткому замыканию.

Состав электрооборудования и светосигнальных приборов:
-фонарь задний комбинированный
-фонарь подсветки номерного знака
-светоотражатель белый
-светоотражатель оранжевый
-световозвращатель треугольный красный
-противотуманный фонарь
-фонарь габаритный передний
-фонарь габаритный задний
-вилка штепсельная
-розетка семиконтактная
-жгут проводов.

Схема подключения электрооборудования штепсельным разъемом представлена на Рис.2

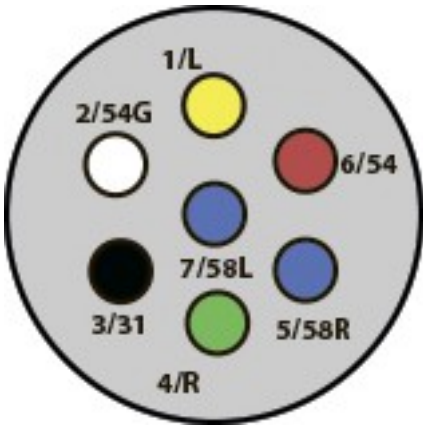

Подключение контактов ПС 300

1.Указатель поворота левый
2.Фонарь противотуманный
3.Масса
4.Указатель поворота правый
5.Правый габаритный фонарь
6.Стоп сигнал
7.Левый габаритный фонарь

Рис.2

2. Требования безопасности и период обкатки.

2.1.Перед началом эксплуатации и в дальнейшем через каждые 5000 км необходимо проверить работу ступиц колес (отсутствие гула, люфта) и смазку замкового устройства («Литол 24», при постоянной эксплуатации один раз в три месяца).

Несвоевременное обслуживание узлов и деталей может привести к поломке прицепа.

2.2. Продолжительность периода обкатки нового прицепа устанавливается пробегом 500 км с загрузкой не менее 50%. Максимальная скорость

движения при обкатке не должна превышать 50 км/час. Перед началом эксплуатации и после периода обкатки проверить затяжку всех резьбовых соединений, стремянок, проверить давление в шинах.
2.3.Внимательно следить за состоянием ступиц колес. (Внимание П. 2.1)
2.4.Перед сцепкой прицепа и автомобиля необходимо зафиксировать на ТСУ предохранительную цепь. (Внимание П. 1.3.13)
2.5.Перед началом движения поднять опорное колесо. (Внимание П. 1.3.4)
2.6.Буксирование одновременно двух и более прицепов запрещено.
2.7.На подъемах и спусках прицеп должен удерживаться установленными под колеса противооткатными упорами.
2.8.Запрещается перевозить на прицепе людей, незакрепленную технику.
2.9.Запрещается эксплуатировать прицеп с разными марками и протектором шин на оси.
2.10.Запрещается превышать максимальную допустимую нагрузку, указанную на тали и использовать таль для поднятия и опускания грузов.
2.11.При движении в составе автопоезда следует помнить, что тормозной путь автомобиля с прицепом, не имеющим тормозных устройств, больше, чем у одиночного автомобиля. При резком торможении на скользкой дороге может произойти занос, прицепа. Необходимо избегать резких маневров.
2.12.При движении с прицепом необходимо учитывать значительные размеры автопоезда. Они ограничивают возможности маневра при обгонах, а при движении задним ходом, требуют от водителя специальных навыков.



При движении автопоезда задним ходом необходимо обязательно убедиться в безопасности маневра для окружающих.

3.Маркировка

3.1.Маркировка должна соответствовать ГОСТ Р 51980-2002 и требованиям ТУ.
3.2.На прицепе, с правой стороны в передней его части, наносится идентификационный номер прицепа.
3.3.На передней части прицепа установлена заводская табличка, которая имеет следующие данные
-знак соответствия
-наименование изготовителя
-номер одобрения типа ТС
-код VIN
-максимально допустимая масса прицепа
-максимально допустимая нагрузка на дышло

В идентификационном номере прицепа отражены следующие данные

1	2	3	4	5	6	7	8	9	10	11	12	13	14	15	16	17
X	**Z**	**L**	**8**	**5**	**0**	**1**		**1**	**0**	**0**	*	*	*	*	*	*

Поз.1-3, Международный идентификационный код изготовителя — ООО «Тавиалс»
Поз. 4-9, Описательная часть идентификационного номера прицепа к легковому автомобилю
Поз.10, Не используется «0»
Поз.11, Не используется «0»
Поз.12-17, Порядковый номер прицепа

4.Указания по эксплуатации прицепа

4.1.Эксплуатация прицепа автомобильного.
4.1.1.Срок службы прицепа, а также надежность его работы зависят от условий эксплуатации, и соблюдении правил обкатки нового прицепа. (Внимание П. 2)
4.1.2.Соединение прицепа с автомобилем необходимо производить в следующей последовательности:
-соединить ТСУ автомобиля и сцепное устройство прицепа
-при помощи болтов или карабинов закрепить предохранительные цепи к ТСУ автомобиля (Внимание П. 1.3.13)
-соединить электрооборудование прицепа и сеть автомобиля
-проверить работу световых приборов
-проверить давление воздуха в шинах прицепа и довести его до нормального.
4.1.3.При перевозке груза размещайте его по центру прицепа, при этом нагрузка на сцепной шар ТСУ должна быть от 5 кг до 25 кг. При помощи грузовых ремней надежно закрепить груз,чтобы избежать его перемещений при движении.

Неправильное размещение груза и превышение максимальных нагрузок на шар ТСУ может привести к нарушению устойчивости движения автопоезда.

4.1.4.Борта кузова прицепа оснащены замками и устанавливаются на петлях. Для перевозки длиномерных грузов они легко открываются и демонтируются при необходимости.
4.1.5.Перевозимый груз должен быть расположен так, чтобы его выступающие части не закрывали заднюю панель прицепа с электрооборудованием, светосигнальными приборами и номерным знаком.

Не допускается движение автопоезда с закрытым государственным регистрационным номером.

4.1.6.Прицеп оборудован самосвальным устройством (кроме H4520, N5521, N3020, N4520), позволяющим быстро освободить кузов от сыпучих грузов и легко погрузить на прицеп необходимую технику.

Не допускается движение автопоезда с самосвальным устройством не зафиксированным страховочным шплинтом.

4.1.7.Для того, чтобы оборудовать автоприцеп тентом, необходимо установить в боковые борта дуги и зафиксировать их. Расположить на дугах тент и при помощи фала натянуть его, фиксируя на крючках расположенных вдоль бортов. Не допускается использовать петли для крепления груза.
Подробная инструкция прилагается к каркасу тента.

Типовая схема установки средних дуг

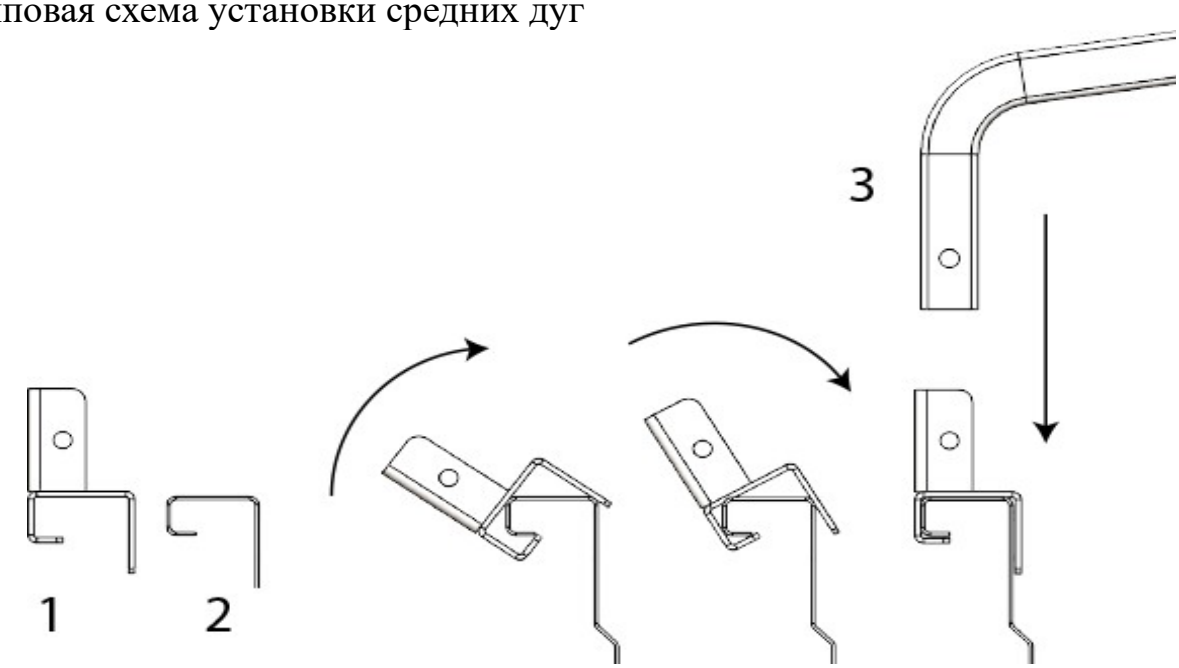

Для сборки средних дуг прицепа необходимо установить крепление дуг (1) на борт (2) как показано на схеме, затем смонтировать дугу (3) и закрепить болтовым соединением.
Передняя и задняя дуги тента устанавливаются в стойки боковых бортов
4.1.8.Задняя панель с электрооборудованием и светосигнальными приборами быстросъемная (для прицепов ДОН в комплектации «водный»). Не рекомендуется погружать фонари прицепа в воду. Если это по какой-либо причине произошло, перед подключением электропроводки прицепа к автомобилю, необходимо просушить все электрические приборы.
4.1.9.Не допускается превышать нагрузки, указанные в табличке подкатного колеса. Для стационарного хранения рекомендуется использовать опорную

стойку. Рекомендуемая нагрузка на подкатное колесо не более 100 кг, на опорную стойку не более 250 кг.

5.Транспортирование

5.1.Полностью укомплектованные шасси должны быть отправлены в собранном или разборном виде без упаковки. Допускается отправка в деревянной таре если это предусмотрено договором поставки прицепа. Руководство по эксплуатации и сопроводительная документация должны быть вложены в водонепроницаемый пакет.
5.2.Прицепы могут транспортироваться железнодорожным и автомобильным транспортом. При погрузке применять схемы разработанные в соответствии с техническими условиями погрузки и крепления грузов на данном виде транспорта.
5.3.С прицепов отправленных потребителям, могут снимать и укладывать в коробку из гофрокартона отдельные детали и узлы. Перечень их должен быть указан в упаковочном листе.
5.4.При передаче прицепа потребителю в разобраном виде сборку и предпродажную подготовку выполняет конечный пользователь.

6. Хранение

6.1.Если прицеп не эксплуатируется более трех месяцев, его необходимо законсервировать. Для этого необходимо провести следующие мероприятия:
-провести очистку от грязи рамы, дисков колес, помыть, вытереть насухо.
-накачать шины до нормального давления.
-произвести смазку ступиц колес, рессор и замкового устройства.
-заклеить контакты штепсельной вилки промасленной бумагой.
Наилучшие условия хранения прицепа достигаются в чистом, сухом помещении с температурой воздуха не менее +5° и должны соответствовать ГОСТ 15150. Для длительного хранения установите раму прицепа на металлические или деревянные подставки (козлы) так, чтобы колеса приподнялись над землей, а рессоры оказались разгруженными. Избегайте прямого воздействия солнечных лучей на шины и детали из пластика. Расконсервация прицепа должна быть проведена в соответствии с
ГОСТ 9.014-78.

7. Техническое обслуживание

7.1.Общие требования.
Прицеп прост в техническом обслуживании и надежен в эксплуатации. Техническое обслуживание прицепа рекомендуется выполнять на станциях технического сервиса.

Большинство деталей и узлов прицепа имеют цинковое покрытие, нанесенное методом гальванического или горячего цинкования, что повышает их коррозионную стойкость. Исключение составляют ступичный узел, рессоры, ось прицепа и труба крепления замкового устройства.
При эксплуатации прицепа, особенно в осенне-зимний период, для защиты цинкового покрытия от окисления, прицеп рекомендуется обрабатывать защитным составом, а после поездки смыть грязь, песок, снег, противогололедные реагенты и вытереть насухо.
Перед первым выездом и далее через каждые 1000 км необходимо проверять затяжку резьбовых соединений, крепление колес, крепление замкового устройства, дышла и подвески прицепа. А также нанести смазку на сцепное устройство, и хвостовики рессор.
Перед каждым выездом проверять надежность сцепки прицепа с автомобилем-тягачем, отрегулировать положение груза на прицепе. При этом обеспечивая статическую нагрузку на сцепной шар тягово-сцепного устройства (ТСУ) от 5 кг до 25 кг. Проверить давление в шинах колес и работу фонарей прицепа.
7.2.Обслуживание подвески.
Обслуживание включает в себя осмотр и при необходимости ремонт амортизаторов, ступиц и рессор прицепа.
7.2.1.При повреждении резиновых втулок амортизатора замените их новыми, а при обнаружении течи масла в амортизаторе замените его. При уменьшении эффективности работы амортизатора ухудшаются гашение колебаний прицепа.
7.2.2.Ступичный узел - необслуживаемый; смазки и регулировки не требует. Пробег не регламентируется и зависит от условий эксплуатации. В случае выхода из строя, необходимо обратиться на СТО для замены ступицы или подшипника (момент затяжки ступичной гайки 190 - 220 Н/м, резьба правая).
7.2.3.При проверке ручной тали внимательно осмотрите фал, в случае обнаружения повреждения или надрыва замените его.
Все движущиеся детали лебедки должны быть чистыми, смазанными. Отложения соли, грязи и других химических реагентов необходимо удалить.

Для избежания несчастных случаев необходимо тщательно следить за техническим состоянием лебедки.

7.2.4. При повреждении втулок рессоры замените их. Для устранения скрипа рессор смазать листы графитной смазкой.

8. Гарантия изготовителя

Предприятие изготовитель гарантирует соответствие прицепа ТУ 4591-100-16111958.2018 ТУ в течении 12 месяцев со дня его продажи, отмеченного в гарантийном талоне и заверенного штампом организации, продавшей прицеп и при пробеге не более 25000 км, в случае соблюдения правил эксплуатации, обслуживания и хранения, но не позднее 18 месяцев со дня изготовления.

Устранение неисправностей в гарантийный период, производиться за счет предприятия-изготовителя.

В случае использования прицепа не по назначению, эксплуатации его с нарушениями указаний прописанных в руководстве по эксплуатации, при повреждении прицепа, в том числе при ДТП, если оно произошло не по вине изготовителя, при самостоятельной разборке и ремонте узлов, а также внесением каких-либо изменений в конструкцию, без согласования с разработчиком, предприятие-изготовитель рекламаций от потребителя не принимает и претензий не рассматривает.

Также претензии потребителя не рассматриваются при некомплектности прицепа, при повреждении защитного покрытия прицепа в следствии внешних воздействий, включая эрозионный износ и естественные истирания по местам контакта сопрягаемых деталей, возникшее при эксплуатации прицепа, при воздействии химически активных веществ, в том числе применяемых для предотвращения замерзания поверхности дорог, продуктов жизнедеятельности животных, удары камней, града, молнии и прочих природных явлений.

Претензии не подлежат рассмотрению и удовлетворению в следующих случаях:

-не предоставление потребителем затребованных деталей для исследования и проверки

-утери ПТС прицепа

-эксплуатации прицепа с автомобилями у которых присоединительные размеры ТСУ и разъемов для электропитания выполнены не по ОСТ 37.001.096-93 и евростандарта.

Техническое обслуживание прицепа в гарантийный период производиться за счет владельца прицепа.

Гарантийные обязательства предприятия-изготовителя не распространяются на:

-повреждения приборов освещения и светотехники

-лампочки

-рекламации на шины необходимо предъявлять заводу-изготовителю шин. Наименование завода-изготовителя шин определяется по товарному знаку на изделии.

9. Порядок оформления рекламаций

При обнаружении неисправности владелец прицепа обязан обратиться с письмом-заявкой или актом рекламации на завод-изготовитель по адресу: 347927, Ростовская область, г. Таганрог, ул. Поляковское шоссе, 16В

В заявке должны быть указаны:

1.Модель, заводской номер и VIN код прицепа и дата его приобретения в магазине.

2.Полный почтовый адрес и контактный телефон владельца.

3.Характер неисправности или поломки, обстоятельства при которых оно произошло, примерный пробег прицепа.

Акт о предъявлении рекламаций изготовителю должен быть составлен потребителем при участии представителя предприятия, выполнившего гарантийный ремонт либо представителя независимой экспертной организации, а в случаях, связанных с ДТП, акт о предъявлении рекламации дополняется актом ГИБДД. Акт должен быть выслан изготовителю не позднее чем через 5 календарных дней со дня его составления. В случае подтверждения вины изготовителя в выходе из строя предъявленных деталей, предприятие безвозмездно высылает владельцу новые детали. Акты составленные и высланные с отступлением от выше приведенных требований, предприятием к рассмотрению не принимаются.

10. Комплект поставки.

Проверку комплектности прицепа проводят сверкой наличия оборудования по таблице 4

Таблица 4

№	Обозначение	ДОН В3517	ДОН В3618	ДОН Н4221	ДОН Н5521, ДОН-2 N5521	СТАРТ Н3020, СТАРТ Н4520, СТАРТ-2 N3020, СТАРТ-2 N4520
1	Прицеп	1 к-т	1 к-т	1 к-т	1 к-т	1 к-т
2	Паспорт (руководство по эксплуатации)	1	1	1	1	1
3	Противооткатные упоры	Доп. оборудование	2	2	2	2
Дополнительное оборудование						
4	Подкатное колесо					
5	Лебедка в сборе с узлом крепления на дышло					
6	Носовой упор в сборе с кронштейном					

7	Кронштейн запасного колеса на дышло					
8	Запасное колесо					
9	Ролик средний	-				-
10	Ролик килевой	-				-
11	Лебедка в сборе с узлом крепления на борт	-	-			
12	Ложемент в сборе с креплением					-
13	Фанера	-	-			
14	Комплект бортов	-	-			
15	Тент с каркасом	-	-			
16	Дополнительный комплект электропроводки для подключения фонаря заднего хода прицепа					
17	Удлинитель дышла*	-				

“-” установка не возможна

*** ПРИ УСТАНОВКЕ УДЛИНИТЕЛЯ ДЫШЛА НЕОБХОДИМО ОТРЕГУЛИРОВАТЬ ОСЬ!!!**

11. Порядок сборки из транспортировочного состояния.

Поставка автомобильного прицепа осуществляется в виде «спарки» (2 единицы в разобранном состоянии, сложенные определенным образом для удобства транспортировки). Поэтому перед началом сборки необходимо распаковать «спарку» - снять транспортировочные крепления, освободить детали и сборочные единицы от стяжек, бумаги, пленки и т. п.

Сборку автомобильных прицепов B3517, B3618, H4221 и H5521 рекомендуется производить по шагам, расписанным в соответствующих инструкциях.

Схемы по сборке автомобильных прицепов H3020, H4520, N3020, N4520 вложены в коробки с комплектующими.

N5521

Собрать дышло согласно схеме, предварительно установить на гнутики дышла крепления противоотката и петли крепления груза.

Крепление противоотката установить на саморезы цилиндрические 4,3x6,4 с внутренней стороны гнутика дышла левого (2), отверстия под саморезы рекомендуется предварительно рассверлить либо сверлом, либо

саморезом со сверлом.

Петлю крепления груза установить на винты со скругленной головкой ГОСТ Р ИСО 7045 - М6х12 и гайки самоконтрящиеся М6.

Аналогичные действия выполняем с гнутиком дышла правым (3).

Поз.	НАИМЕНОВАНИЕ	К-во
1	Площадка крепления замка	2
2	Гнутик дышла левый в сборе	1
3	Гнутик дышла правый в сборе	1
4	Труба крепления замка 1,2 м	1
5	Перемычка дышла СБ	1
6	Перемычка дышла дополнительная СБ	1
7	Швеллер	2
8	Втулка (Труба 16х1,5, L=94) (В3618-02.07 бЧ)	6
9	Втулка (Труба 21х2,5, L=40) (В3618-02.08 бЧ)	3
10	Опора дышла	1
11	Ручка	2
12	Башмак противооткатный (AJ-U-01)	2
13	Болт М8х20 ГОСТ 7805-70	8
14	Болт М10х130 ГОСТ 7805-70	9
15	Гайка М8 (с. контр.)	8
16	Гайка М10(с.контр.)	9
17	Шайба А.8 ГОСТ 11371-78	16
18	Шайба А.10 ГОСТ 11371-78	12

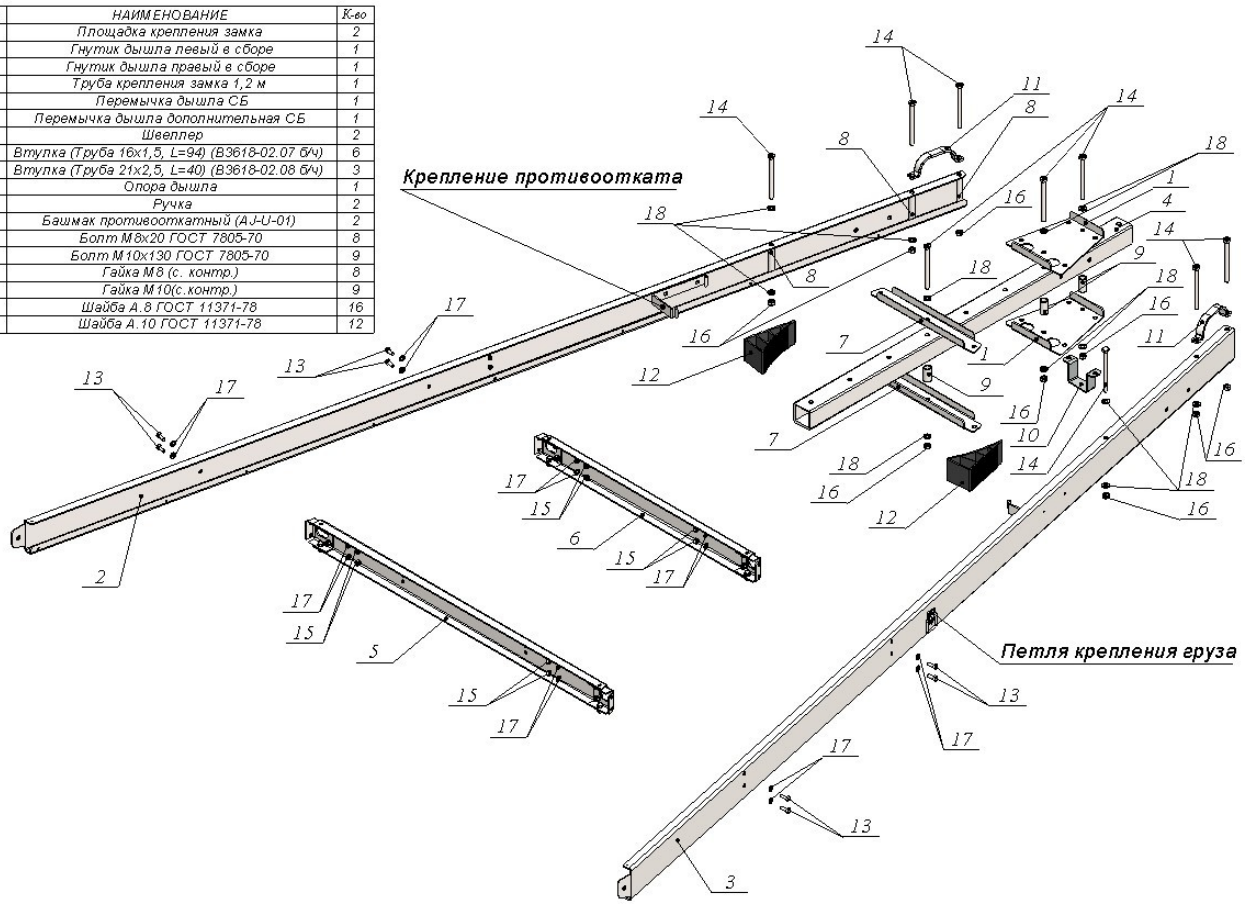

Перевернуть прицеп.

Установить детали поз. 3, 4, 5

Закрепить резиновые отбойники хода рессор.

Установить оси прицепа с рессорами предварительно установив прокладки (6).

Закрепить рессоры, произвести обтяжку стремянок крепления рессор, установить и закрепить дышло прицепа.

Закрепить раму с дышлом двумя фиксаторами.

Закрепить амортизаторы согласно схеме.

Установить и закрепить крылья.

Уложить и подключить электропроводку, закрепить ее хомутами к раме и дышлу, оставив свободной необходимую длину для подключения к автомобилю.

Установить колеса, установить прицеп на колеса.

Закрепить сцепное устройство вместе с страховочными цепями с карабинами и креплением вилки.

Поз.	НАИМЕНОВАНИЕ	К-во
1	Рама	1
2	Дышло	1
3	Кронштейн крепления рессоры передний	2
4	Кронштейн крепления рессоры задний	2
5	Кронштейн крепления рессоры передний А3515	4
6	Прокладка для рессоры	4
7	Ось с рессорами	2
8	Втулка крепления дышла	2
9	Втулка амортизатора	8
10	Втулка дистанционная (10)	4
11	Втулка дистанционная (31)	4
12	Фиксатор дышла	2
13	Амортизатор СА3 ВА3-2101 задний	4
14	Отбойник	4
15	Скоба крепления гофры d16-17	2
16	Фонарь габаритный (ГФ 3.19 LED-41)	2
17	Болт М8х20 ГОСТ 7805-70	4
18	Болт М8х30 ГОСТ 7805-70	6
19	Болт М8х35 ГОСТ 7805-70	10
20	Болт М10х25 ГОСТ 7805-70	2
21	Болт М12х70 ГОСТ 7805-70	4
22	Болт М12х80 ГОСТ 7805-70	6
23	Болт М12х90 ГОСТ 7805-70	4
24	Гайка М8 (с. контр.)	24
25	Гайка М10(с.контр.)	2
26	Гайка М12(с.контр.)	14
27	Саморез цилиндрический 4,3х6,4	2
28	Саморез цилиндрический 4,3х12,7	6
29	Шайба А.8 ГОСТ 11371-78	44
30	Шайба А.10 ГОСТ 11371-78	4
31	Шайба А.12 ГОСТ 6958-78	8
32	Шайба А.12 ГОСТ 11371-78	20

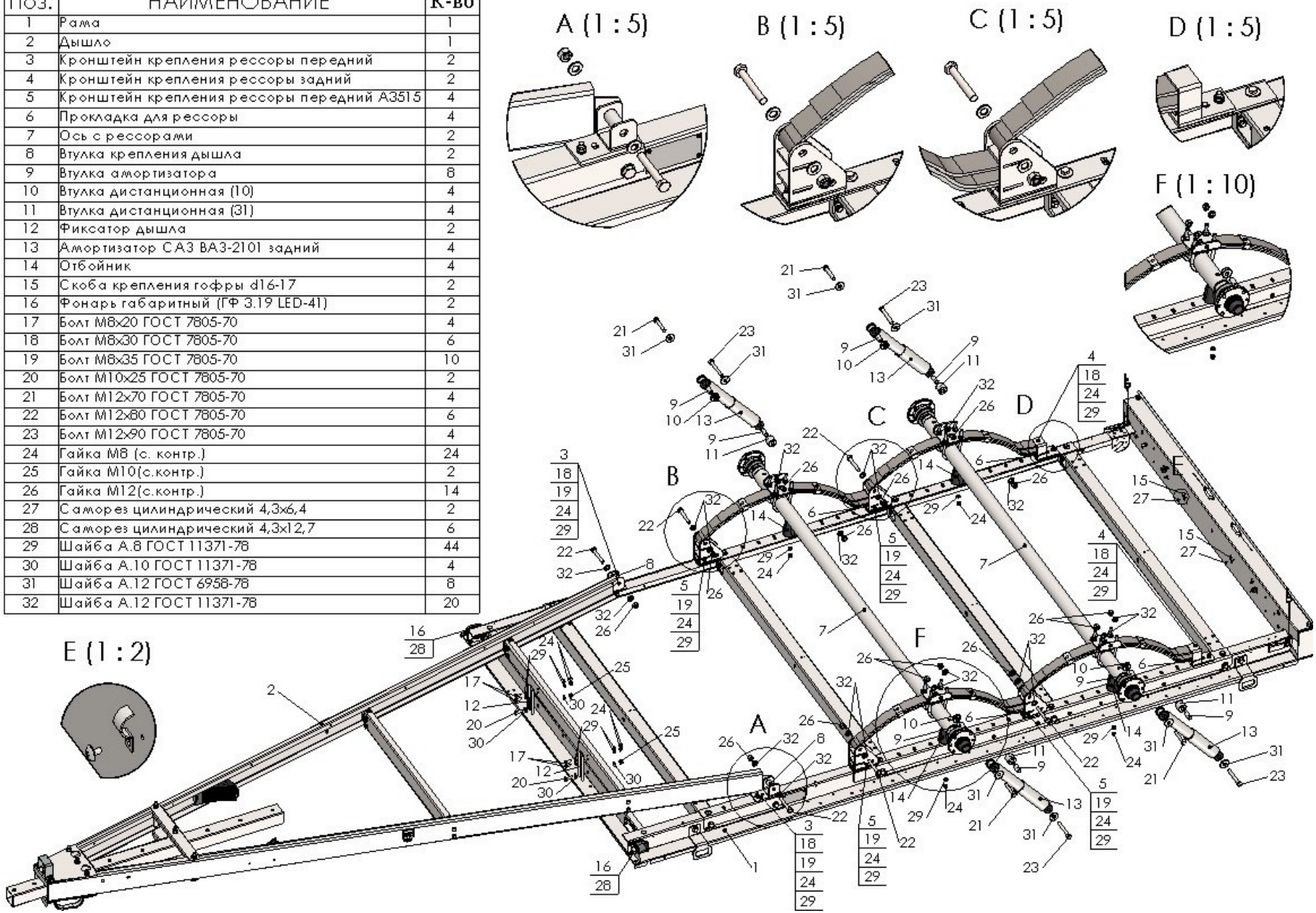

ТИПОВАЯ СХЕМА ПОДКЛЮЧЕНИЯ СВЕТОВЫХ ПРИБОРОВ ДЛЯ ПРИЦЕПОВ АВТОМОБИЛЬНЫХ СЕРИИ «ДОН» ООО «ТАВИАЛС»

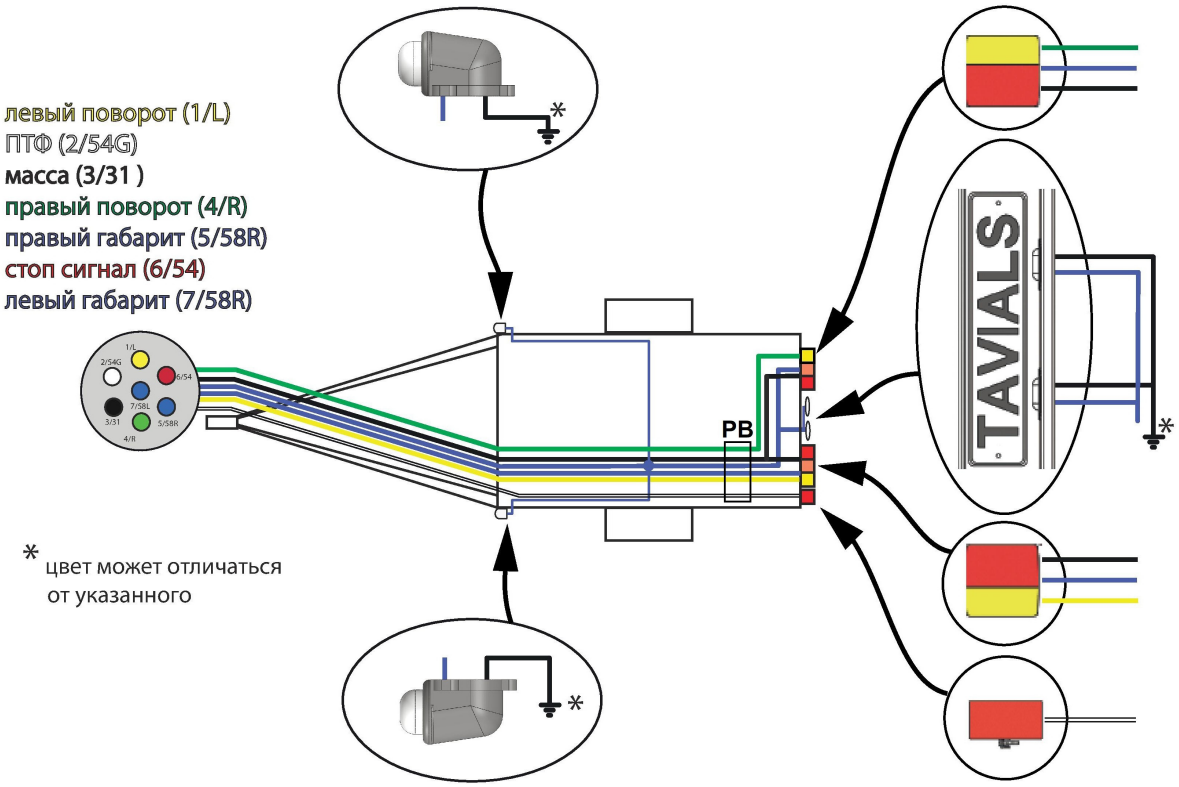

ТИПОВАЯ СХЕМА ПОДКЛЮЧЕНИЯ СВЕТОВЫХ ПРИБОРОВ ПРИЦЕПА ОБЩЕГО НАЗНАЧЕНИЯ ООО «ТАВИАЛС»

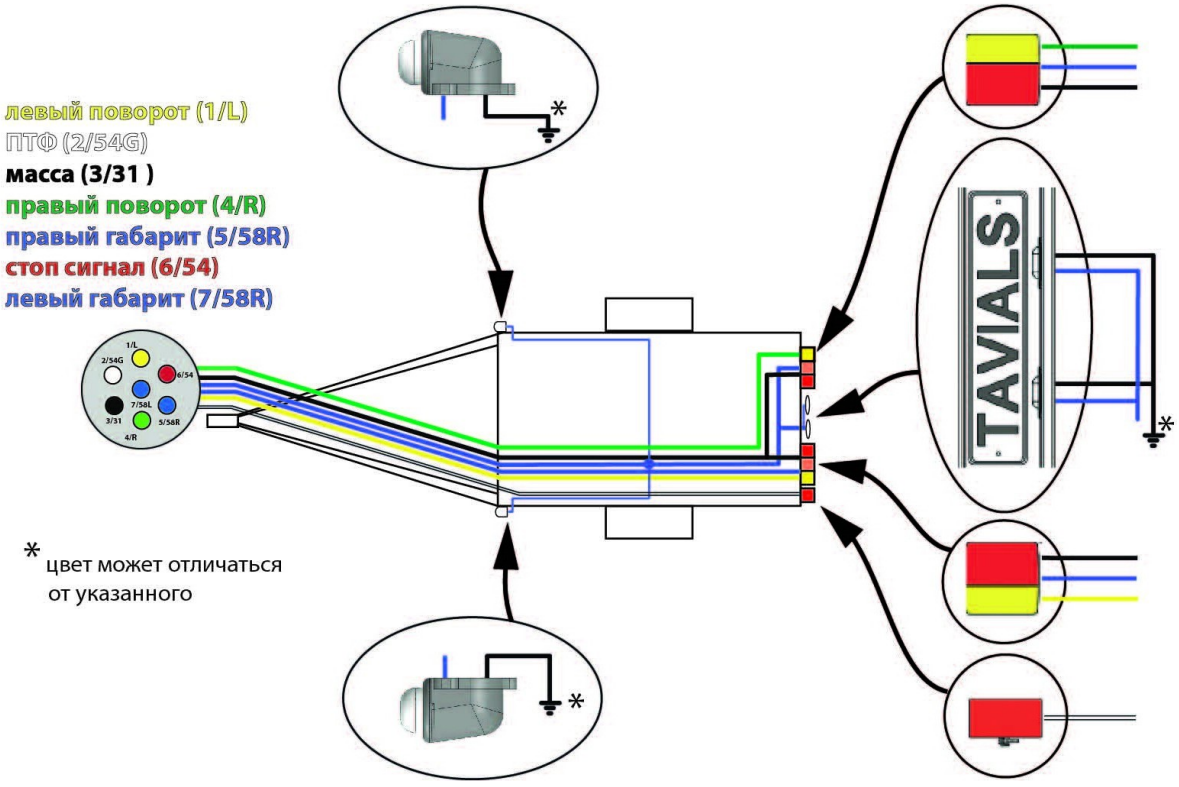

12. Свидетельство о приемке

Прицеп к легковому автомобилю модель:

Идентификационный номер:

X	**Z**	**L**	**8**	**5**	**0**	**1**		**1**								

Соответствует технической документации и признан годным к эксплуатации.

Дата выпуска_____
(год, месяц, число)

Мастер цеха_____/ /

Контролер ОТК_____/ /

Штамп ОТК_____/ /

13. Свидетельство о проведении предпродажной подготовки

Предпродажная подготовка

1 Вымыть и просушить прицеп.
2 Проверить наличие идентификационного номера и заводской таблички на прицепе, с правой стороны в передней ее части (П. 3). Сверить идентификационный номер с идентификационным номером в руководстве по эксплуатации.
3 Проверить наличие полного комплекта поставки (П. 10).
4 Исключить все механические повреждения деталей и узлов прицепа.
5 Проверить затяжку всех резьбовых соединений.
6 Проверить работу ступиц колес и смазку замкового устройства (П. 2.1., П. 7.2.2.).
7 Давление воздуха в шинах должно соответствовать маркировке на шинах.
8 Проверить функционирование электрооборудования. Жгуты проводов и светотехника должны быть в рабочем состоянии и надежно закреплены на прицепе (П. 1.3.15.).
9 Проверить работу замкового устройства.
10 При наличии тормозной системы произвести ее регулировку и проверку.

Предпродажная подготовка проведена

_____ _____ _____

(наименование организации) (дата) (подпись) М.П

14. Свидетельство о продаже

Прицеп к легковому автомобилю модель:

Идентификационный номер:

X	**Z**	**L**	**8**	**5**	**0**	**1**		**1**								

Продан_____

(наименование торговой организации, адрес)

Продавец_____

(подпись и штамп организации)

Дата продажи_____

(число, месяц, год)

Корешок талона № 1 ……. на гарантийный ремонт прицепа к легковым автомобилям модели

*Мастер*_____

Общество с ограниченной ответственностью
«ТАВИАЛС»

Талон № 1

на гарантийный ремонт прицепа к легковым автомобилям модели …….
Заводской номер _____ _____
дата
изготовления

Продан организацией_____

наименование
_____
_____20 г.

Штамп организации_____

подпись

Владелец и его адрес_____
_____
_____

подпись

Выполнены работы по устранению неисправностей:
_____
_____
_____
_____
_____
_____

_____20 г. Мастер _____

подпись

Владелец _____

подпись
Утверждаю
Начальник цеха_____

наименование ремонтного или
бытового предприятия

Штамп цеха _____ 20 г.

_____
подпись

Примечание:

Корешок талона № 2 ……. на гарантийный ремонт прицепа к легковым автомобилям модели

*Мастер*_____

Общество с ограниченной ответственностью
«ТАВИАЛС»

Талон № 2

на гарантийный ремонт прицепа к легковым автомобилям модели …….
Заводской номер _____ _____
дата
изготовления

Продан организацией_____

наименование
_____
_____20 г.

Штамп организации_____

подпись

Владелец и его адрес_____
_____
_____

подпись

Выполнены работы по устранению неисправностей:
_____
_____
_____
_____
_____
_____

_____20 г. Мастер _____

подпись

Владелец _____

подпись
Утверждаю
Начальник цеха_____

наименование ремонтного или
бытового предприятия

Штамп цеха _____ 20 г.

_____
подпись

Примечание:

Корешок талона № 3 ……. на гарантийный ремонт прицепа к легковым автомобилям модели

*Мастер*_____

Общество с ограниченной ответственностью
«ТАВИАЛС»

Талон № 3

на гарантийный ремонт прицепа к легковым автомобилям модели …….
Заводской номер _____ _____
дата
изготовления

Продан организацией_____

наименование
_____
_____20 г.

Штамп организации_____

подпись

Владелец и его адрес_____
_____
_____

подпись

Выполнены работы по устранению неисправностей:
_____
_____
_____
_____
_____
_____

_____20 г. Мастер _____

подпись

Владелец _____

подпись
Утверждаю
Начальник цеха_____

наименование ремонтного или
бытового предприятия

Штамп цеха _____ 20 г.

_____
подпись

Примечание:

15. Особые отметки

Изготовитель:

Общество с ограниченной ответственностью «ТАВИАЛС»
ИНН 6168089056 КПП 616801001 ОГРН 1166196100509
Юридический адрес: 344900 Ростовская область г. Ростов-на-Дону
ул. Доватора д. 150 оф. 312
Фактический адрес: 347927 Ростовская область г. Таганрог
ул. Поляковское шоссе 16В
Банк: Филиал «Ростовский» АО «Альфа-Банк» г. Ростов-на-Дону
Адрес: 344103 Россия, г. Ростов-на-Дону, Советский Район,
ул. 339-й Стрелковой Дивизии, дом № 5/60б
р/сч: 40702810926140000461
к/сч: 30101810500000000207
БИК 046015207

видео по сборке и модернизации
доступны на сайте WWW.TAVIALS.RU

2024 г.