## ПРАВИЛА ЭКСПЛУАТАЦИИ И ТЕХНИЧЕСКОГО ОБСЛУЖИВАНИЯ:

- Каждые 1000 км следует проверять затяжку всех соединений. При управлении автомобилем на не асфальтированном покрытии максимальная грузоподъемность сокращается в 2 раза, а скорость не должна превышать отметку 30 км/ч;
- Запрещается превышать максимальную грузоподъемность ТСУ;
- При сцепке прицепа с автомобилем шар ТСУ должен быть смазан консистентной смазкой;
- Во время буксировки прицеп должен быть соединён страховочным тросом;
- При необходимости изменения конструкции транспортного средства (сверление, удаление усилителя бампера и т. п.), следует посоветоваться с дилером автозавода производителя;
- Если в точках крепления ТСУ имеется слой битума или противошумный материал, его следует удалить;
- Сведения о максимально допустимой массе буксируемого прицепа Вы можете получить у дилера автозавода производителя, но она не может превышать массу, указанную в данном руководстве;
- Если необходимо сверление кузова или лонжеронов, следите за тем, чтобы не повредить электропроводку. Кромки отверстий необходимо обработать антикоррозийным составом;
- После монтажа ТСУ необходимо хранить данное руководство в комплекте с технической документацией автомобиля.

## ГАРАНТИИ ИЗГОТОВИТЕЛЯ:

Гарантийный срок эксплуатации ТСУ составляет 12 месяцев со дня продажи его магазином. Претензии по качеству ТСУ принимаются в течение срока гарантии при условии эксплуатации в соответствии с настоящим руководством по месту нахождения предприятия изготовителя.

Дата продажи:

___.____._____Г.

Штамп магазина:

Дата установки:

___.____._____Г.

Штамп ОТК:

FARKOP ROS ФАРКОПЫ БАГАЖНИКИ

www.farkopros.ru
8 (800) 511 66 45

# Тягово-сцепное устройство с типом шара E

**НЕ ПОДХОДИТ ДЛЯ АВТОМОБИЛЕЙ С НИЖНИМ ФОНАРЕМ**

Инструкция по установке и эксплуатации

Артикул:

**N23.01E**

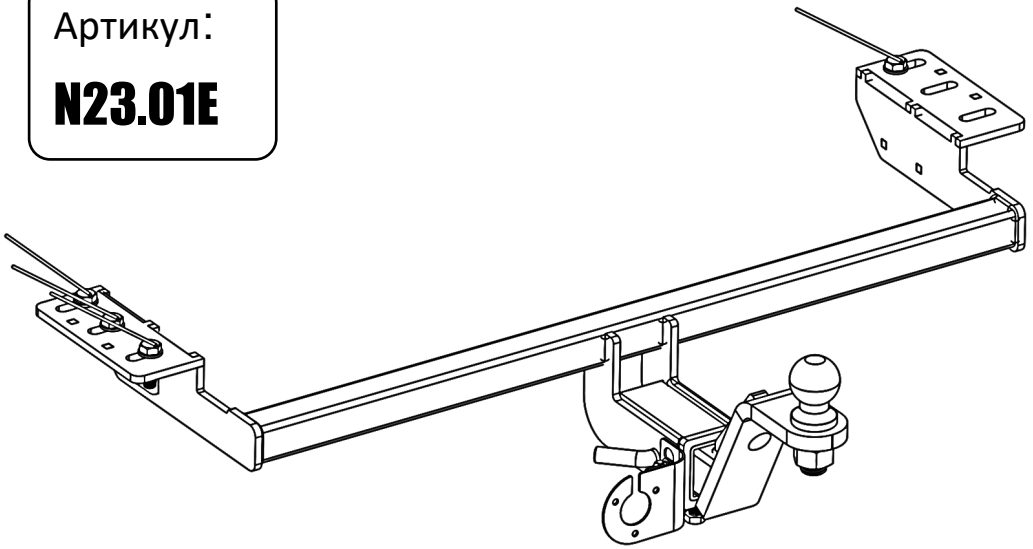

| Марка и модель автомобиля | Съем бампера | Подрезка бампера |
|---|---|---|
| **NISSAN LEAF 2009 – 2023 г.в.** | Да | Нет |

| D(кН) | S(кг) | T(кг) | C(кг) | A(кг) |
|---|---|---|---|---|
| 9,16 | 75 | 1200 | 750/1500* | 1750 |

**D** - горизонтальная сила, действующая между тягачом и прицепом;
**S** - максимально допустимая статическая вертикальная нагрузка на шар;

**T**- технически допустимая максимальная масса тягача;
**C**- максимальная масса прицепа по данным производителя ТСУ. (* - для прицепа, с тормозами)
**A** – максимальная масса прицепа по данным производителя ТСУ

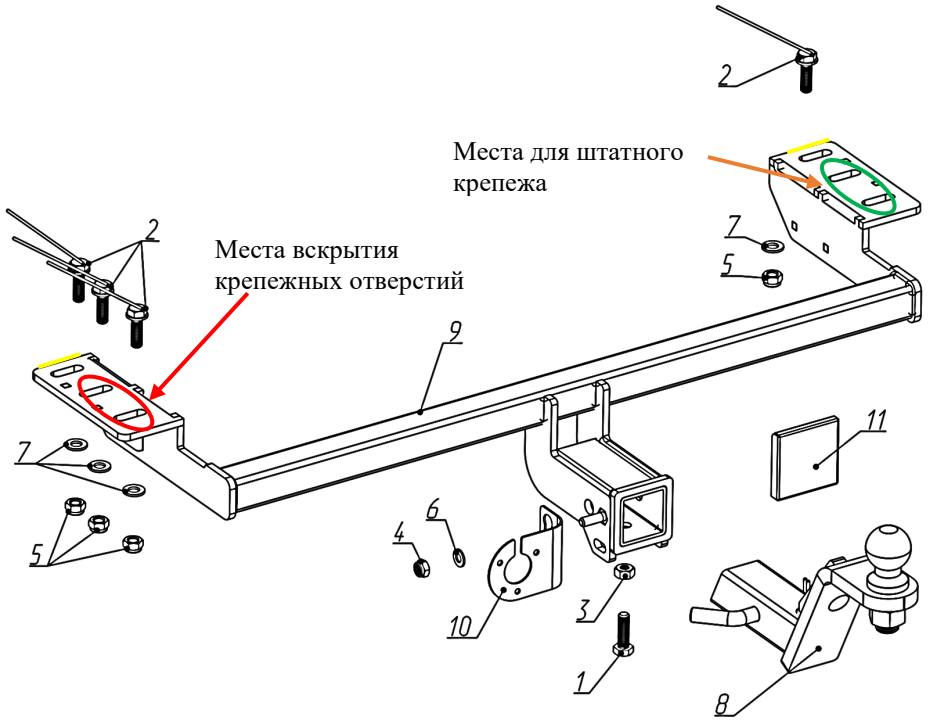


| | | | |
|---|---|---|---|
| **1.** | Болт М 12х40 | 1 | шт. |
| **2.** | Болт закладной N23.01A | 4 | шт. |
| **3.** | Гайка М12 | 1 | шт. |
| **4.** | Гайка М10 (контр.) | 1 | шт. |
| **5.** | Гайка М12 (контр.) | 4 | шт. |
| **6.** | Шайба М10 | 1 | шт. |
| **7.** | Шайба увеличенная М12 | 4 | шт. |
| **8.** | Вставка под квадрат S23.03E | 1 | шт. |
| **9.** | ТСУ в сборе | 1 | шт. |
| **10.** | Подрозетник F23.10A | 1 | шт. |
| **11.** | Крышка защитная (заглушка) F23.10E | 1 | шт. |

**Этап 1.**

Снять защиту днища, буксировочную петлю, согласно инструкции по разборке автомобиля;

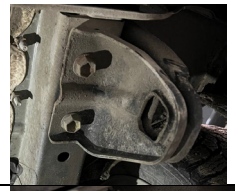

**Этап 2.**

Установить ТСУ (9) на места буксировочной петли согласно эскиза, при помощи штатных крепежных элементов;

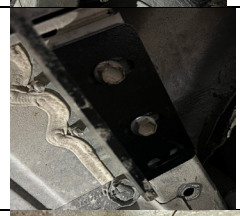

**Этап 3.**

Ориентируя ТСУ (9) по заводским отверстиям отступить от края крепления (желтая линия) 20 мм, затем в этом месте вскрыть отверстия 25 мм для установки закладных болтов;



**Этап 4.**

Отсутствующие в лонжероне отверстия вскрыть по месту через посадочные отверстия в креплениях. Диаметр сверла – 13 мм;



**Этап 5.**

Зафиксировать ТСУ при помощи закладных (2) установленных через отверстие 25 мм и комплектных крепежных элементов (5, 7);

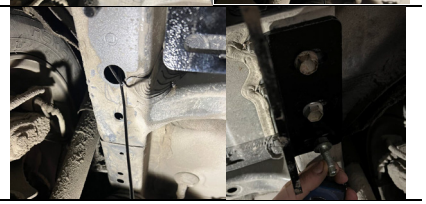

**Этап 6.**

Установить защиту днища на заводские места в обратном порядке, произведя подрезку по месту;

**Этап 7.**

Установить сцепной шар с помощью комплектных крепежных элементов - ось и шплинт пружинный, подтяните фиксатор с контргайкой (затягивать только при ненагруженном прицепе, а также для фиксации крышки);



**Этап 8.**

Отрегулировать положение ТСУ и произвести затяжку болтов и гаек;