Установка бокового борта

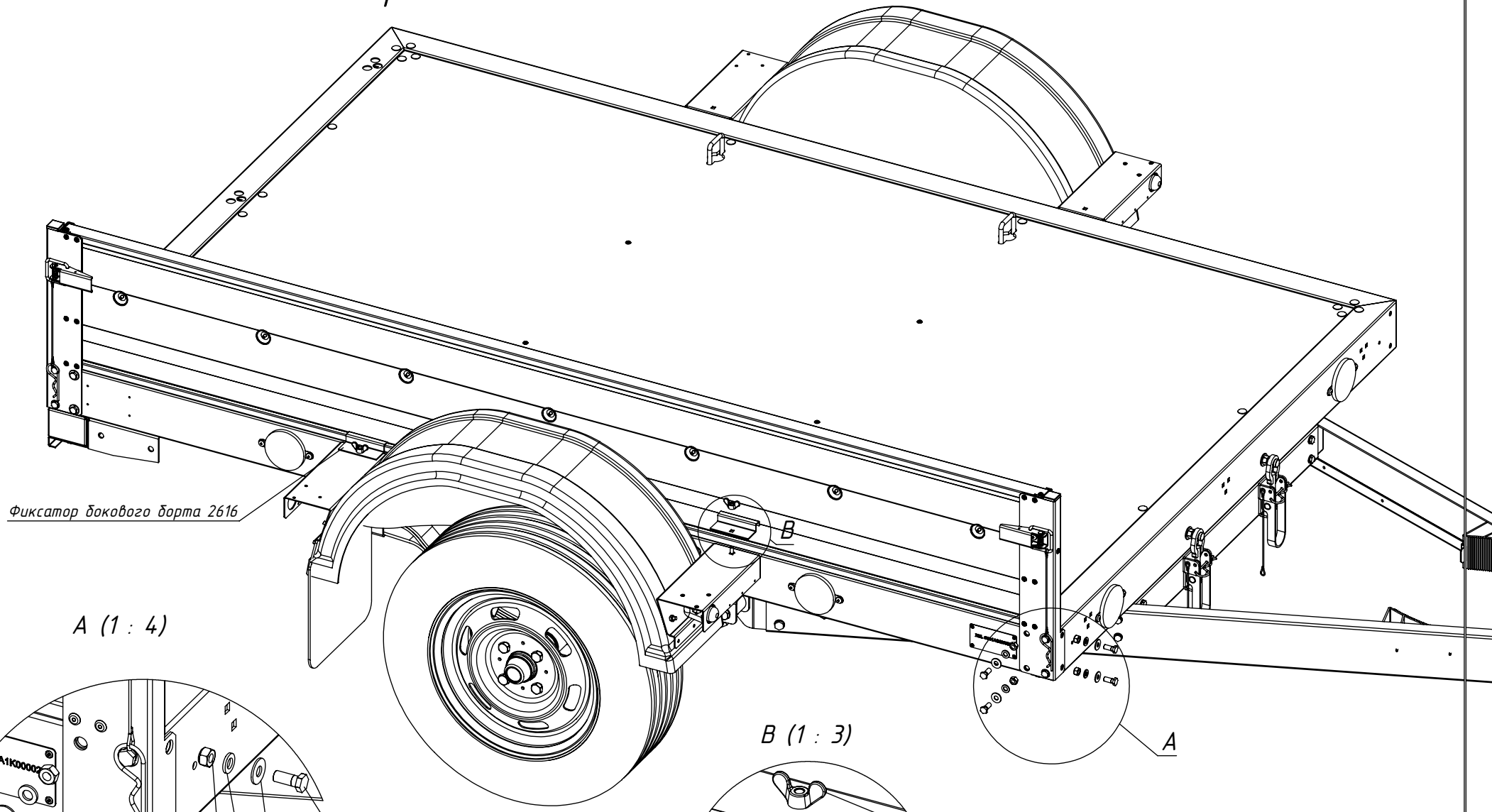

A (1 : 4)

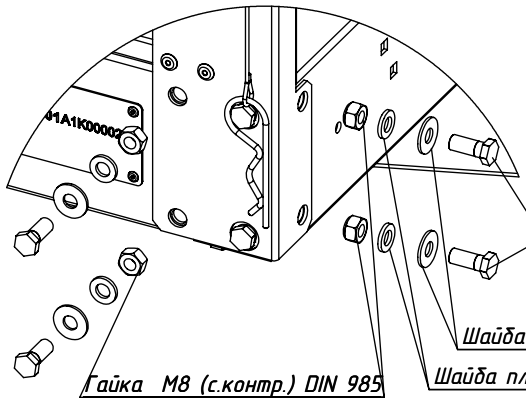

B (1 : 3)

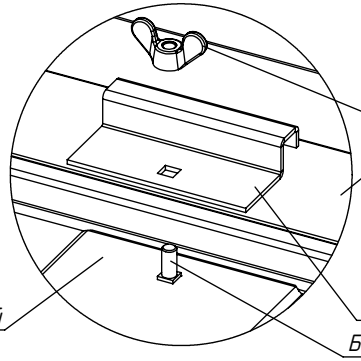

Установка заднего борта

A (1 : 2.5)

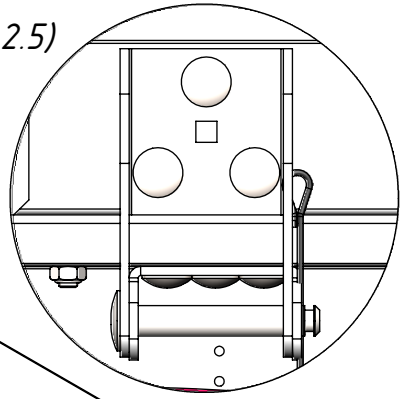

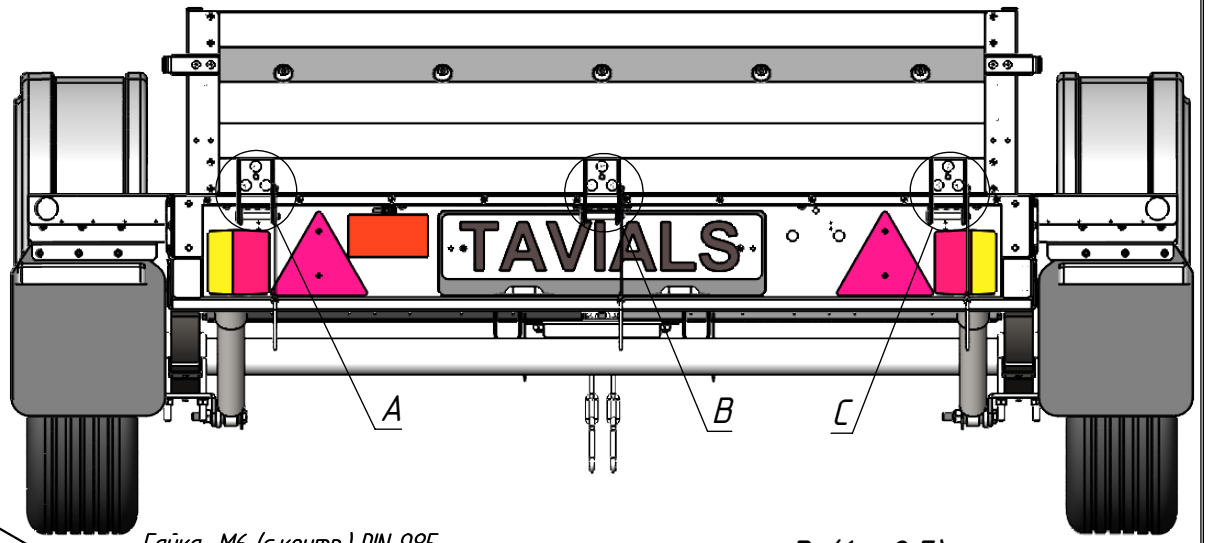

B (1 : 2.5)

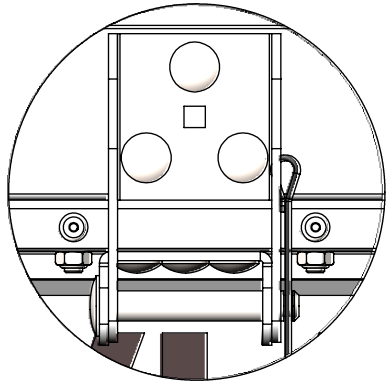

C (1 : 2.5)

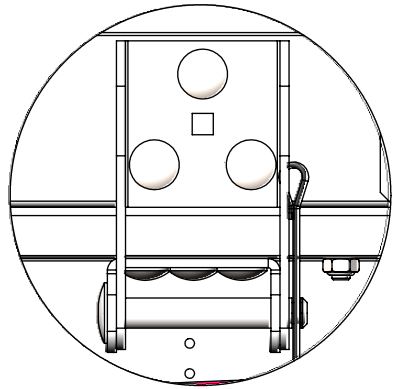

1. Произвести досборку боковых бортов.
2. Установить боковые борта на прицеп, закрепив их болтами.
3. Дополнительно закрепить боковые борта с помощь фиксаторов боковых бортов к креплениям крыльев.
4. Произвести досборку переднего / заднего борта (петли окончательно не затягивать).
5. Закрепить на переднюю / заднюю часть прицепа петли (окончательно не затягивать).
6. Установить на прицеп передний / задний борт и зафиксировать их замками.
7. Установить пальцы петель, зафиксировав их шплинтами снизу вверх.
8. Произвести окончательную затяжку всех резьбовых соединений. Для доступа к гайкам задних нижних петель, необходимо открыть задний борт.

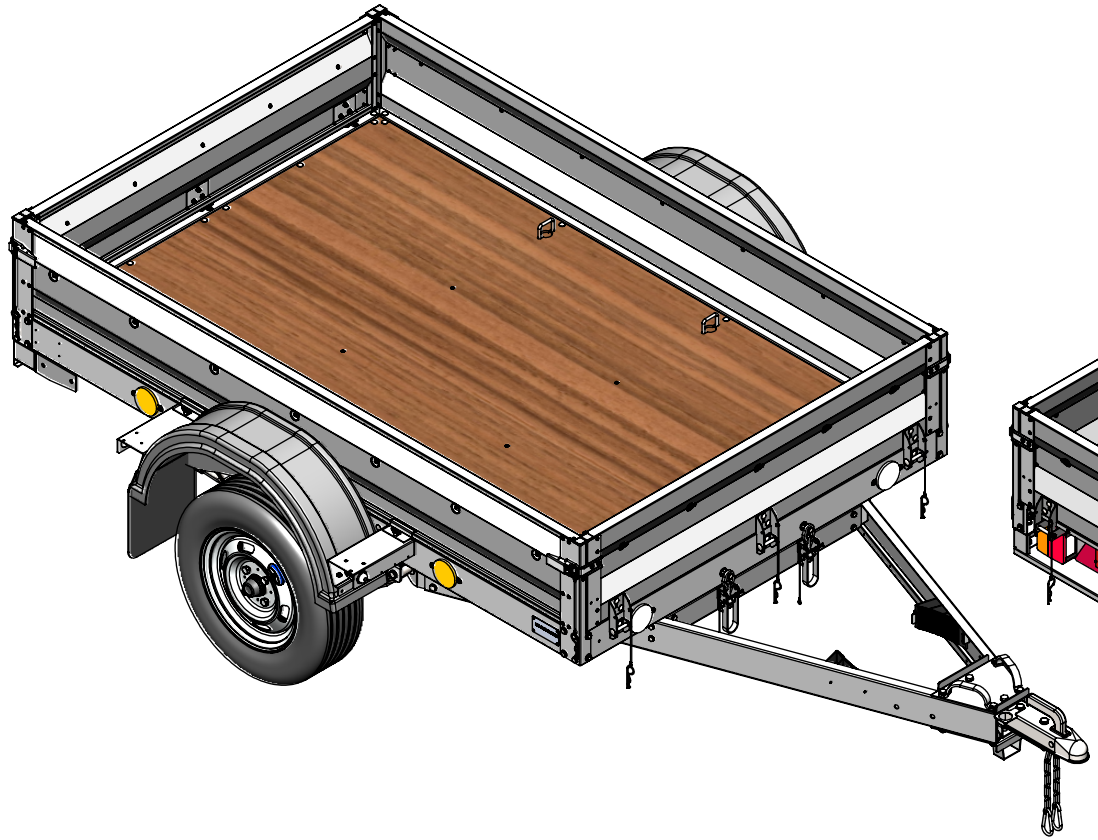

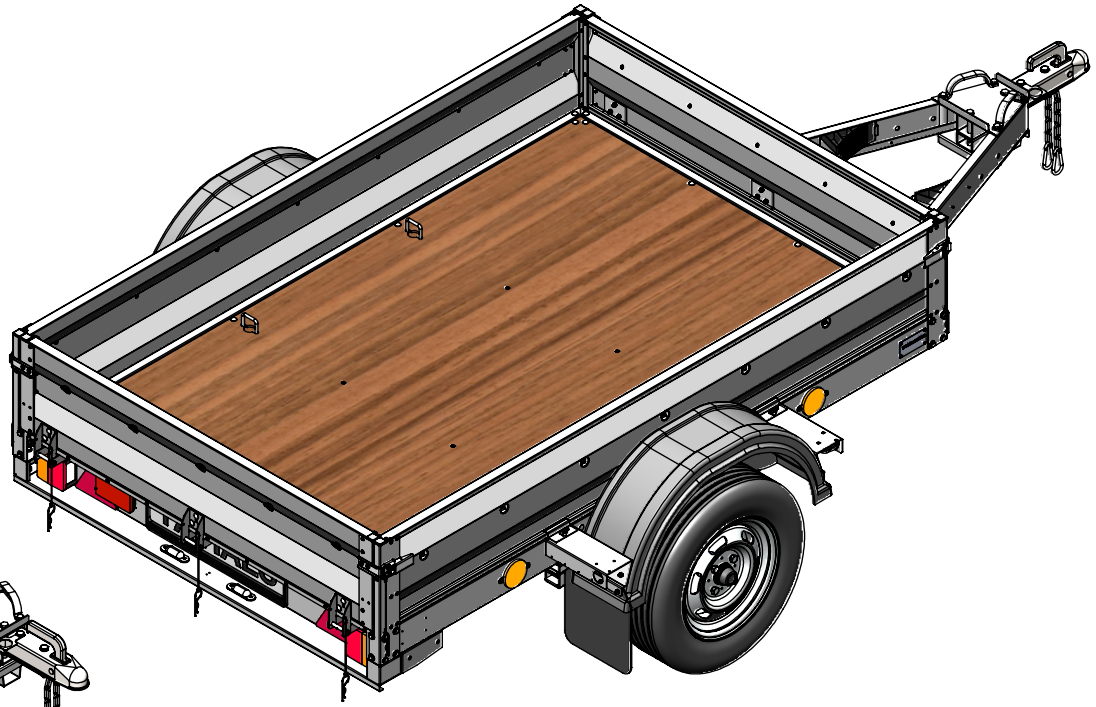

Установка переднего борта

