ООО «ТАВИАЛС»

Прицепы автомобильные

ДОН Н4221, ДОН Н5521

Порядок сборки из транспортировочного состояния

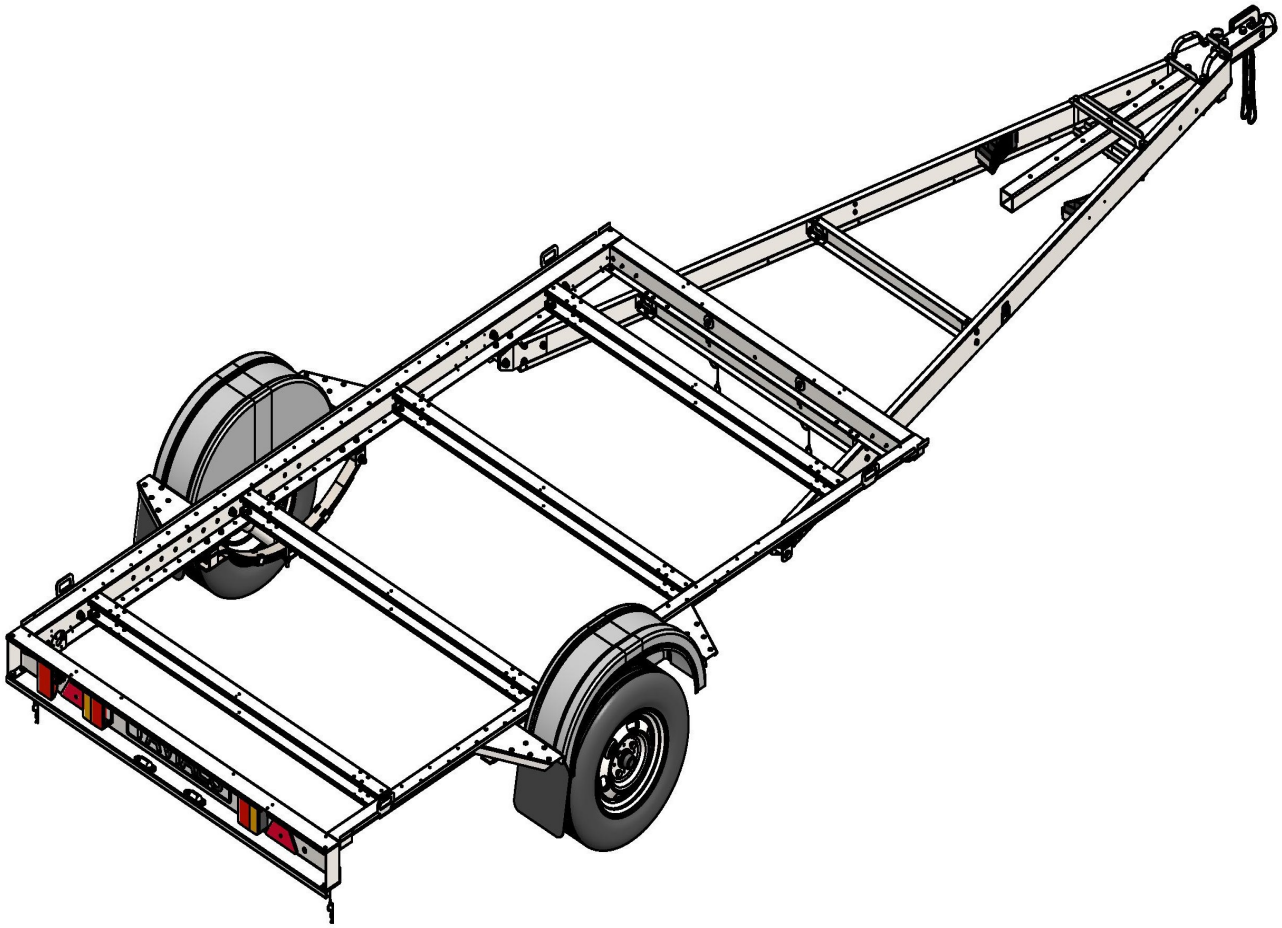

ШАГ 1

- кронштейн дышла левый (2) закрепить, используя болты М10х25 (5), гайки М10 (с. контр.) (8) и шайбы 10 (10).
- крепление противоотката (3) установить на саморезы цилиндрические 4,3х6,4 (9) с внутренней стороны гнутика дышла левого (1), отверстия под саморезы рекомендуется предварительно рассверлить либо сверлом, либо саморезом со сверлом.
- петлю крепления груза (4) установить на винты со скругленной головкой ГОСТ Р ИСО 7045 - М6х12 (6) и гайки самоконтрящиеся М6 (7).
- аналогичную операцию выполняем с гнутиком дышла правым.

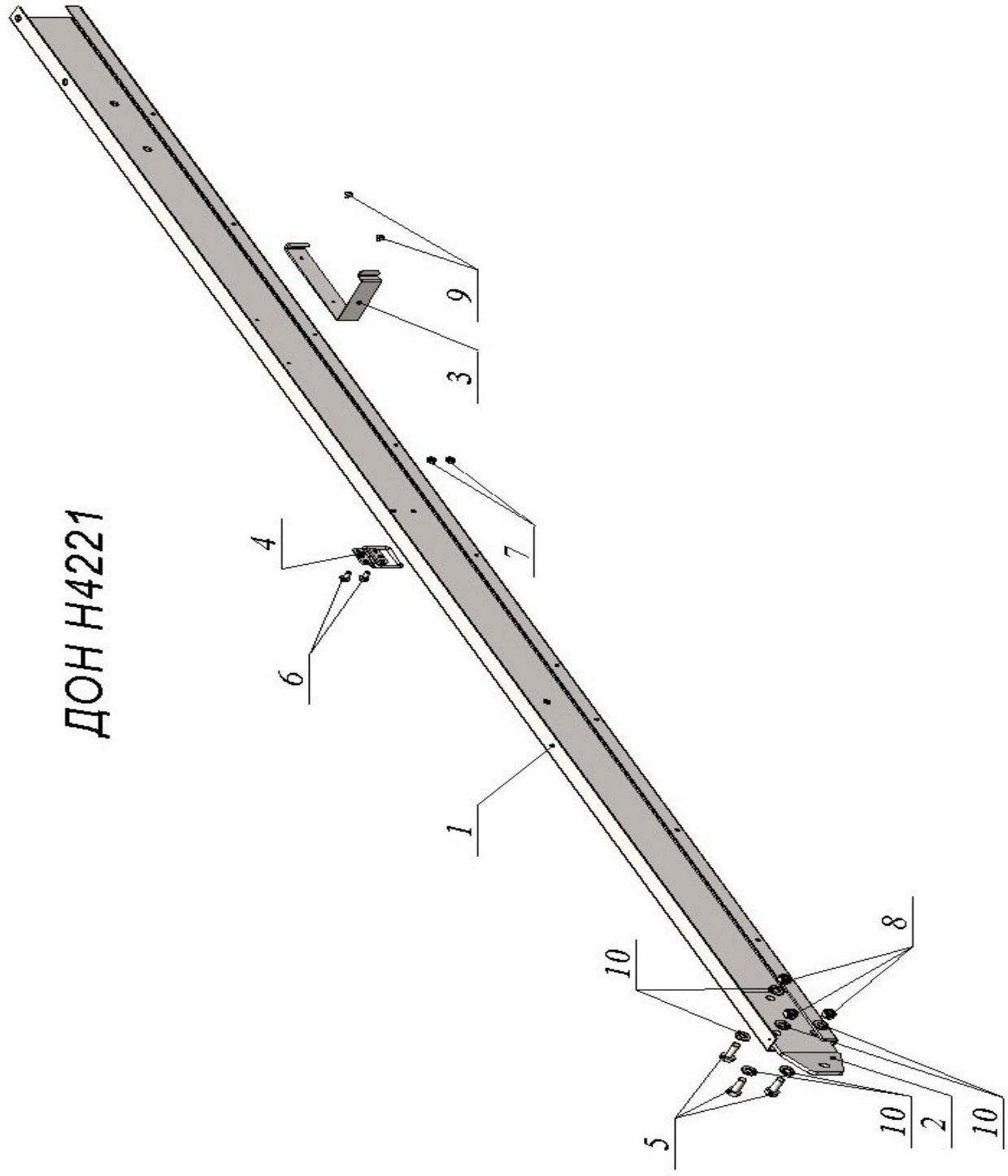

ДОН Н5521

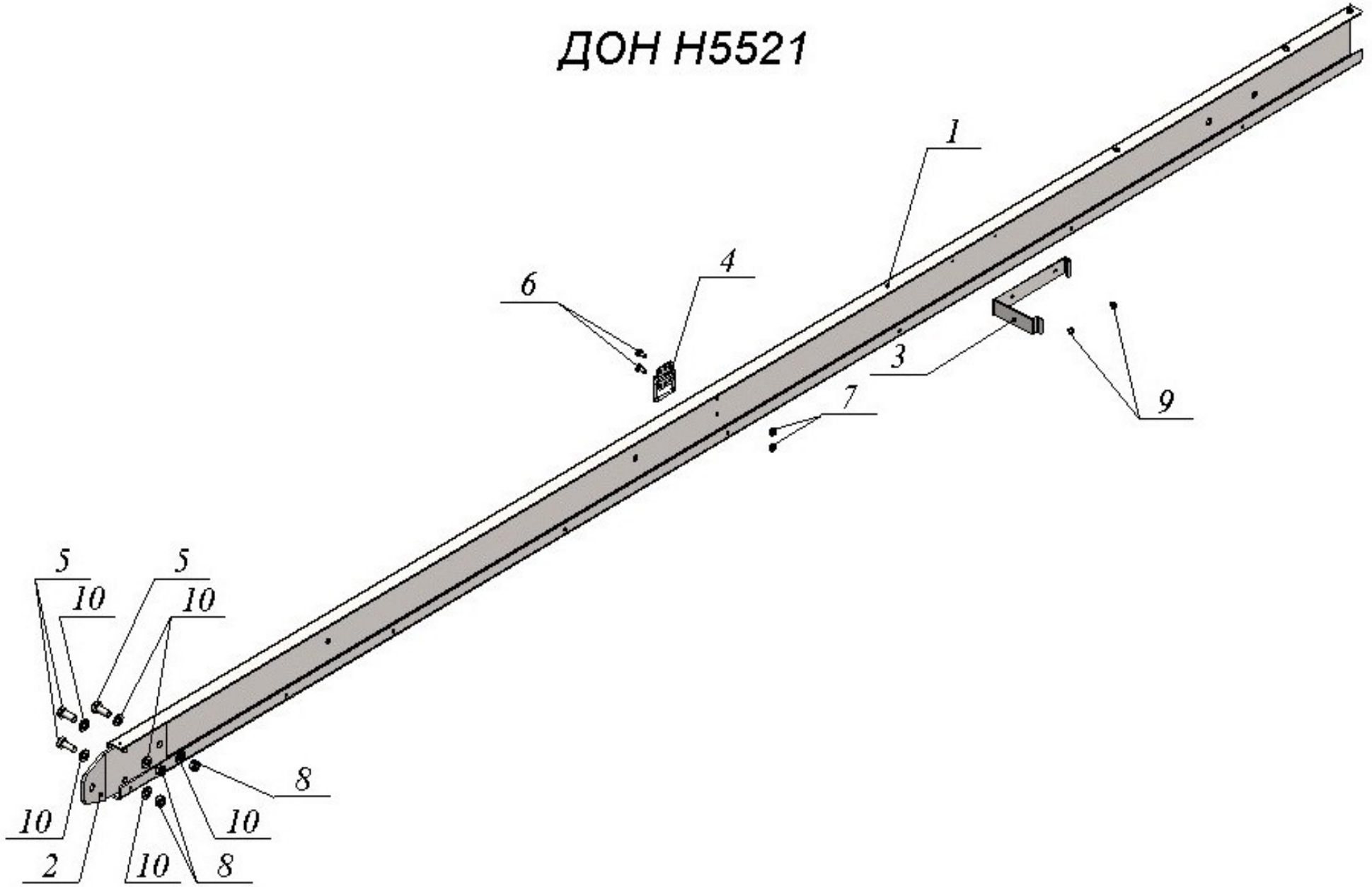

ШАГ 2

- собрать дышло согласно схеме.

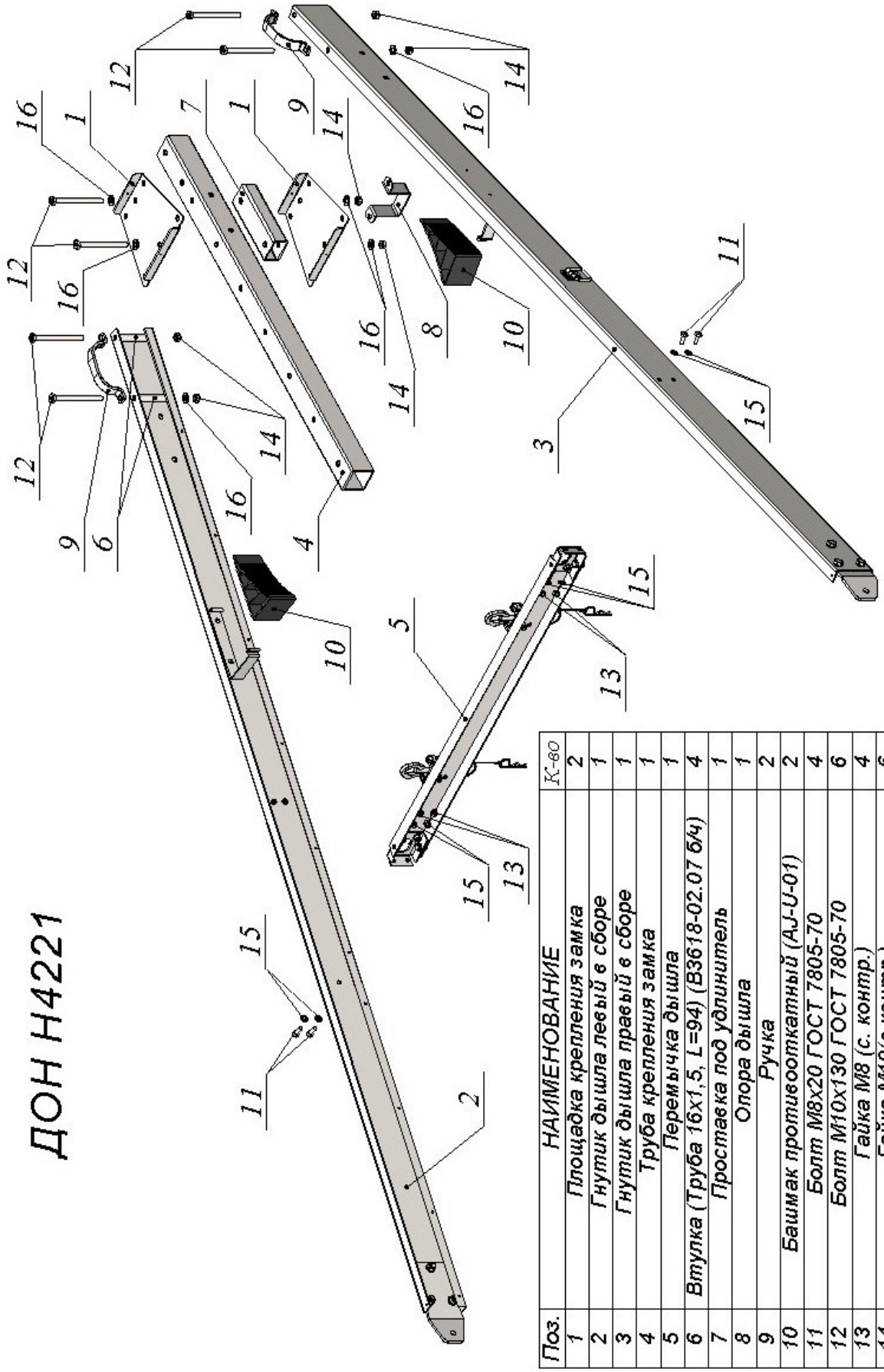

Поз.	НАИМЕНОВАНИЕ	К-60
1	Площадка крепления замка	2
2	Гнутик дышла левый в сборе	1
3	Гнутик дышла правый в сборе	1
4	Труба крепления замка	1
5	Перемычка дышла	1
6	Втулка (Труба 16х1,5, L=94) (В3618-02.07 б/ч)	4
7	Проставка под удлинитель	1
8	Опора дышла	1
9	Ручка	2
10	Башмак противооткатный (AJ-U-01)	2
11	Болт М8х20 ГОСТ 7805-70	4
12	Болт М10х130 ГОСТ 7805-70	6
13	Гайка М8 (с. контр.)	4
14	Гайка М10(с.контр.)	6
15	Шайба А.8 ГОСТ 11371-78	8
16	Шайба А.10 ГОСТ 11371-78	6

ДОН Н5521

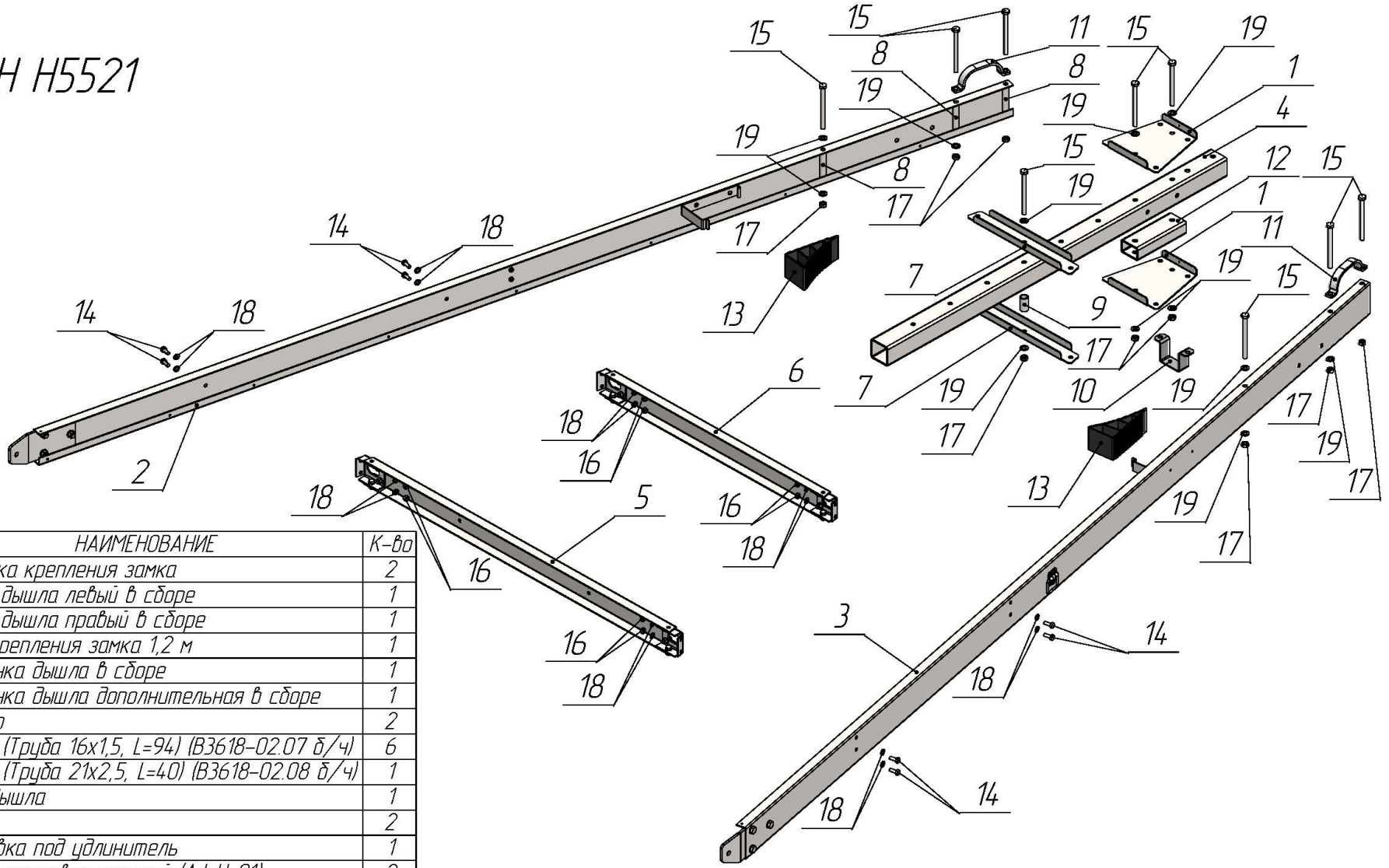

Поз.	НАИМЕНОВАНИЕ	К-во
1	Площадка крепления замка	2
2	Гнутик дышла левый в сборе	1
3	Гнутик дышла правый в сборе	1
4	Труба крепления замка 1,2 м	1
5	Перемычка дышла в сборе	1
6	Перемычка дышла дополнительная в сборе	1
7	Швеллер	2
8	Втулка (Труба 16х1,5, L=94) (ВЗ618-02.07 б/ч)	6
9	Втулка (Труба 21х2,5, L=40) (ВЗ618-02.08 б/ч)	1
10	Опора дышла	1
11	Ручка	2
12	Проставка под удлинитель	1
13	Башмак противооткатный (AJ-U-01)	2
14	Болт М8х20 ГОСТ 7805-70	8
15	Болт М10х130 ГОСТ 7805-70	9
16	Гайка М8 (с. контр.)	8
17	Гайка М10(с.контр.)	9
18	Шайба А.8 ГОСТ 11371-78	16
19	Шайба А.10 ГОСТ 11371-78	12

ШАГ 3

- расположить раму (без профиля заднего в сборе) (1) на столе (ровной поверхности) «вверх ногами».
- установить передние и задние кронштейны крепления рессоры (2, 3), варианты расположения представлены ниже (для ДОН Н4221 в положении 1 рессора и дышло вместе монтируются к одному кронштейну крепления рессоры переднему, в положениях 2-5 - отдельно к двум).
- для определения расположения кронштейна крепления рессоры заднего необходимо совместить ось втулки рессоры с осью отверстий кронштейна крепления рессоры переднего.
- петли крепления груза на раме допускается переставлять в зависимости от расположения оси и крыльев.

Монтаж кронштейнов крепления рессор ДОН Н4221 (положение 1)

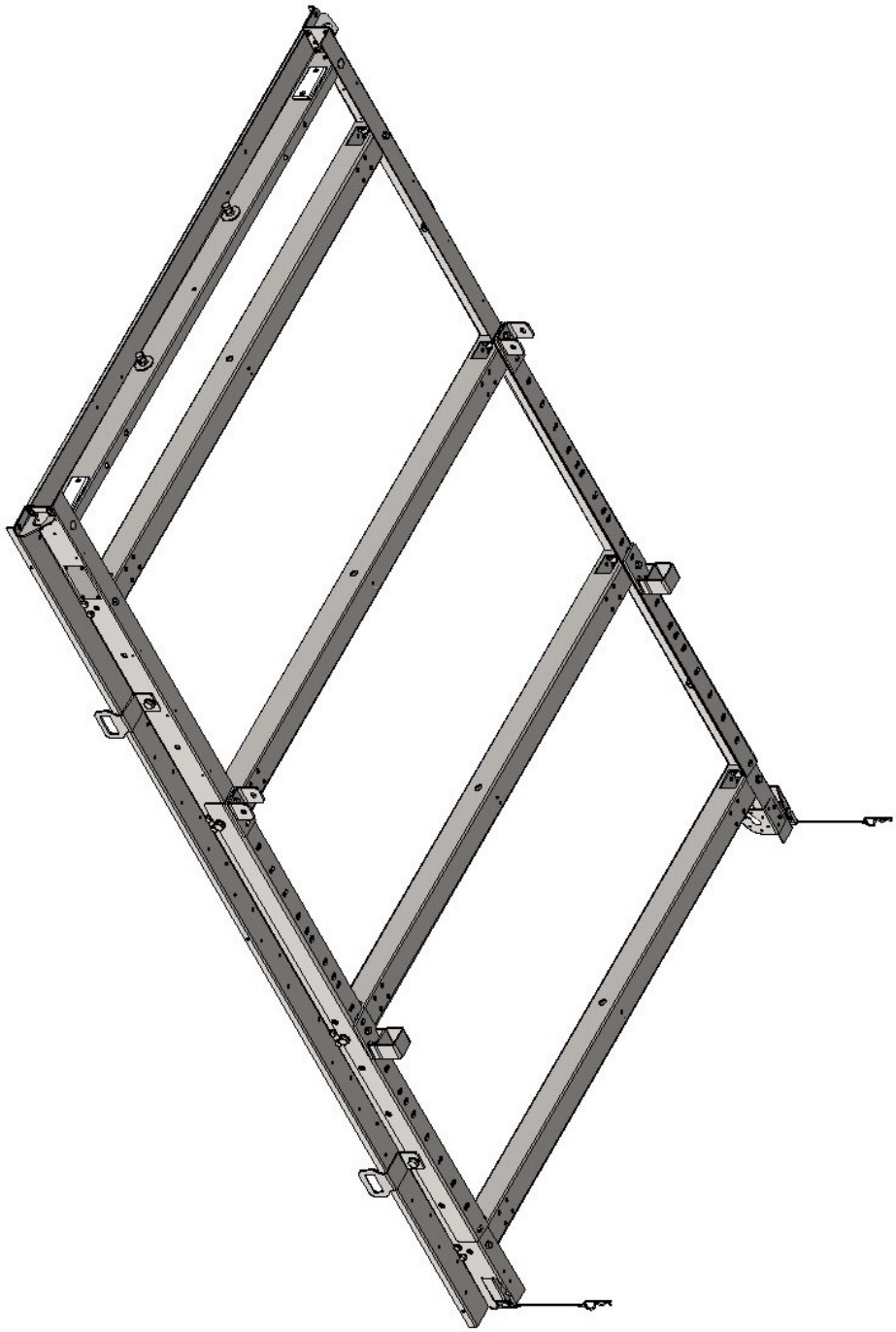

Монтаж кронштейнов крепления рессор ДОН Н4221 (положение 2)

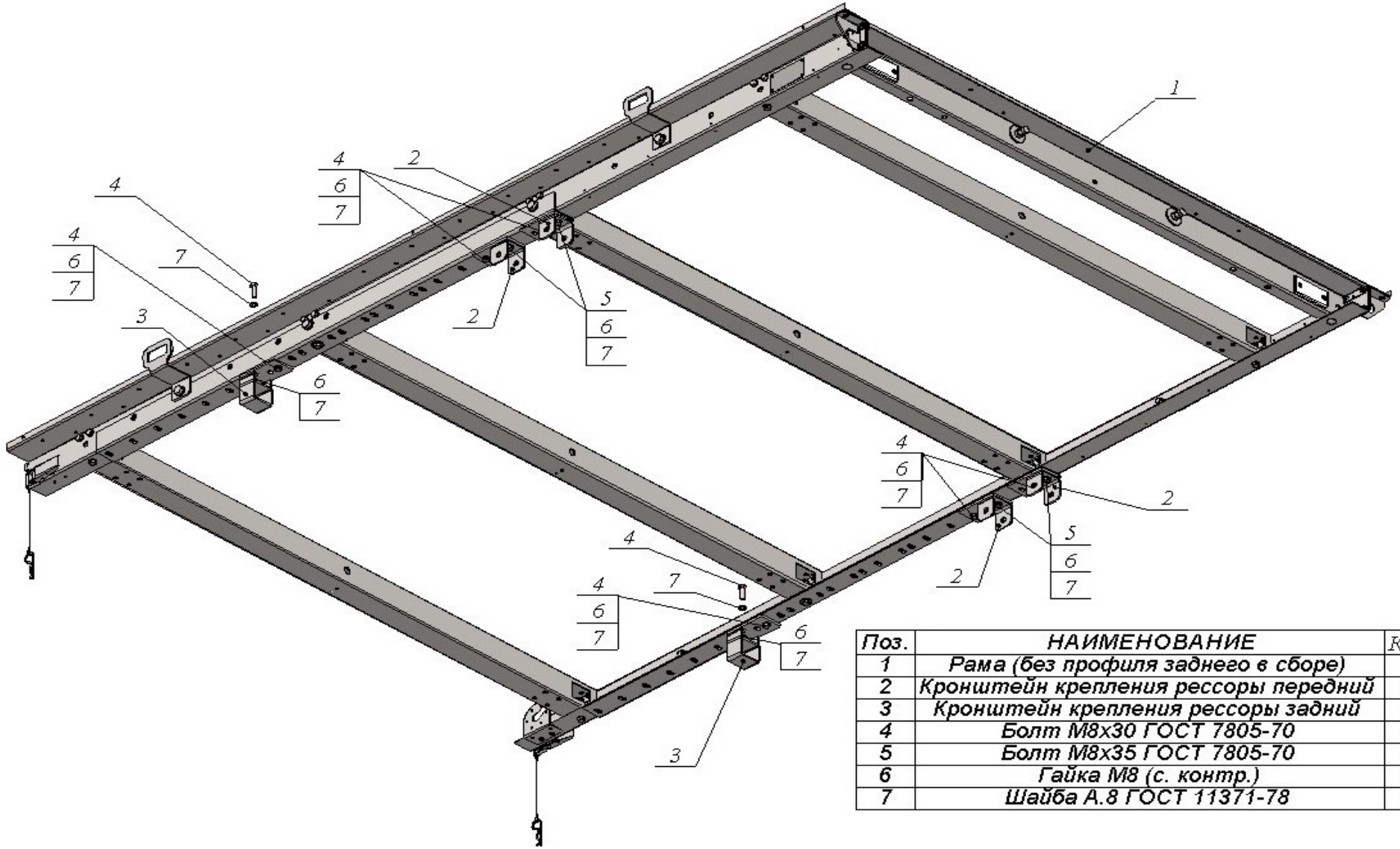

Поз.	НАИМЕНОВАНИЕ	К-во
1	Рама (без профиля заднего в сборе)	1
2	Кронштейн крепления рессоры передний	4
3	Кронштейн крепления рессоры задний	2
4	Болт М8х30 ГОСТ 7805-70	8
5	Болт М8х35 ГОСТ 7805-70	4
6	Гайка М8 (с. контр.)	12
7	Шайба А.8 ГОСТ 11371-78	24

Монтаж кронштейнов крепления рессор ДОН Н4221
(положение 3)

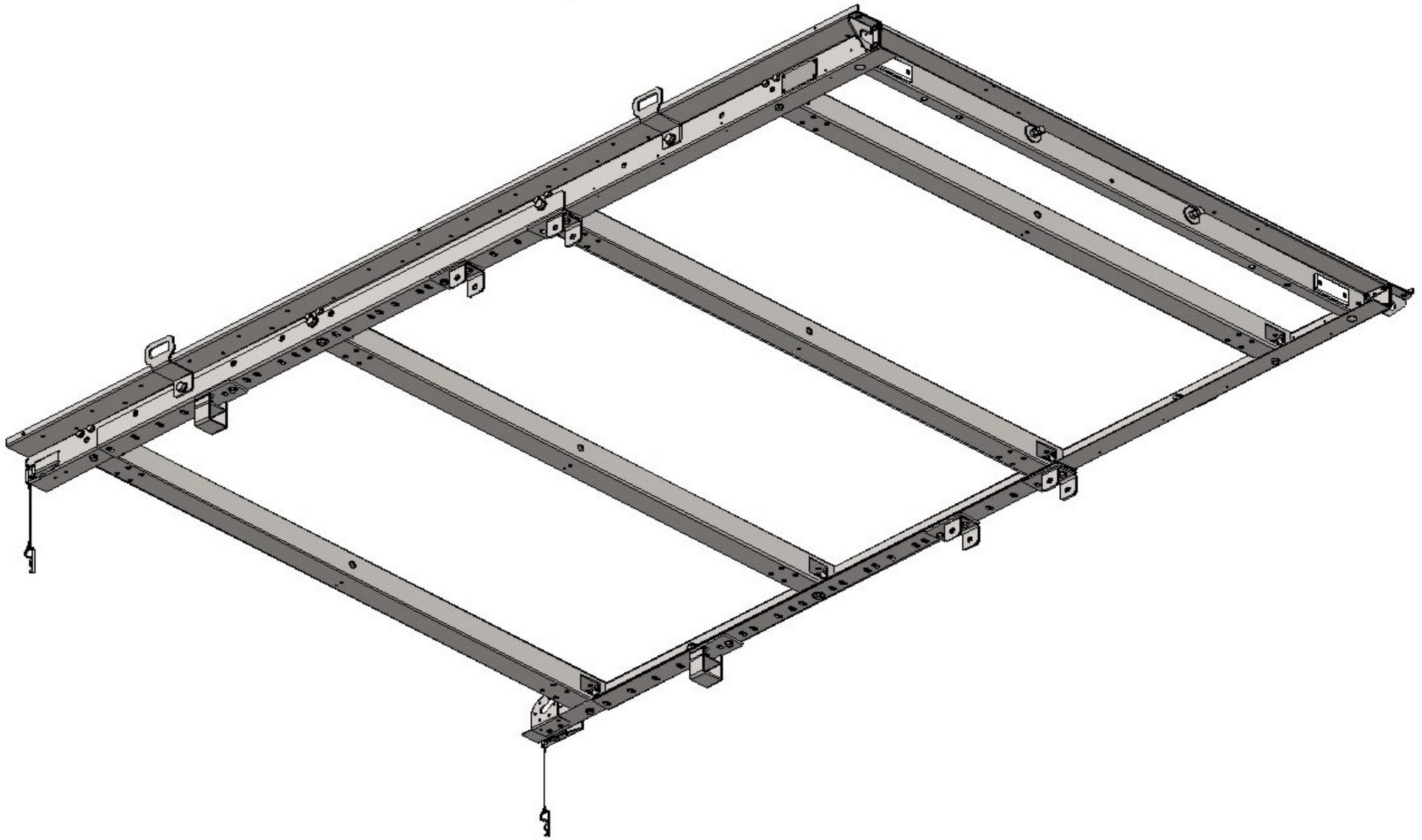

Монтаж кронштейнов крепления рессор ДОН Н4221
(положение 4)

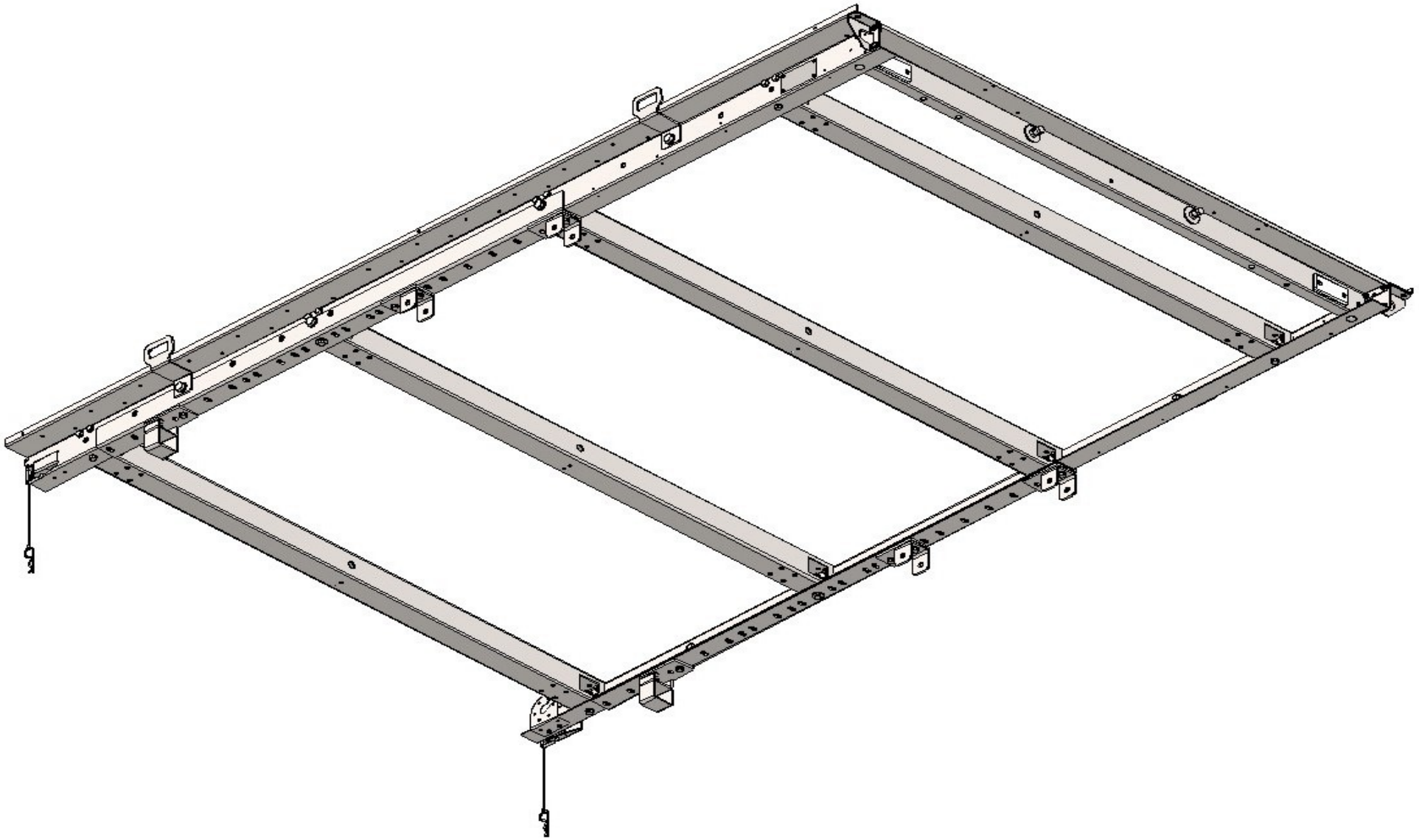

Монтаж кронштейнов крепления рессор ДОН Н4221
(положение 5)



Монтаж кронштейнов крепления рессор ДОН Н5521
(цифрами 1, 2, 3, 4, 5 указаны варианты монтажа крепления рессор)

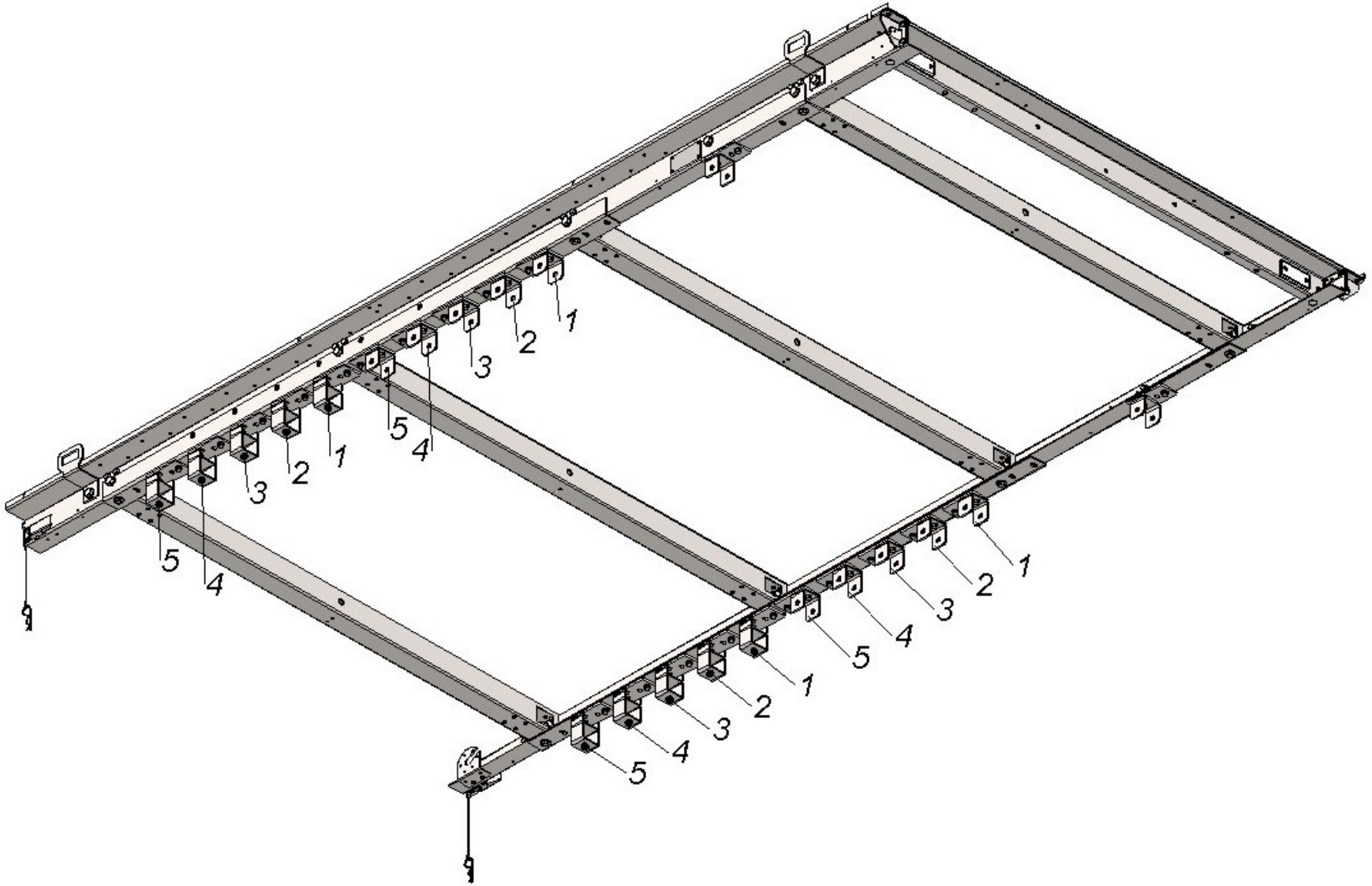

ШАГ 4

- собрать согласно схеме.
- расположение отбойника (4) должно быть на одно-два отверстия назад от оси.

Поз.	НАИМЕНОВАНИЕ	К-60
1	Рама с кронштейнами крепления рессор (положение 2)	1
2	Прокладка для рессоры	2
3	Рессора задняя 5 листов со втулкой	2
4	Отбойник	2
5	Болт М12х80 ГОСТ 7805-70	2
6	Гайка М8 (с. контр.)	2
7	Гайка М12(с.контр.)	2
8	Шайба А.8 ГОСТ 11371-78	2
9	Шайба А.12 ГОСТ 11371-78	4

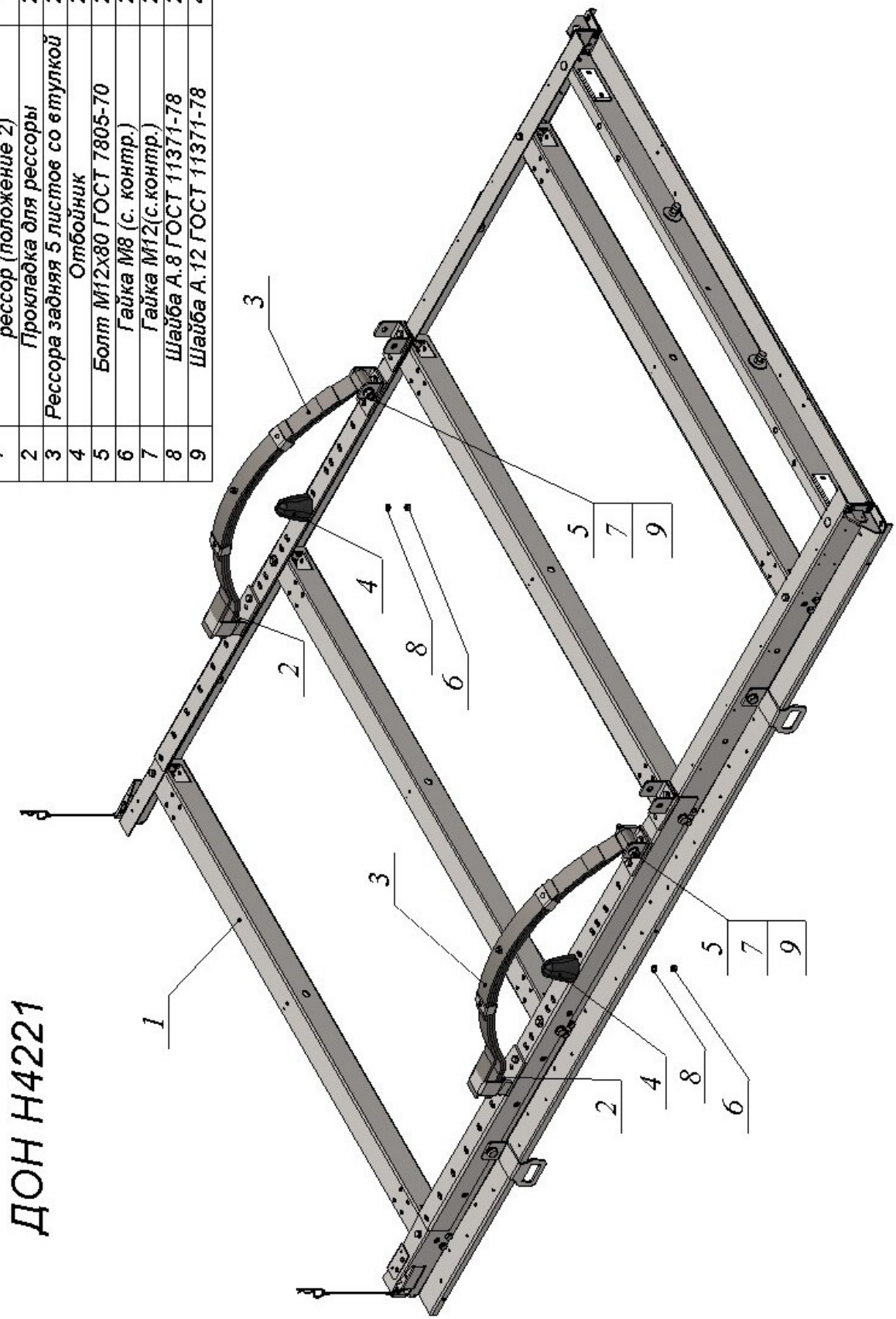

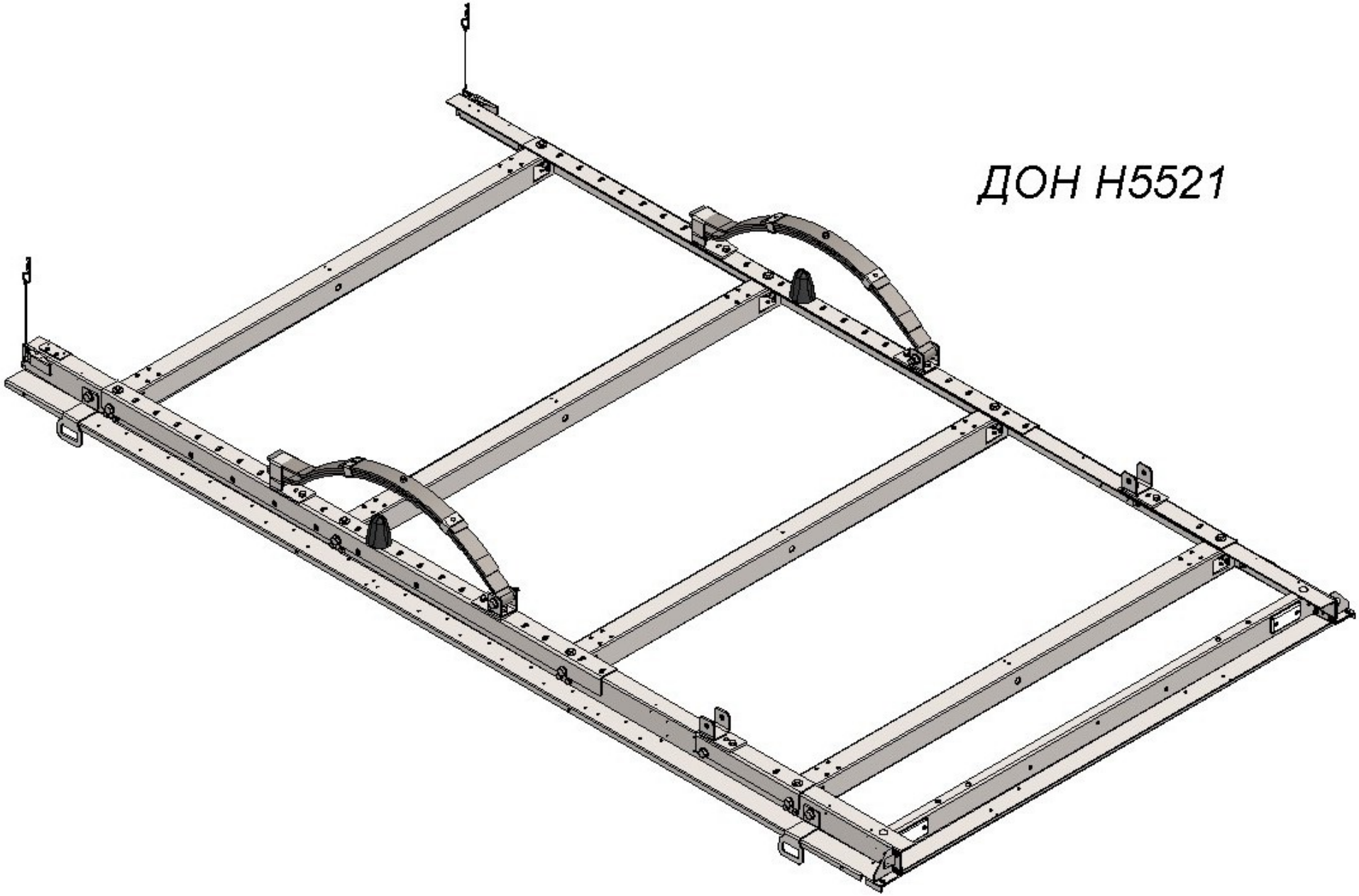
ДОН Н5521

ШАГ 5

- установить и закрепить ось (2) согласно схеме.
- стремянки (5) крепления оси затягивать только после установки оси на штатное место.

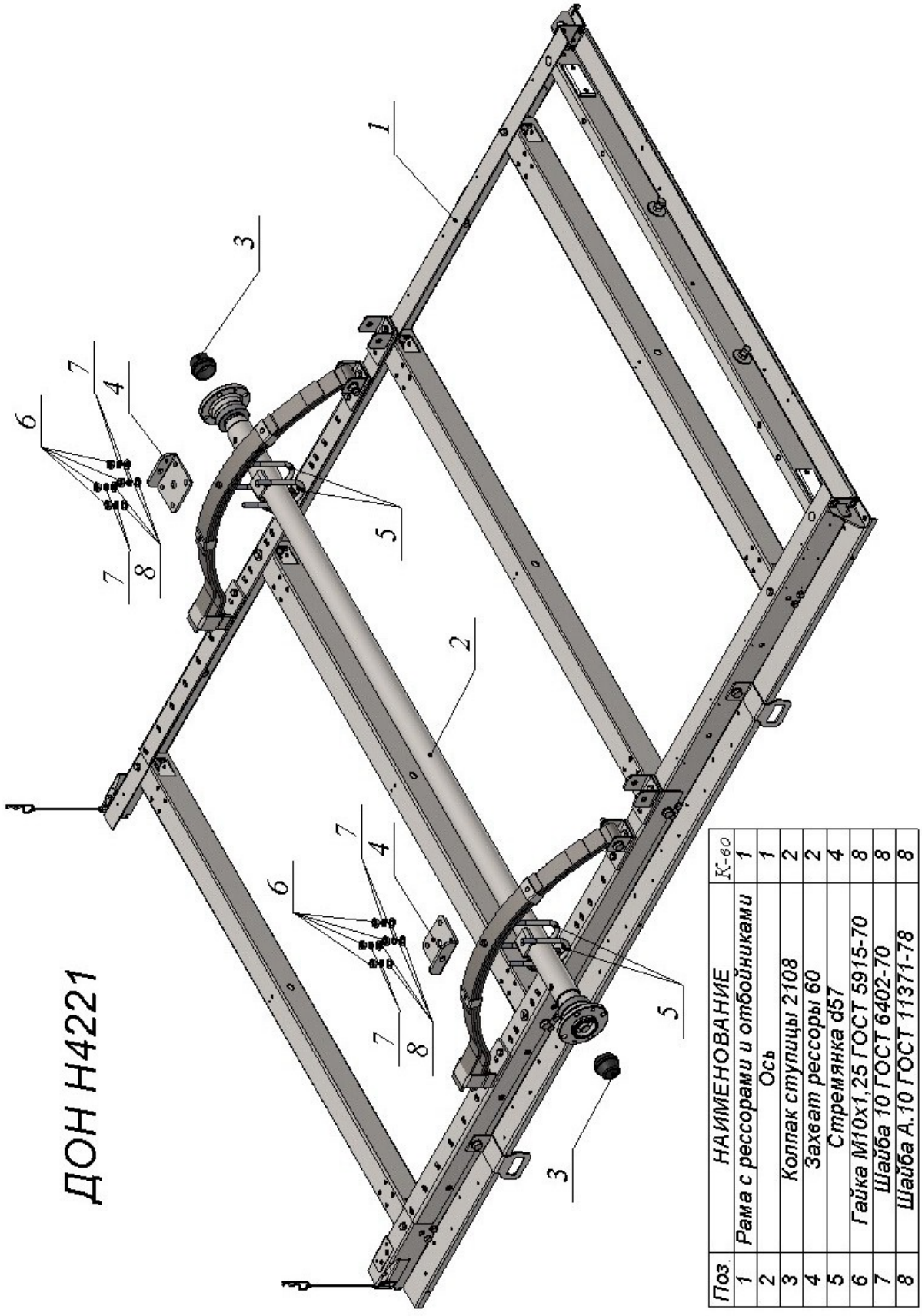

Поз.	НАИМЕНОВАНИЕ	К-во
1	Рама с рессорами и отбойниками	1
2	Ось	1
3	Колпак ступицы 2108	2
4	Захват рессоры 60	2
5	Стремянка d57	4
6	Гайка М10х1,25 ГОСТ 5915-70	8
7	Шайба 10 ГОСТ 6402-70	8
8	Шайба А.10 ГОСТ 11371-78	8

ДОН Н5521

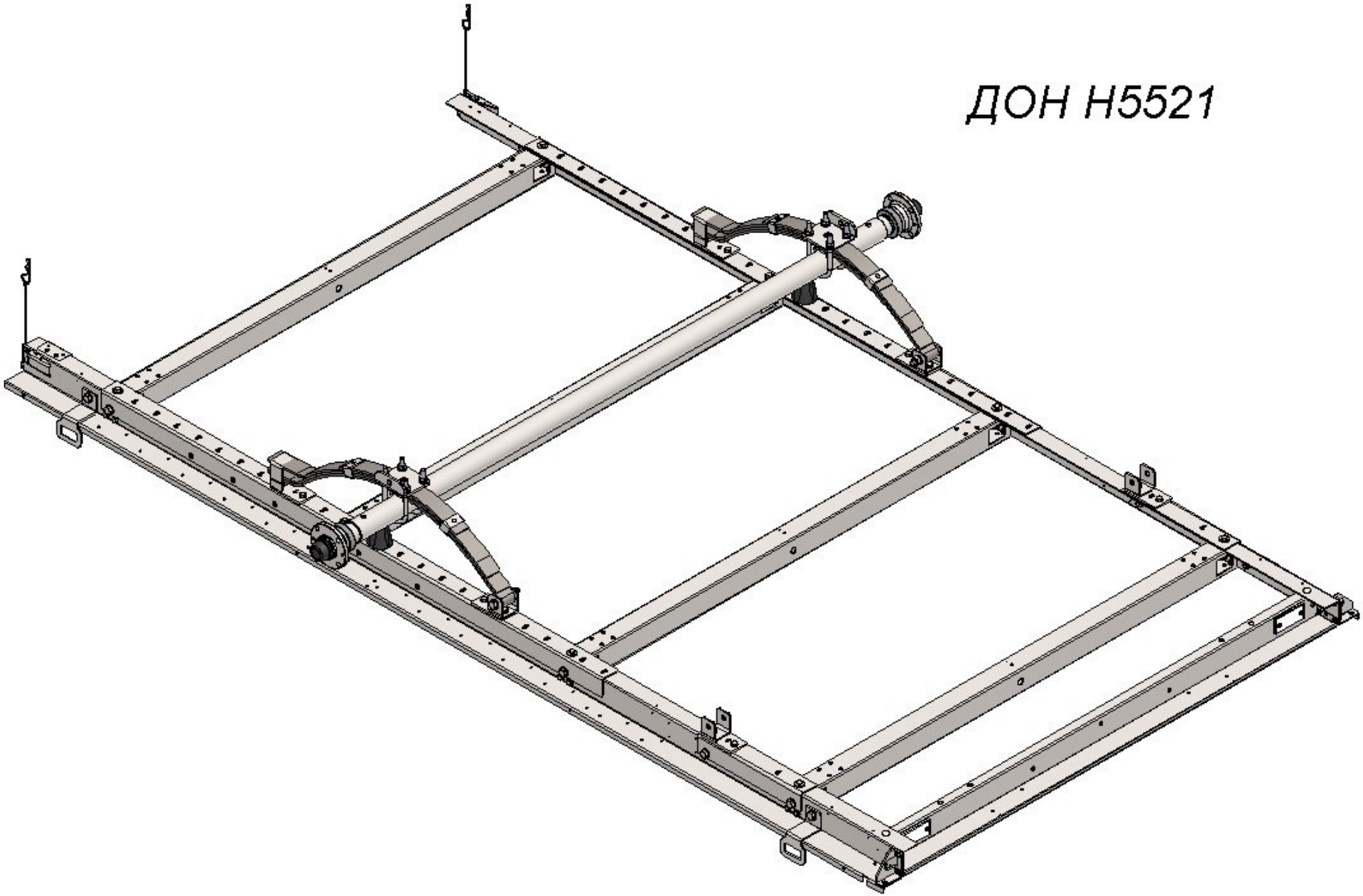

ШАГ 6

- установить и закрепить амортизаторы (2) согласно схеме.

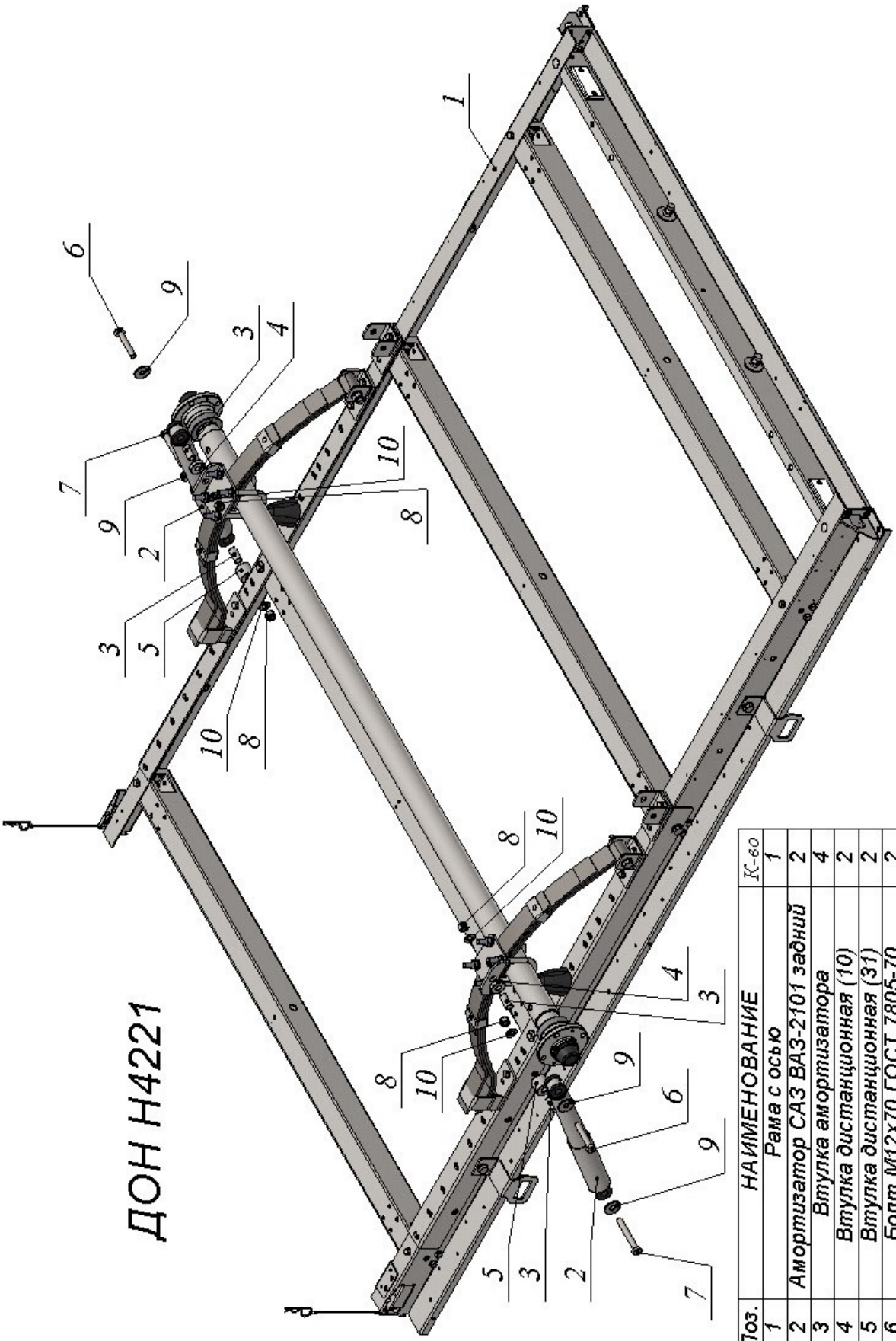

Поз.	НАИМЕНОВАНИЕ	К-во
1	Рама с осью	1
2	Амортизатор СА3 ВАЗ-2101 задний	2
3	Втулка амортизатора	4
4	Втулка дистанционная (10)	2
5	Втулка дистанционная (31)	2
6	Болт М12х70 ГОСТ 7805-70	2
7	Болт М12х90 ГОСТ 7805-70	2
8	Гайка М12(с.контр.)	4
9	Шайба А.12 ГОСТ 6958-78	4
10	Шайба А.12 ГОСТ 11371-78	4

ДОН Н5521

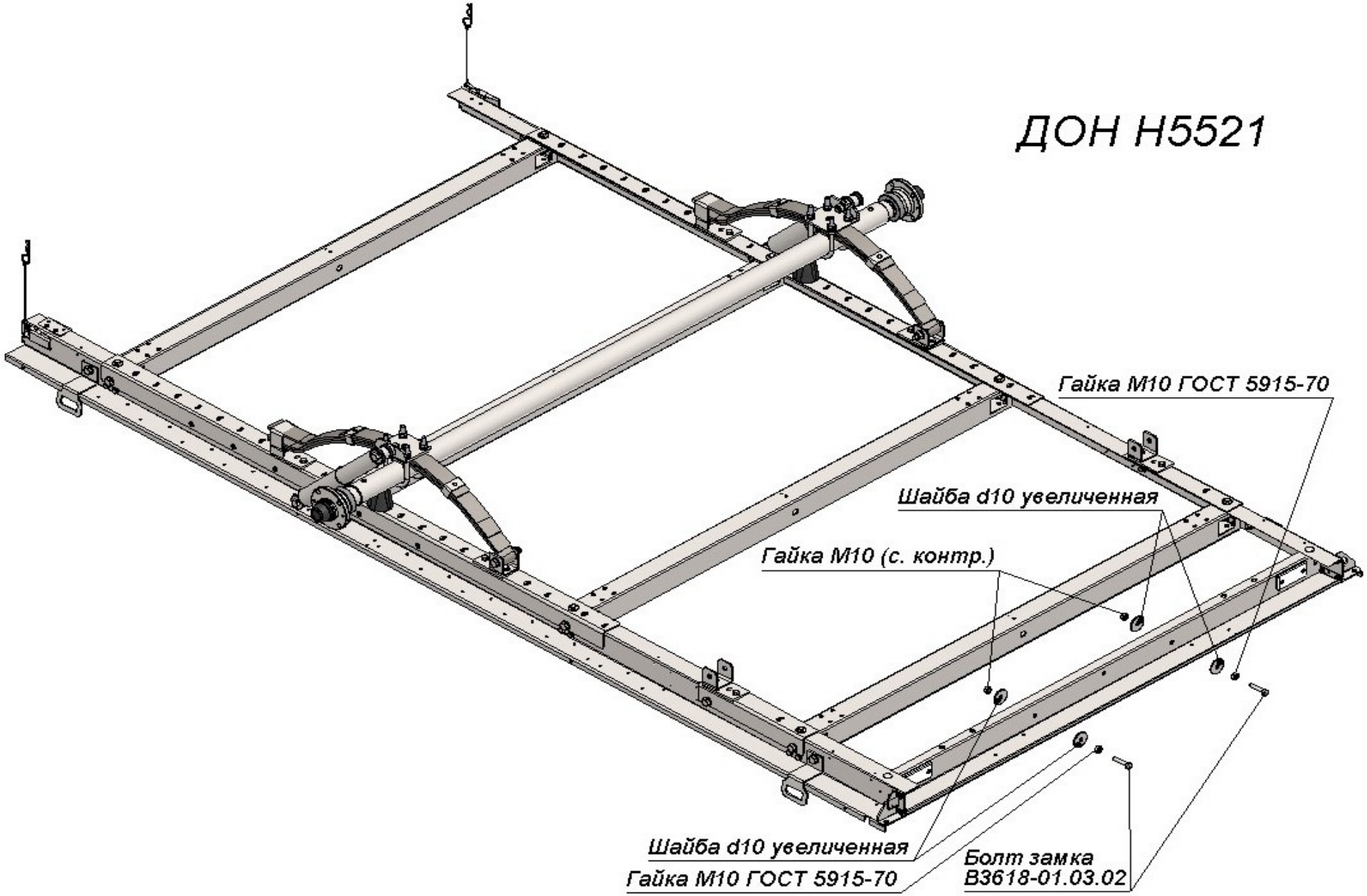
Гайка М10 ГОСТ 5915-70
Шайба d10 увеличенная
Гайка М10 (с. контр.)
Шайба d10 увеличенная
Гайка М10 ГОСТ 5915-70
Болт замка
В3618-01.03.02

ШАГ 7

Для ДОН Н4221:
- установить дышло прицепа (2) на места крепления и закрепить одновременно с рессорами для положения 1, закрепить через втулку крепления дышла (3) для положений (2-5);
- развернуть замки опрокидывания, затянуть их крепление и зафиксировать кузов с дышлом, замки зафиксировать шплинтами.

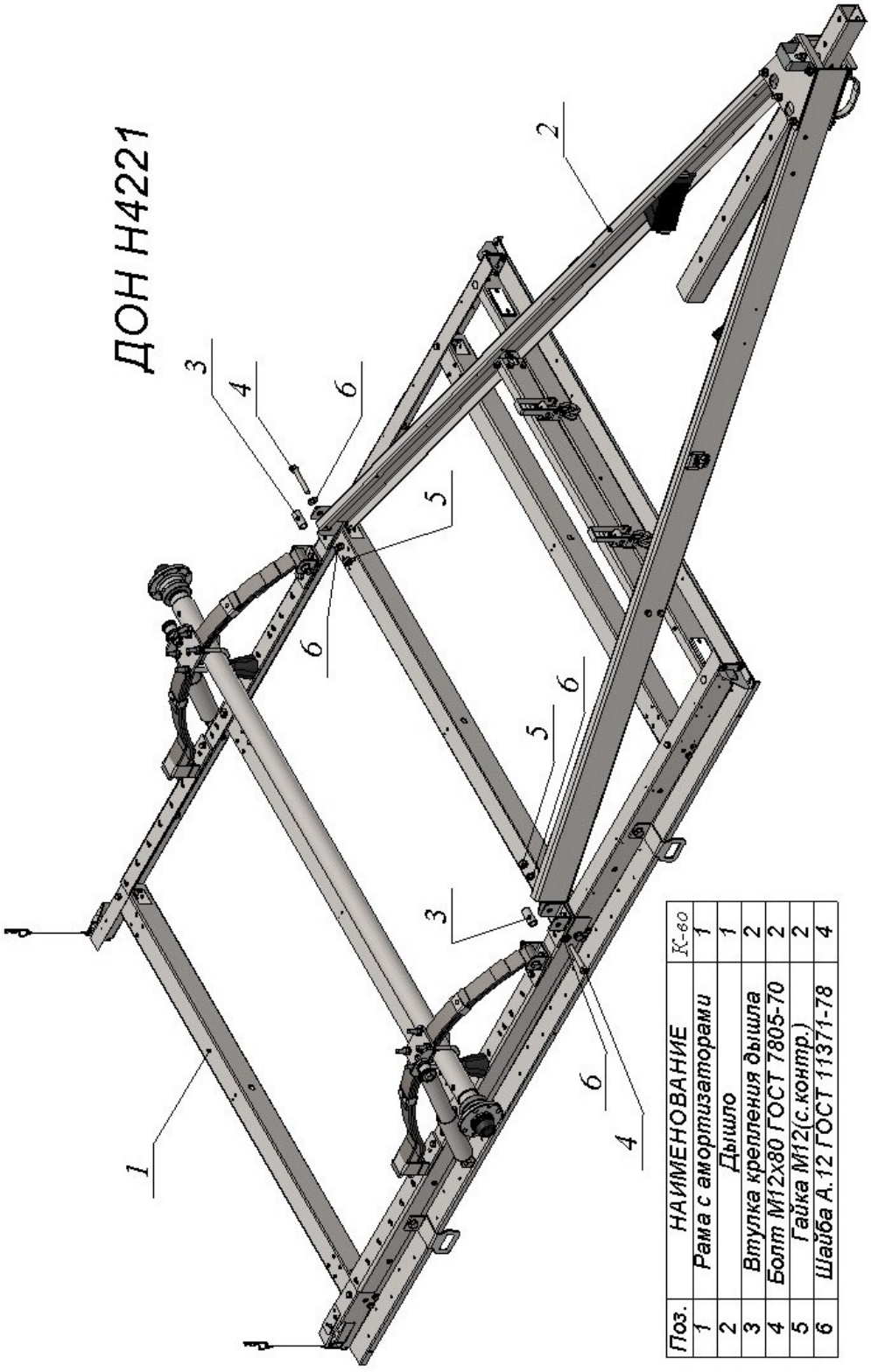

Поз.	НАИМЕНОВАНИЕ	К-60
1	Рама с амортизаторами	1
2	Дышло	1
3	Втулка крепления дышла	2
4	Болт М12х80 ГОСТ 7805-70	2
5	Гайка М12(с.контр.)	2
6	Шайба А.12 ГОСТ 11371-78	4

Для ДОН Н5521:
- установить дышло прицепа (2) и закрепить через втулку крепления дышла (3);
- установить замки опрокидывания, затянуть их крепление и зафиксировать кузов с дышлом, замки зафиксировать шплинтами.

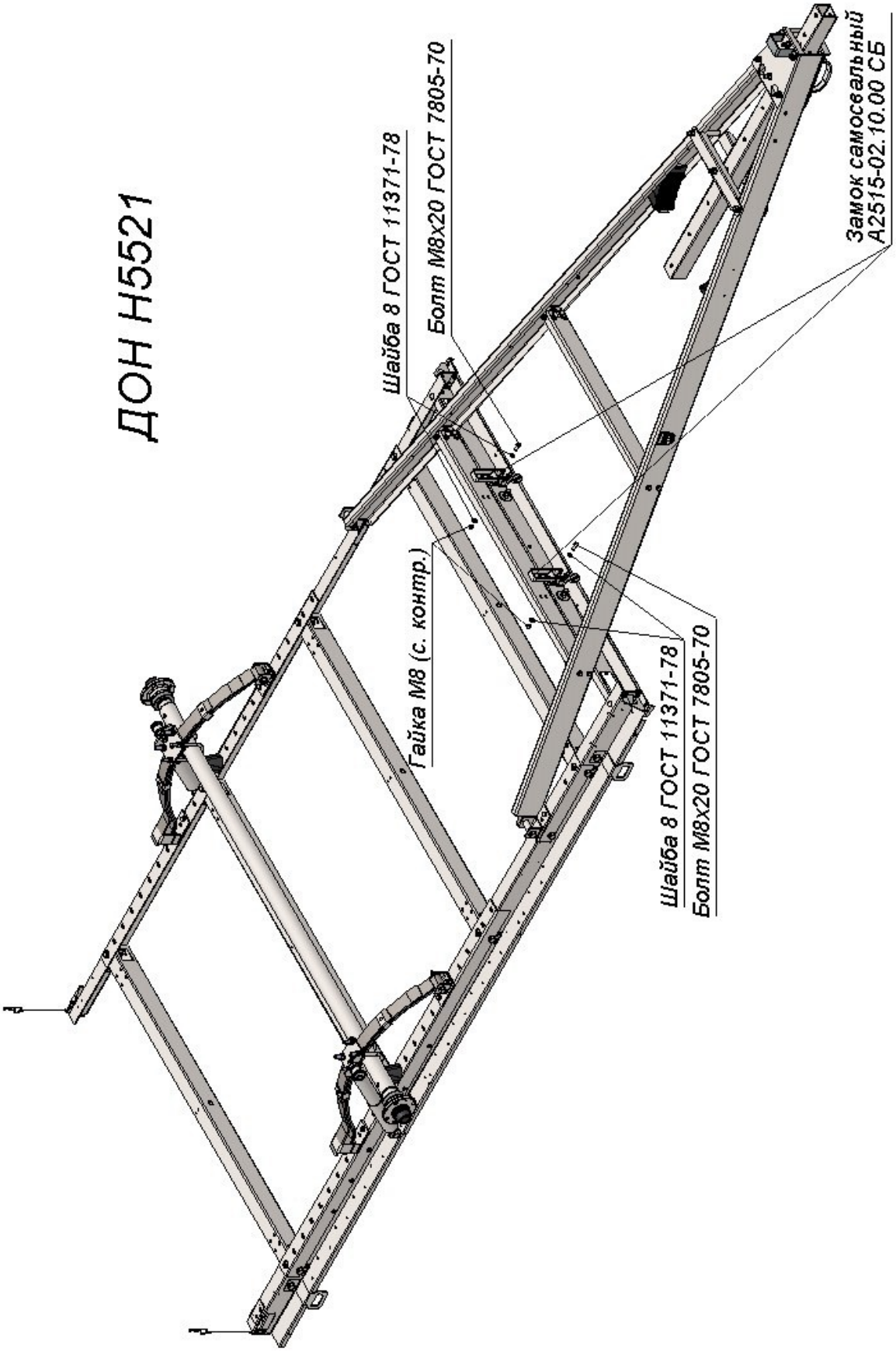

ШАГ 8

- выполнить сборку левого крыла согласно схеме.
- выполнить сборку правого крыла.

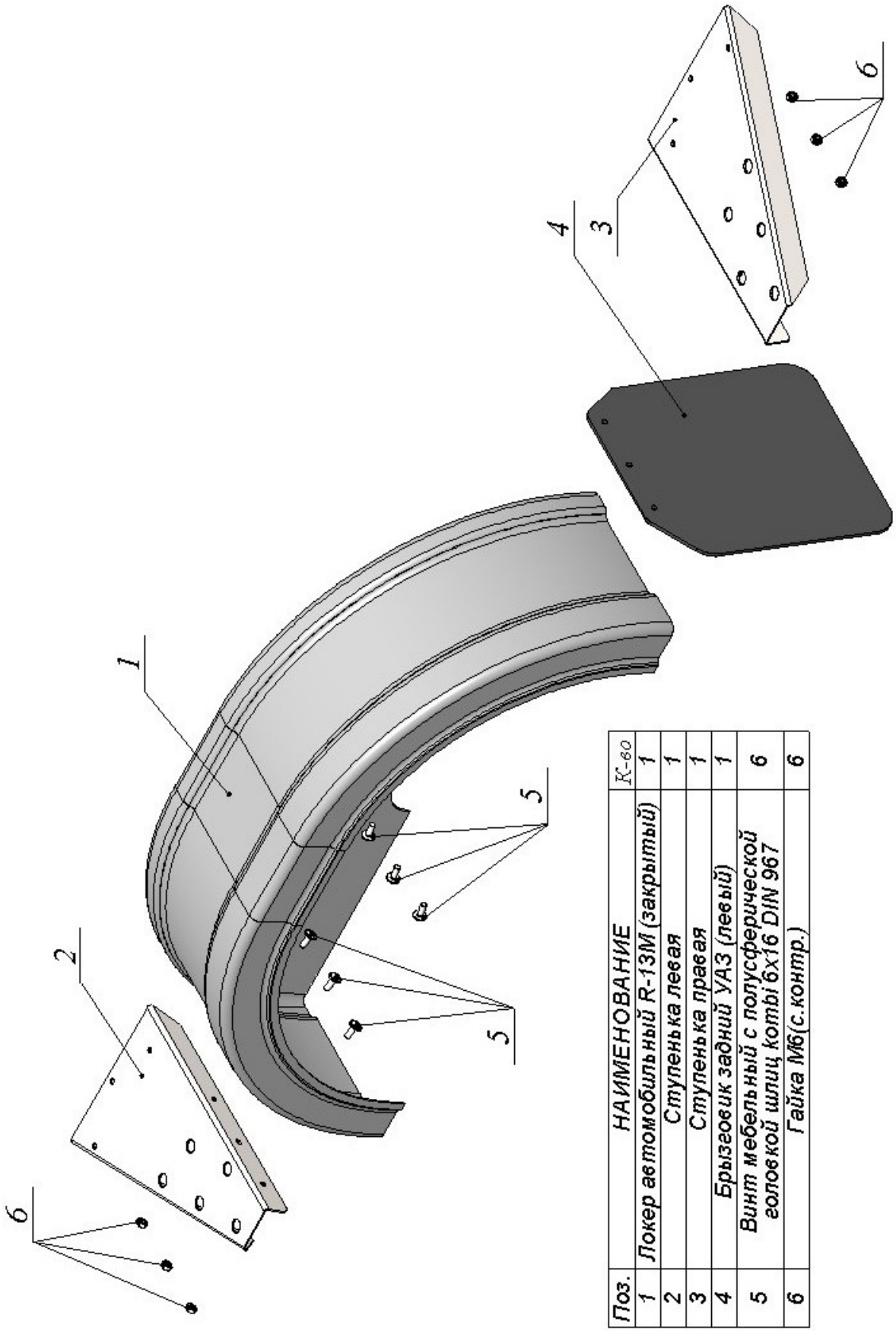

Поз.	НАИМЕНОВАНИЕ	К-60
1	Локер автомобильный R-13M (закрытый)	1
2	Ступенька левая	1
3	Ступенька правая	1
4	Брызговик задний УАЗ (левый)	1
5	Винт мебельный с полусферической головкой шлиц котыі 6х16 DIN 967	6
6	Гайка М6(с.контр.)	6

ШАГ 9

- установить и закрепить крылья (2, 3).

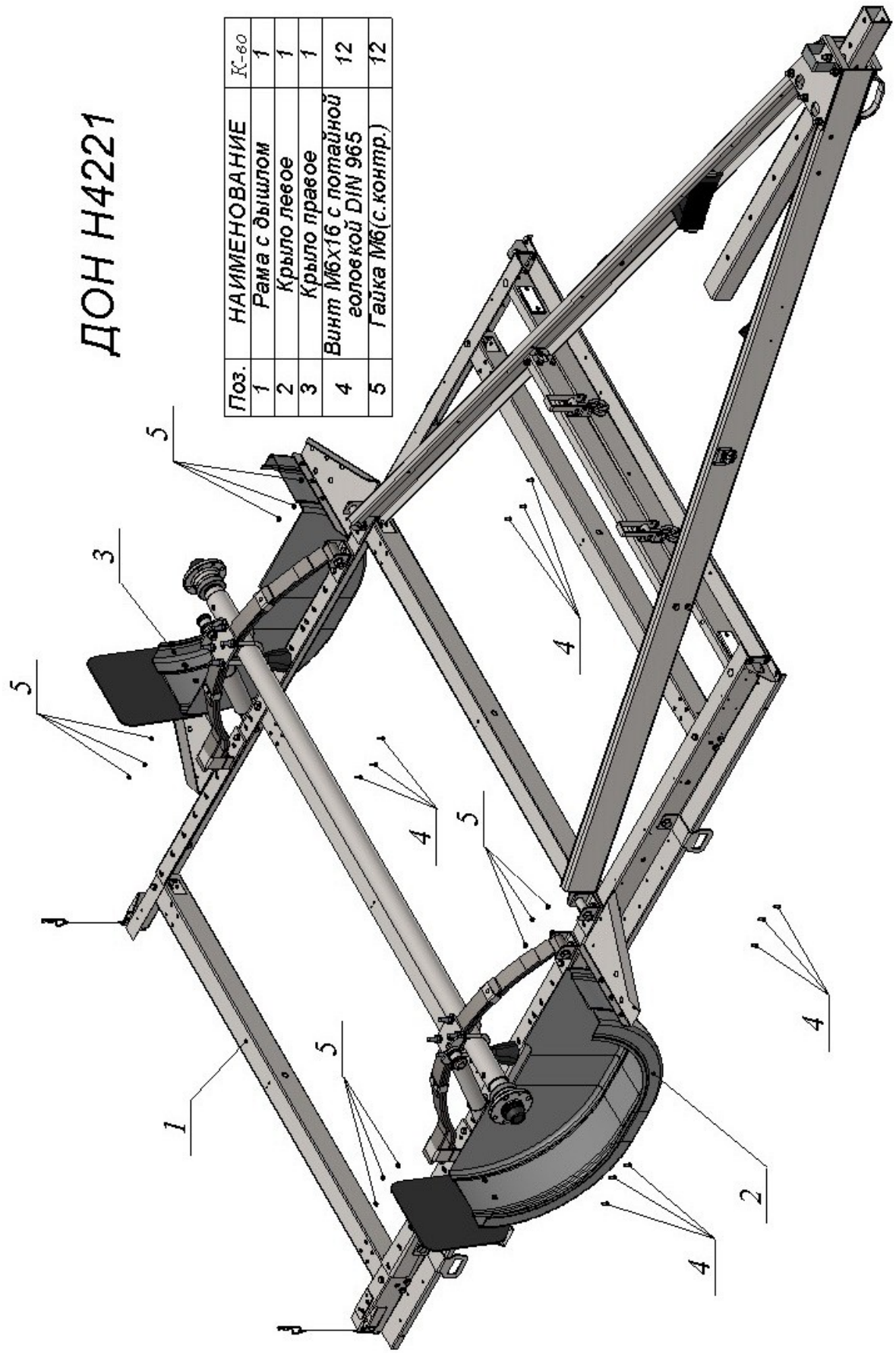

ДОН Н5521

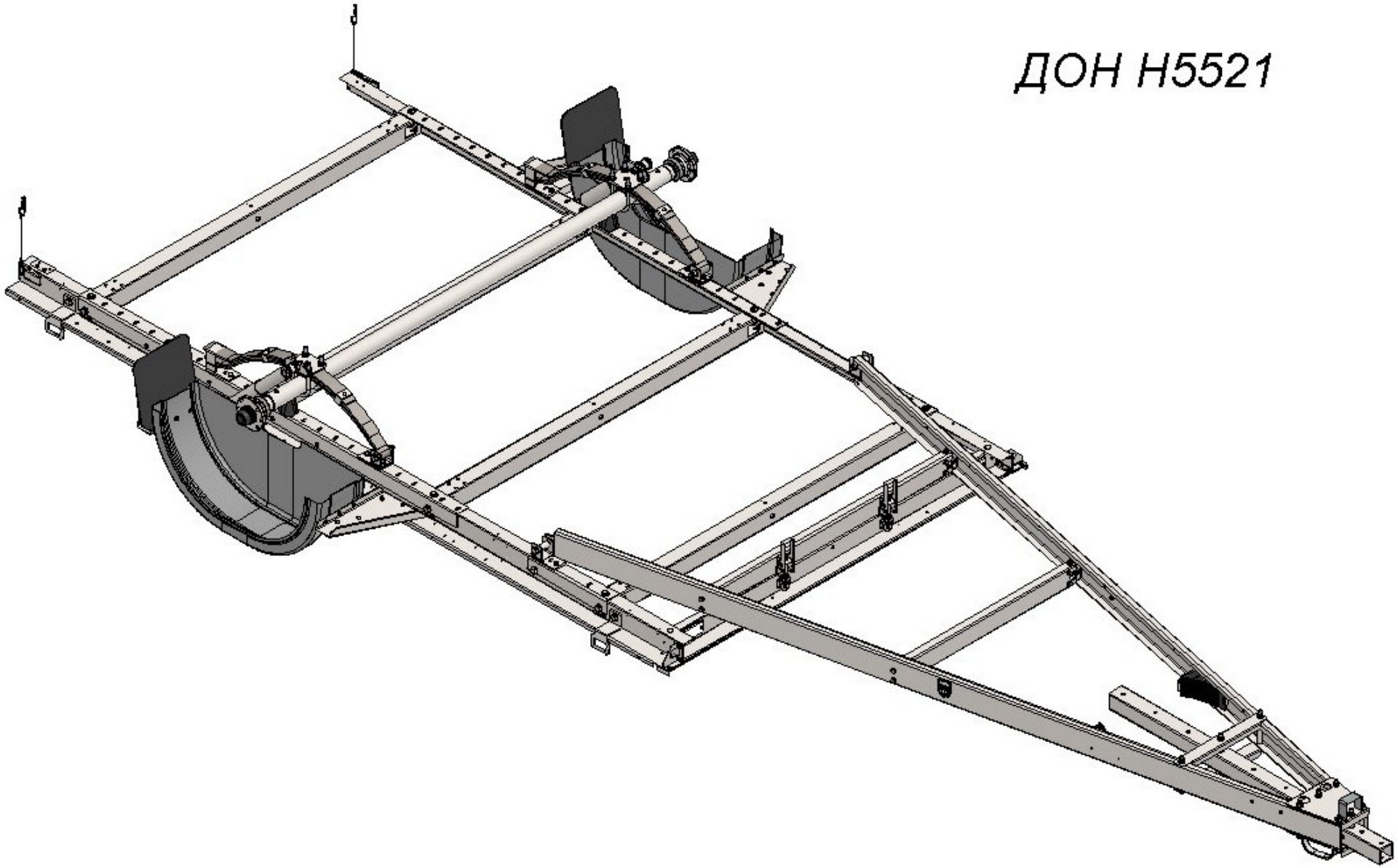

ШАГ 10

- установить и закрепить колеса (2), установить прицеп на колеса.
- проверить диагонали прицепа, в случае несовпадения ослабить крепеж рамы и

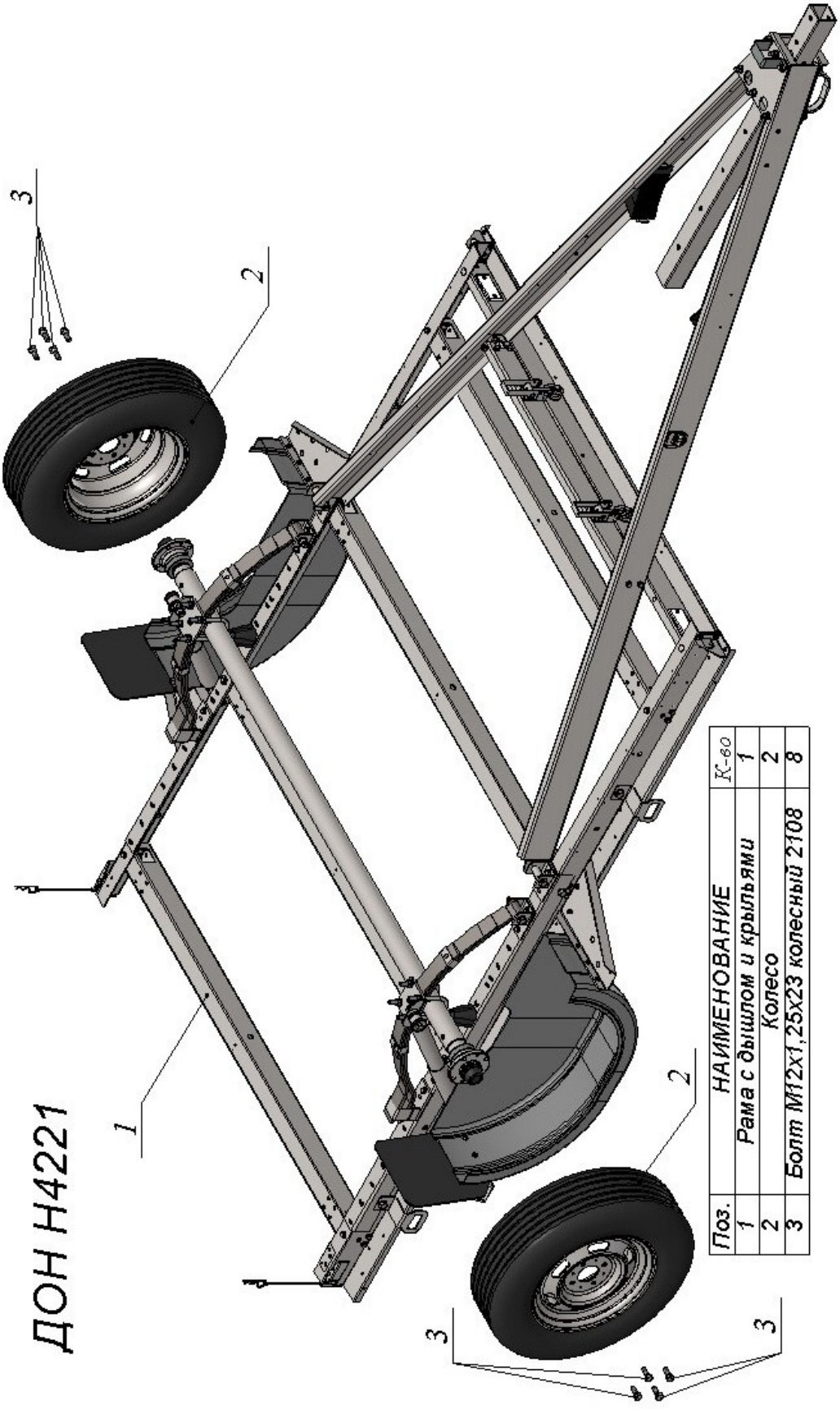

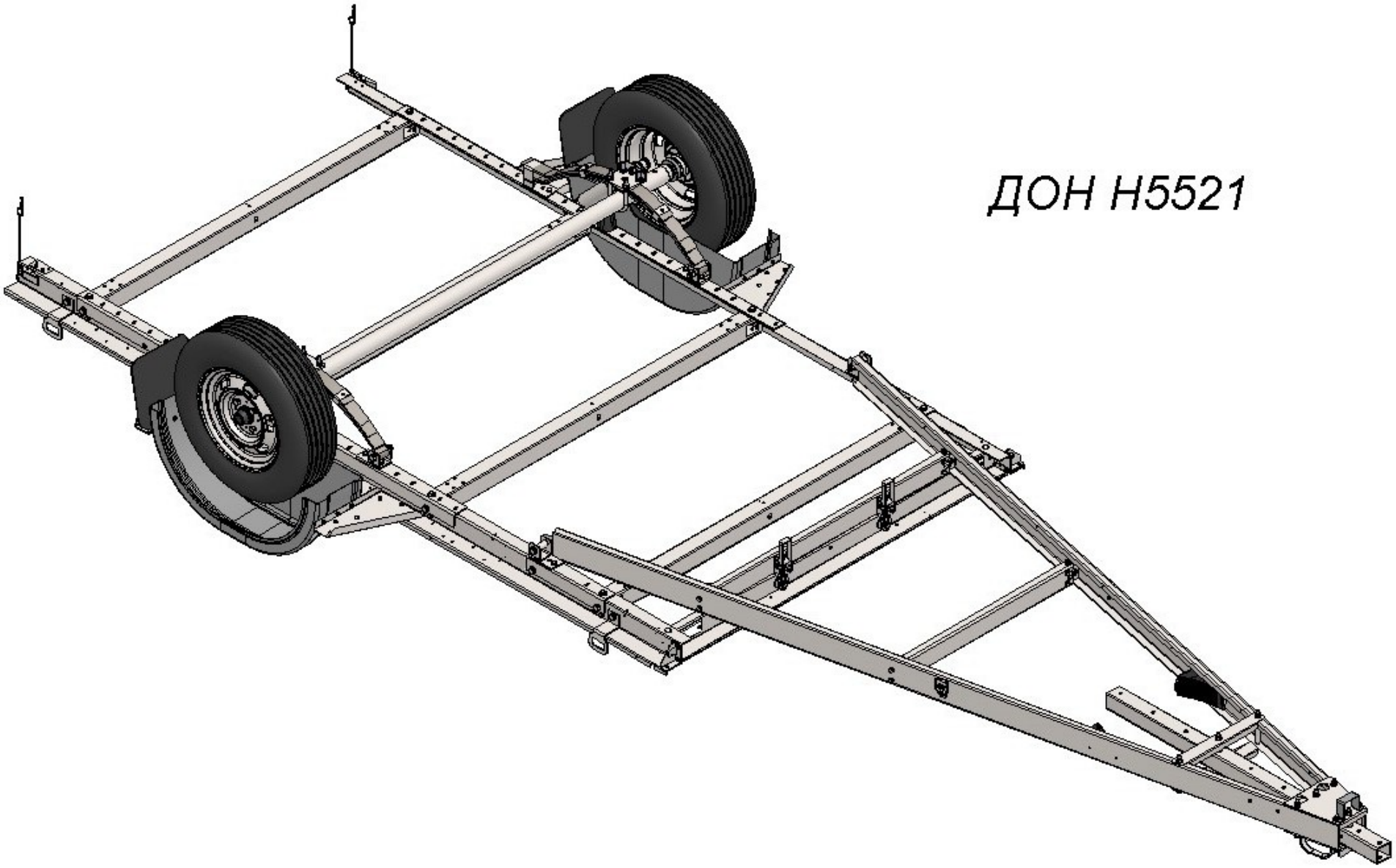

ДОН Н5521

ШАГ 11

- установить на саморезы цилиндрические 4,3х12,7 (13) габаритные фонари (8), отверстия под саморезы рекомендуется предварительно рассверлить либо сверлом, либо саморезом со сверлом.
- установить и закрепить заднюю часть жгута ЭП-7В/ЭП-8В (условно не показан) на профиль задний в сборе (3) скобами крепления гофры d16-17 (7) и стяжками нейлоновыми.
- скобы крепления гофры d16-17 (7) установить на саморезы цилиндрические 4,3х6,4 (12), отверстия под саморезы рекомендуется предварительно рассверлить либо сверлом, либо саморезом со сверлом.
- уложить и закрепить основную часть жгута ЭП-7В/ЭП-8В (условно не показан) и закрепить ее хомутами к раме и дышлу через специально предусмотренные отверстия (по левой стороне), закрепить розетку к подрозетнику винтами М4х35 и гайками М4, вилку протянуть через трубу крепления замка дышла.
- навесить профиль задний в сборе (3) на раму (1), и зафиксировать его замками, замки зафиксировать шплинтами.
- соединить части жгута.
- установить и закрепить замок для прицепа легкового автомобиля (5), крепление вилки (2), цепь страховочную (4) и карабины пожарные (6).

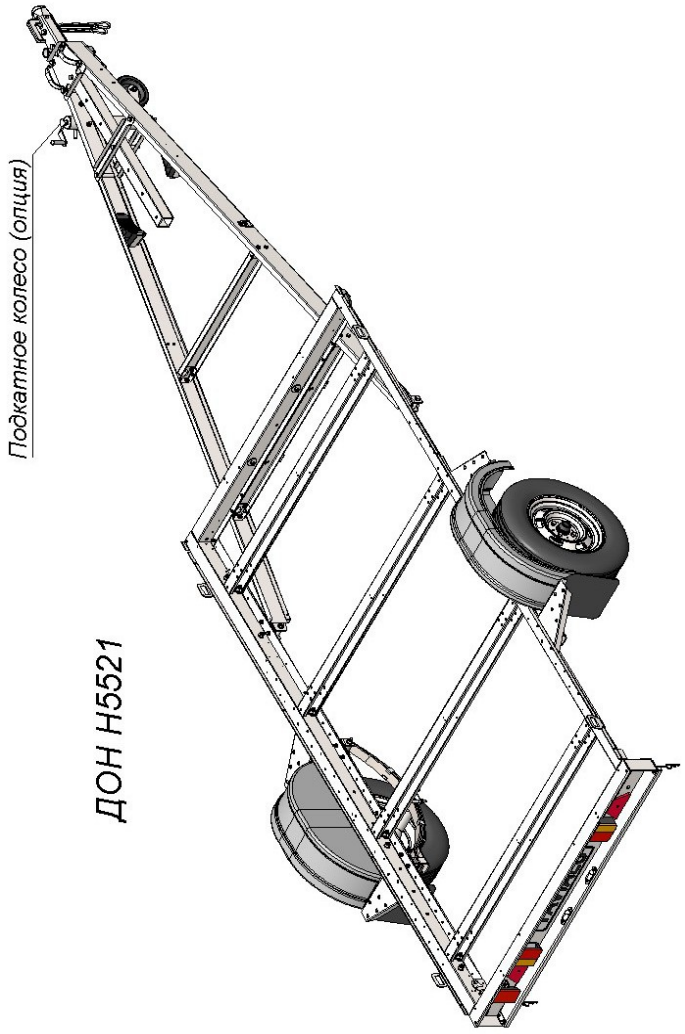

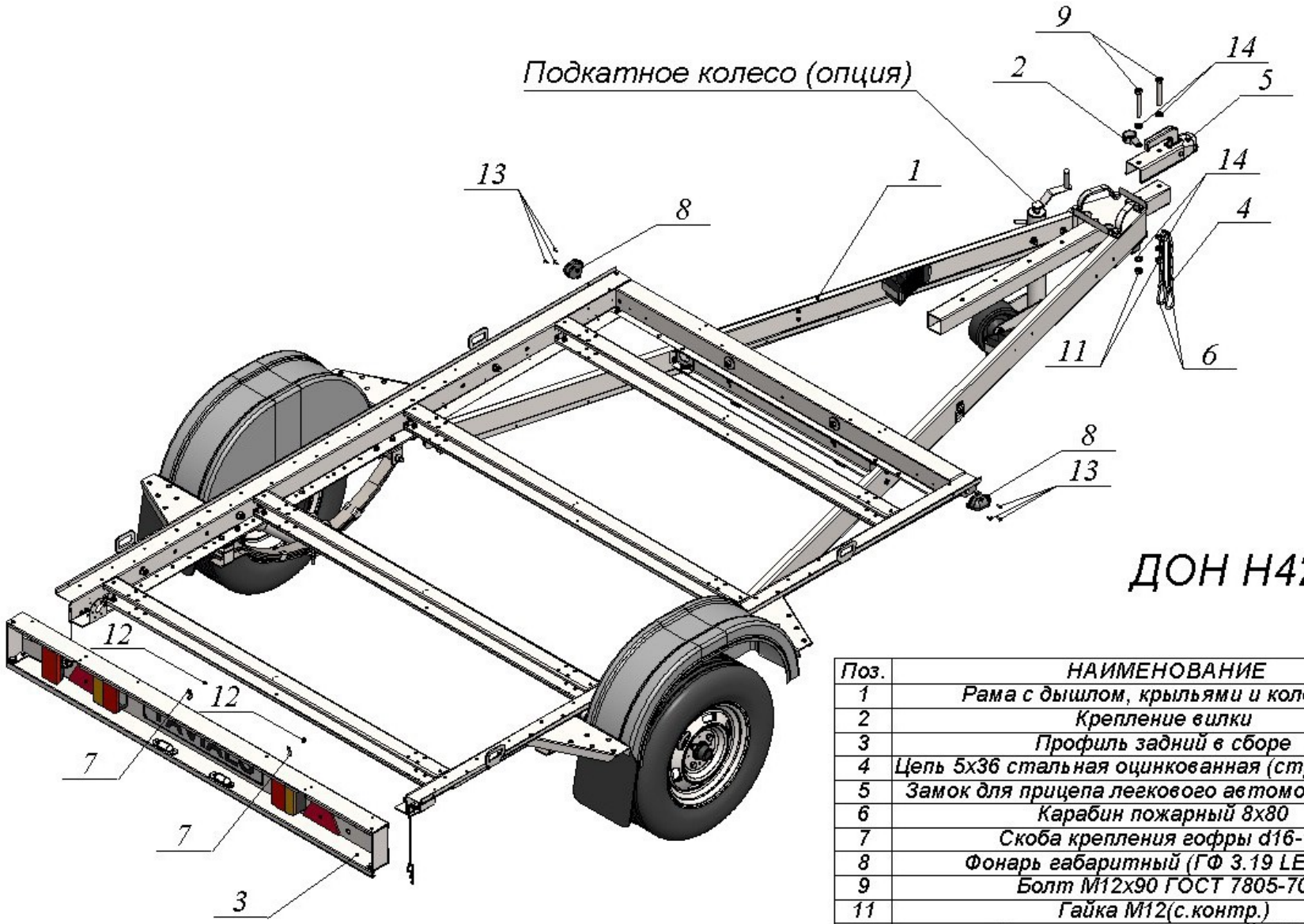

ДОН Н4221

Поз.	НАИМЕНОВАНИЕ	К-ВО
1	Рама с дышлом, крыльями и колесами	1
2	Крепление вилки	1
3	Профиль задний в сборе	1
4	Цепь 5х36 стальная оцинкованная (страховочная)	1
5	Замок для прицепа легкового автомобиля 60х60	1
6	Карабин пожарный 8х80	2
7	Скоба крепления гофры d16-17	2
8	Фонарь габаритный (ГФ 3.19 LED-41)	2
9	Болт М12х90 ГОСТ 7805-70	2
11	Гайка М12(с.контр.)	2
12	Саморез цилиндрический 4,3х6,4	2
13	Саморез цилиндрический 4,3х12,7	6
14	Шайба А.12 ГОСТ 11371-78	4

ШАГ 12

- ролик килевой (3) устанавливается только на задний профиль ложементов (необходимость установки определяет покупатель).
- ролик средний (4) может быть установлен на любой из профилей ложементов (необходимость установки и количество определяет покупатель).

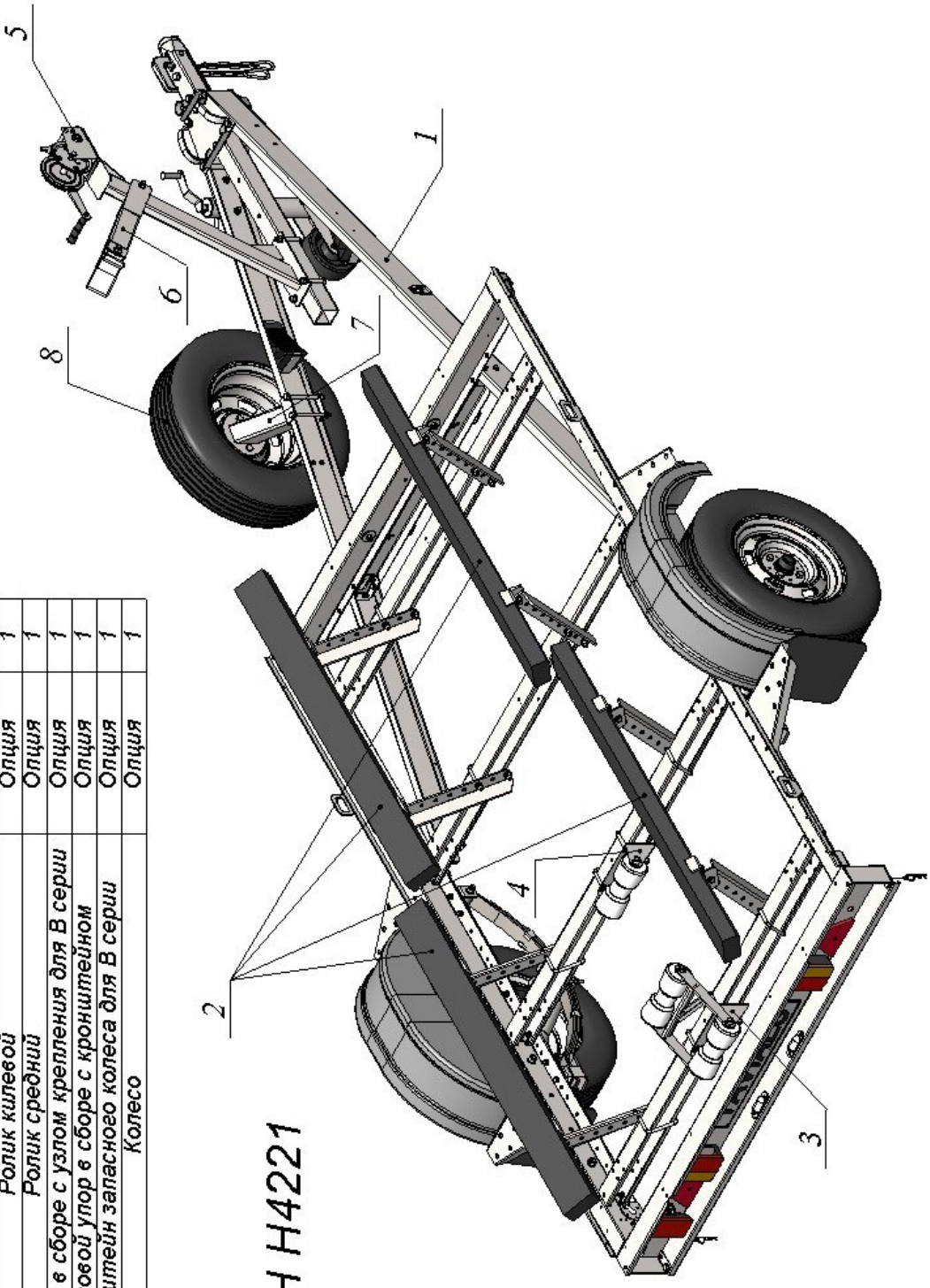

Поз.	НАИМЕНОВАНИЕ	ОПИСАНИЕ	К-во
1	Прицеп (базовый)		1
2	Ложемент в сборе с креплением	Опция	4
3	Ролик килевой	Опция	1
4	Ролик средний	Опция	1
5	Лебедка в сборе с узлом крепления для В серии	Опция	1
6	Носовой упор в сборе с кронштейном	Опция	1
7	Кронштейн запасного колеса для В серии	Опция	1
8	Колесо	Опция	1

ДОН Н5521

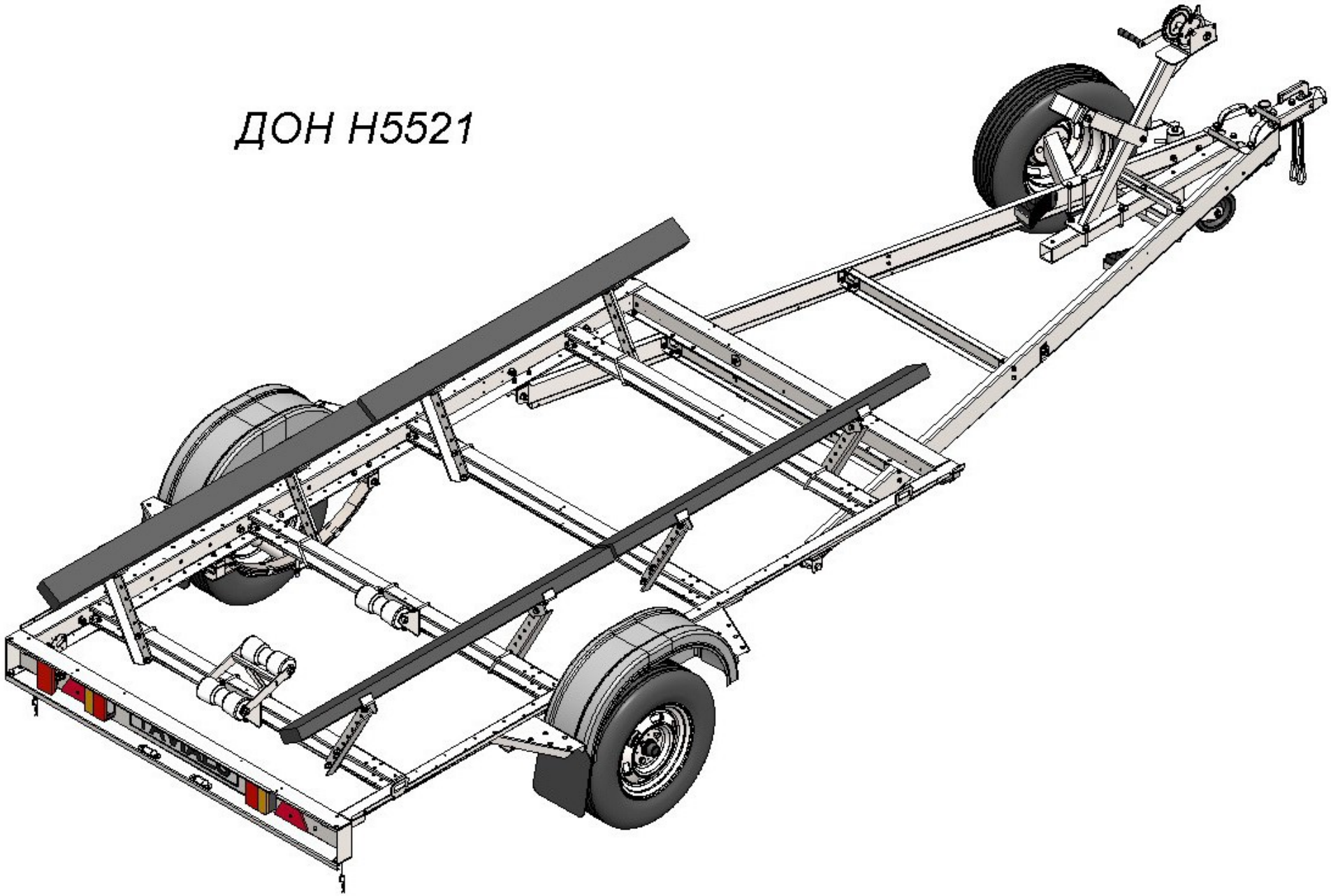

ШАГ 13

- фанеру (2) крепить только после установки оси в необходимое положение (**ВНИМАНИЕ!!! ОТВЕРСТИЯ ДЛЯ КРЕПЛЕНИЯ ФАНЕРЫ БЕЗ ШТАМПОВКИ ПОД ПОТАЙ!!!**).
- закрепить стремянки крепления груза гайками самоконтрящимися М8 внутри профилей ложементов.
- в случае, если отверстие для крепления фанеры перекрывает подножка, фанера в этом месте не фиксируется.

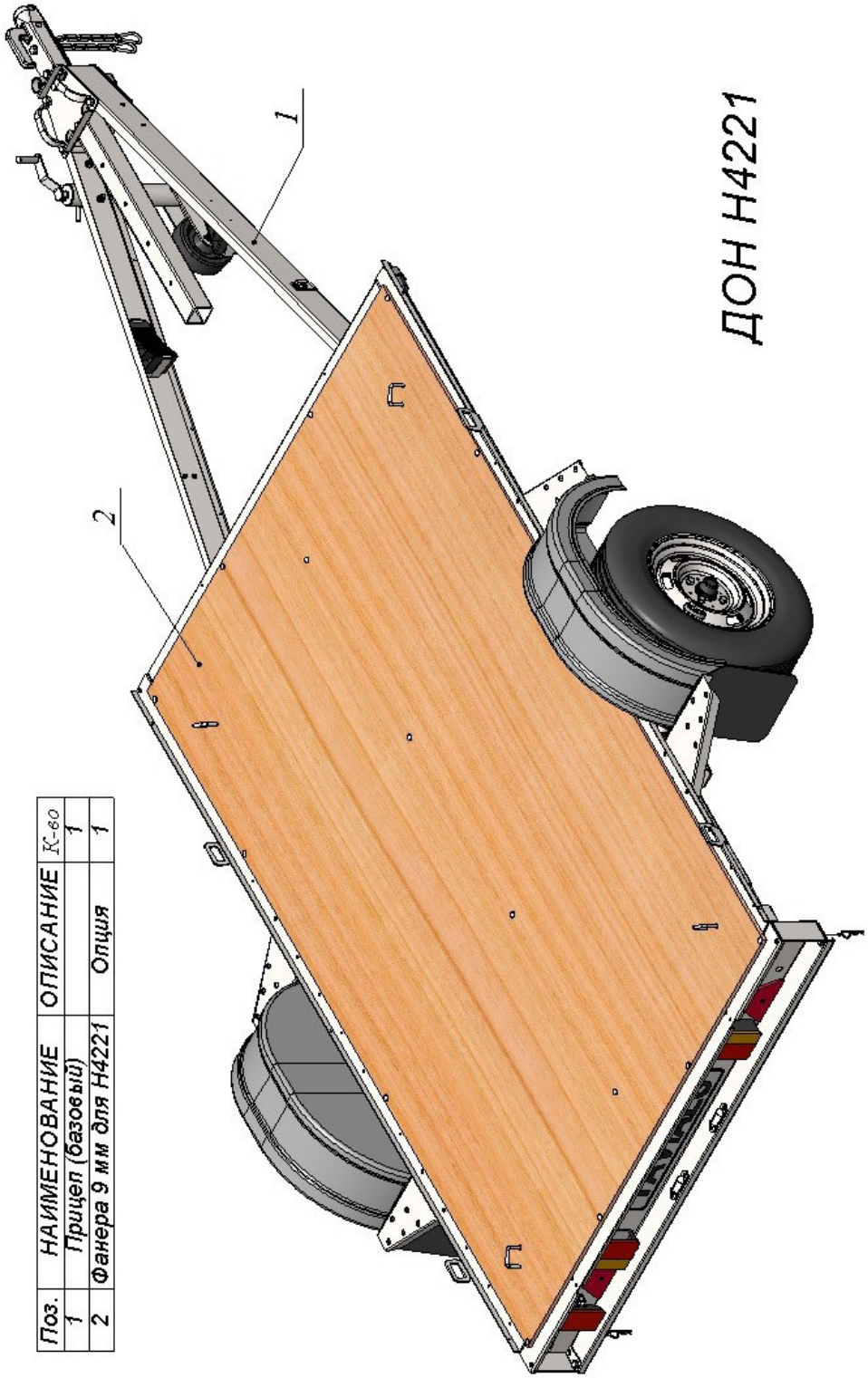

Поз.	НАИМЕНОВАНИЕ	ОПИСАНИЕ	К-во
1	Прицеп (базовый)		1
2	Фанера 9 мм для Н4221	Опция	1

ДОН Н5521

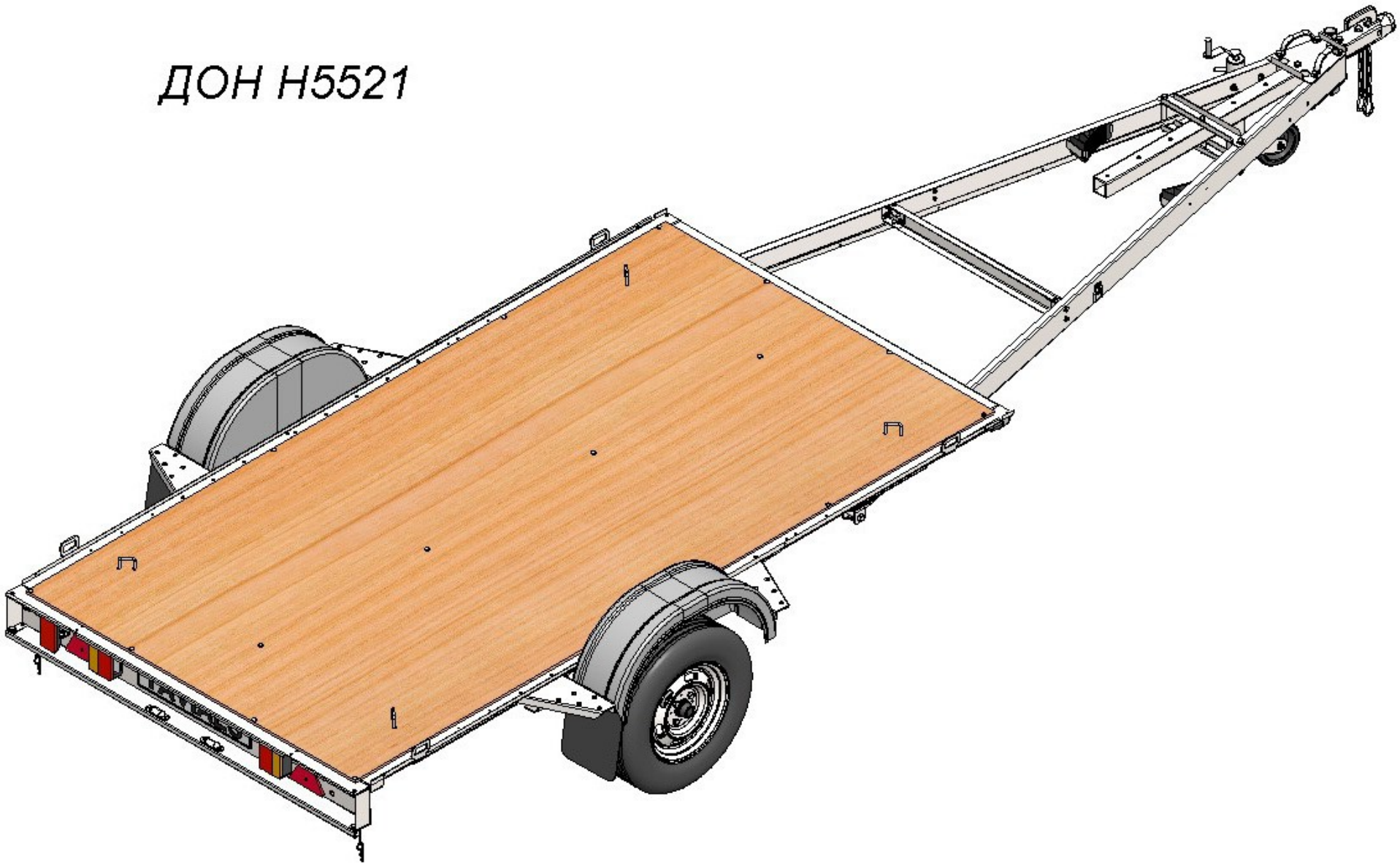

ШАГ 14

- перед установкой бортов проверить диагонали.
- установить и закрепить фанеру (фанеру расположить так, чтобы она не мешала открыванию-закрыванию и установке бортов, см. ШАГ 13).
- установить и закрепить петли нижние (2) на передний и задний профиль рамы прицепа.
- установить и закрепить направляющие бокового борта надставного (1).
- установить боковые борта надставные (6) на направляющие (1).
- установить передний и задний борта (4, 5), используя пальцы петли (3).
- зафиксировать передний и задний борта (4, 5) бортовыми замками, пальцы петли (3) шплинтами (13), боковые борта надставные (6) винтами (8) и гайками-барашками (9) (гайки-барашки вкладываются в отгиб бокового борта надставного, винт проходит через отверстие в боковом профиле рамы и в отгибе бокового борта надставного).
- в случае, если после сборки есть видимый перекос прицепа, необходимо ослабить крепление стремянок оси и равномерно затянуть.

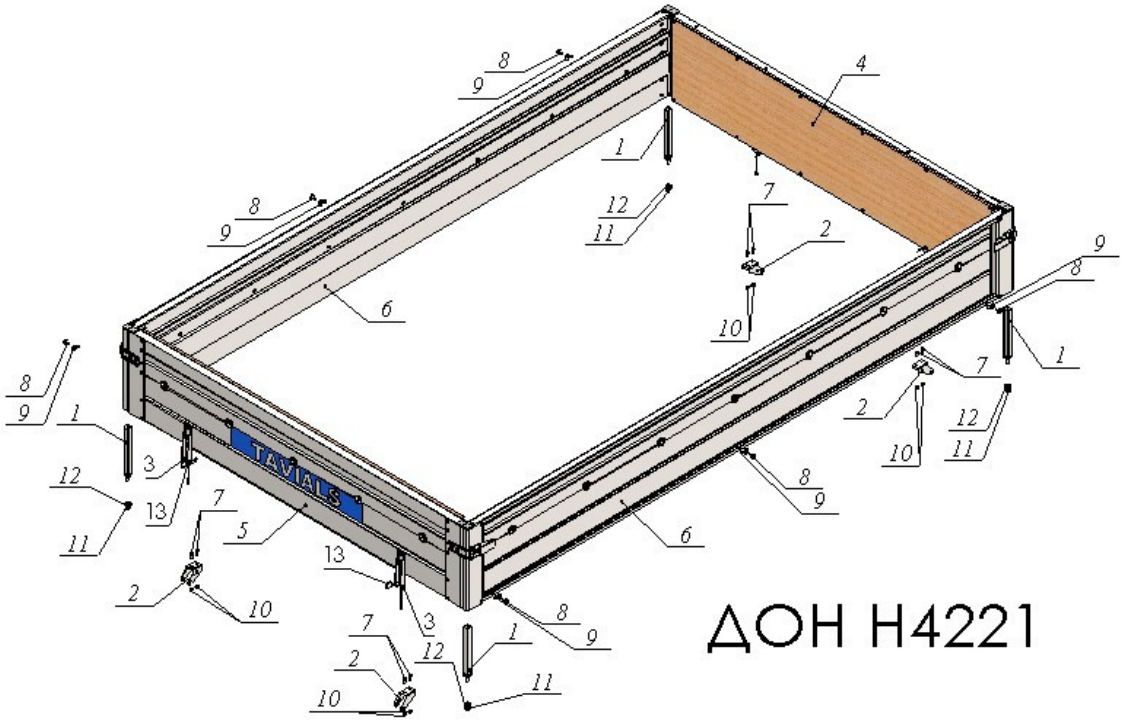

Поз.	НАИМЕНОВАНИЕ	ОБОЗНАЧЕНИЕ	К-во
1	Направляющая бокового борта надставного	Н4221-11.00 СБ	4
2	Петля нижняя	Н4221-00.07	4
3	Палец петли 2	А2012-06.05.03	4
4	Передний борт 1500 сборка	А2515-06.00.СБ.	1
5	Задний борт 1500 сборка	А2515-07.00.СБ.	1
6	Боковой борт надставной 2500	А2515-20.01.00.СБ.-01	2
7	Винт М6х16 с потайной головкой DIN 965		8
8	Винт мебельный с полусферической головкой шлиц kombi 6х16 DIN 967		6
9	Гайка М6 ГОСТ 3032-76	"Барашек"	6
10	Гайка М6(с.контр.)		8
11	Гайка М10(с.контр.)		4
12	Шайба А.10 ГОСТ 11371-78		4
13	Шплинт DIN 11024 цинк		4

Поз.	НАИМЕНОВАНИЕ	ОПИСАНИЕ	К-ВО
1	Прицеп (базовый)		1
2	Фанера 9 мм для Н4221	Опция	1
3	Комплект бортов для Н4221	Опция	1

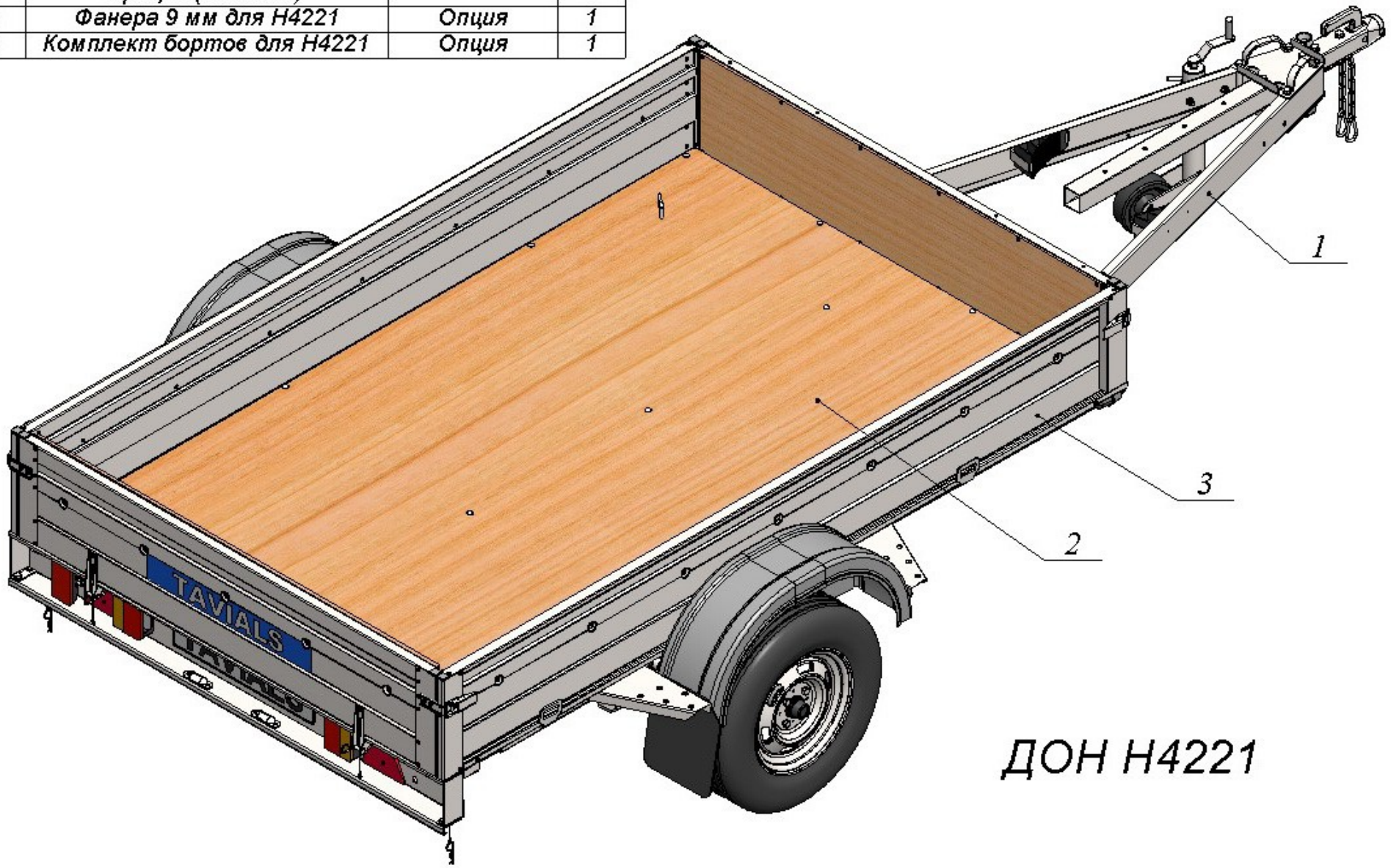

ДОН Н4221

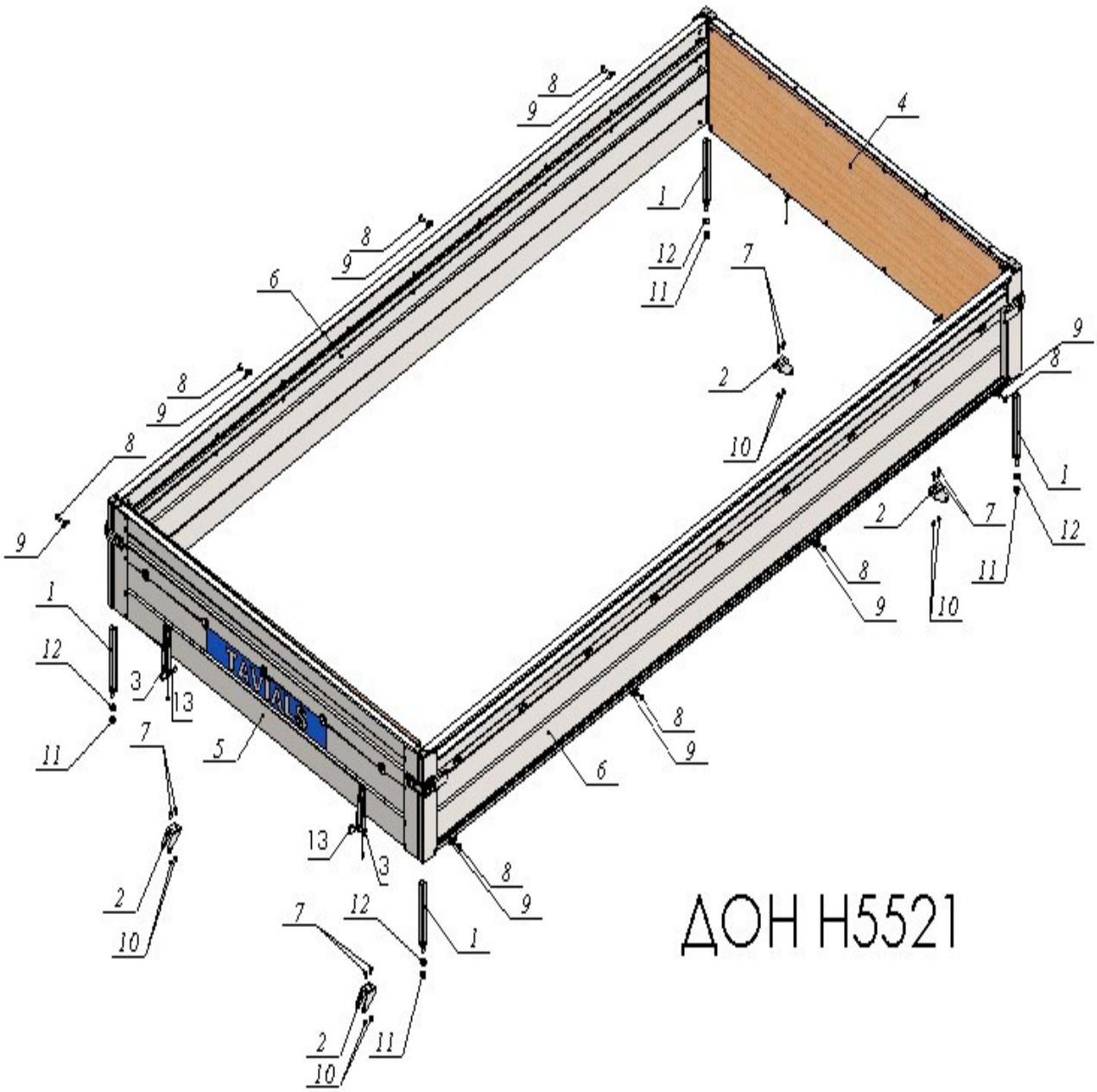

ДОН Н5521

Поз.	НАИМЕНОВАНИЕ	ОБОЗНАЧЕНИЕ	К-ВО
1	Направляющая бокового борта надставного	Н4221-11.00 СБ	4
2	Петля нижняя	Н4221-00.07	4
3	Палец петли 2	А2012-06.05.03	4
4	Передний борт 1500 сборка	А2515-06.00.СБ.	1
5	Задний борт 1500 сборка	А2515-07.00.СБ.	1
6	Боковой борт надставной 3000	А3015-20.01.00.СБ.-01	2
7	Винт М6х16 с потайной головкой DIN 965		8
8	Винт мебельный с полусферической головкой шлиц kombi 6х16 DIN 967		8
9	Гайка М6 ГОСТ 3032-76	"Барашек"	8
10	Гайка М6(с.контр.)		8
11	Гайка М10(с.контр.)		4
12	Шайба А.10 ГОСТ 11371-78		4
13	Шплинт DIN 11024 цинк		4

ДОН Н5521



Особые отметки

WWW.TAVIALS.RU



2025 г.