ООО «ТАВИАЛС»

Прицеп автомобильный

ТИП 8501-0000030
МОДИФИКАЦИЯ 8501Р1

P2515, P3020, P3121, P4520, P6020, P6121, V3020, V3121, V4520, V6020, V6121

Руководство по эксплуатации

Гарантийная книжка

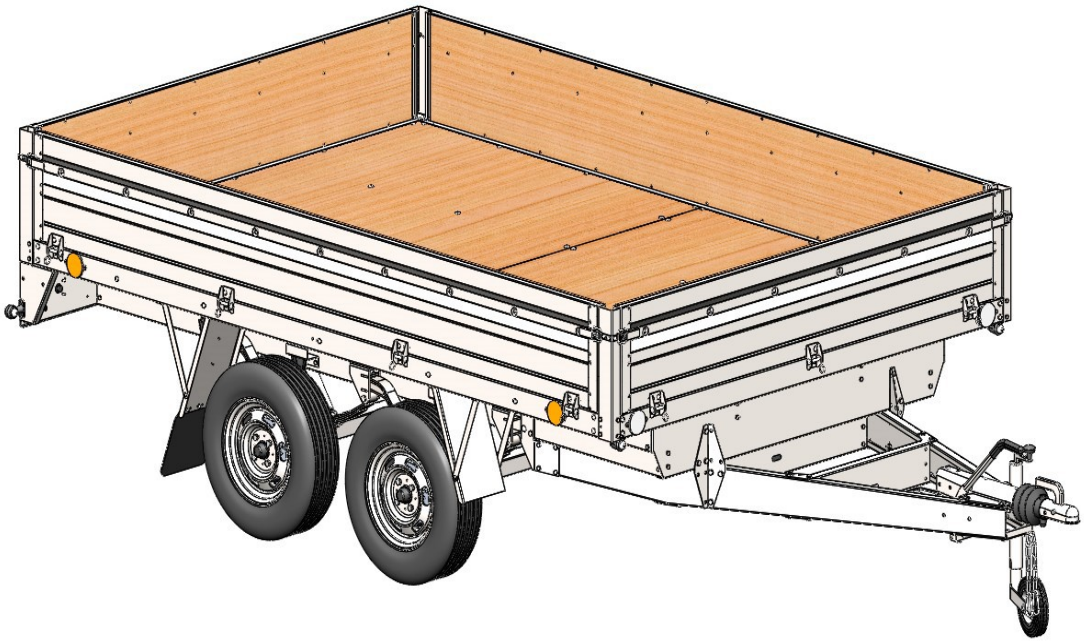

Оглавление

Прицепы автомобильные. Назначение

1. ВВЕДЕНИЕ
2. Требования безопасности и период обкатки прицепа
3. Маркировка
4. Указания по эксплуатации прицепа
5. Транспортирование
6. Хранение
7. Техническое обслуживание
8. Гарантия изготовителя
9. Порядок оформления рекламаций
10. Комплект поставки
11. Свидетельство о приемке
12. Свидетельство о проведении предпродажной подготовки
13. Свидетельство о продаже

- гарантийный талон 1
- гарантийный талон 2
- гарантийный талон 3

14. Особые отметки

1. ВВЕДЕНИЕ

Прицепы к легковым автомобилям ООО «Тавиалс» предназначены для перевозки различных грузов, мотоциклов, снегоходов прочей техники.

Прицепы изготовлены в исполнении «У» категория «1» по ГОСТ 15150, и предназначены для эксплуатации в районах с умеренным климатом, при температуре -30°С.....+45°С.

Для работы с прицепом на легковой автомобиль должно быть установлено тягово-сцепное устройство шарового типа. Внешняя форма и наружные размеры шаровых наконечников должны соответствовать ГОСТ 28248-89, ГОСТ Р 41.55-2005, а сам ТСУ ГОСТ 53815-2010 и ОСТ 37.001.096-93. Автомобиль должен быть оснащен штепсельным разъемом типа ПС-300А, для подключения электрооборудования прицепа.

ВНИМАНИЮ ПОКУПАТЕЛЕЙ

При покупке прицепа необходимо проверить комплектацию прицепа (П. 10) и наличие отметок о продаже (П. 13).

Сохраняйте паспорт в течении всего гарантийного срока эксплуатации (П. 8).

Конструкция прицепа постоянно совершенствуется, поэтому некоторые конструктивные изменения могут быть не отображены в данном издании.

Для успешной эксплуатации прицепа необходимо внимательно изучить настоящую инструкцию по эксплуатации и соблюдать изложенные рекомендации.

Технические характеристики

1.1.Основные размеры прицепов и параметры приведены в таблице 1.

Таблица 1

Тип	**8501-0000030**						
Модификация	**8501Р1**						
Модель	Р2515/13	Р3020/27	Р3020/35	Р3121/27	Р3121/35	Р4520/27	Р4520/35
1.Масса прицепа полная, кг	1300	2700	3300	2700	3300	2700	3300
2.Масса перевозимого груза, кг	1000	2100	2700	2100	2700	2068	2663
3.Масса снаряженного прицепа, кг	300	600				632	637
4.Распределение массы на сцепной замок от полной массы прицепа, кг	50						
5.Габаритные размеры шасси, мм длина ширина высота (без загрузки)	 3820 1980 875	 4550 2260 1160		 4765 2235 1180		 6235 2235 1210	
6.База, мм	752	760		930		925	
7.Колея, мм	1770						
8.Внутренняя ширина кузова, мм	1502	1994		1994		1987	
9.Внутренняя длина кузова, мм	2422	2992		2992		4485	
10.Высота борта, мм	320	360		370			
11.Давление в шинах (кг/см2)	согласно маркировке на шине						

Таблица 2

Тип	**8501-0000030**			
Модификация	**8501Р1**			
Модель	Р6020/27	Р6020/35	Р6121/27	Р6121/35
1.Масса прицепа полная, кг	2700	3300	2700	3300
2.Масса перевозимого груза, кг	1840	2440	1820	2420
3.Масса снаряженного прицепа, кг	860		880	
4.Распределение массы на сцепной замок от полной массы прицепа, кг	50			
5.Габаритные размеры шасси, мм длина ширина высота (без загрузки)	 7505 2160 1170		 8540 2160 1170	
6.База, мм	900			
7.Колея, мм	1820			
8.Внутренняя ширина кузова, мм	2001			
9.Внутренняя длина кузова, мм	6027			
10.Высота борта, мм	360			
11.Давление в шинах (кг/см2)	согласно маркировке на шине			

Таблица 3

Тип	**8501-0000030**					
Модификация	**8501V1**					
Модель	V3020/27	V3020/35	V3121/27	V3121/35	V4520/27	V4520/35
1.Масса прицепа полная, кг	2700	3300	2700	3300	2700	3300
2.Масса перевозимого груза, кг	2210	2810	2210	2810	2185	2780
3.Масса снаряженного прицепа, кг	490				515	520
4.Распределение массы на сцепной замок от полной массы прицепа, кг	50					
5.Габаритные размеры шасси, мм длина ширина высота (без загрузки)	4550 2260 800		4725 2235 810		6215 2235 840	
6.База, мм	760		930		925	
7.Колея, мм	1840		1770			
8.Ширина платформы, мм	2020		2074			
9.Длина платформы, мм	3030		3072		4572	
10.Давление в шинах (кг/см2)	согласно маркировке на шине					

Таблица 4

Тип	**8501-0000030**			
Модификация	**8501V1**			
Модель	V6020/27	V6020/35	V6121/27	V6121/35
1.Масса прицепа полная, кг	2700	3300	2700	3300
2.Масса перевозимого груза, кг	2000	2600	1980	2580
3.Масса снаряженного прицепа, кг	700		720	
4.Распределение массы на сцепной замок от полной массы прицепа, кг	50			
5.Габаритные размеры шасси, мм длина ширина высота (без загрузки)	 7505 2160 810		 8540 2160 810	
6.База, мм	900			
7.Колея, мм	1820			
8.Ширина платформы, мм	2100			
9.Длина платформы, мм	6120			
10.Давление в шинах (кг/см2)	согласно маркировке на шине			

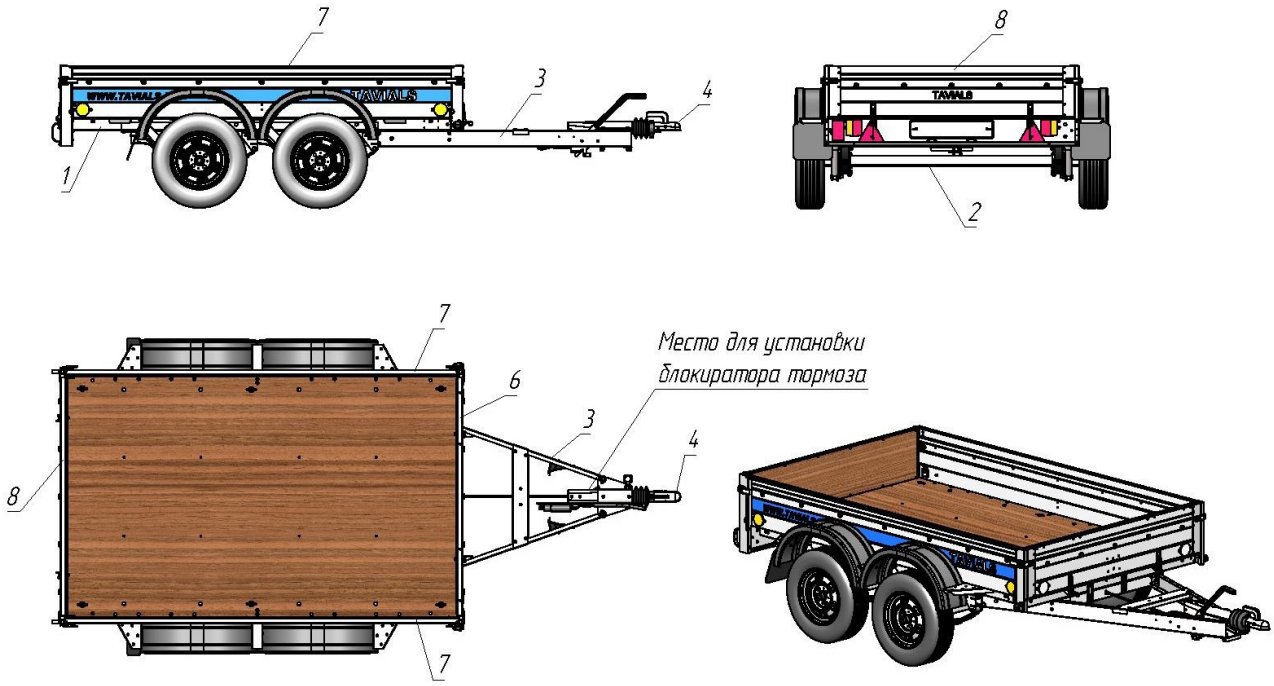

Рис. 1 Устройство прицепа Р2515

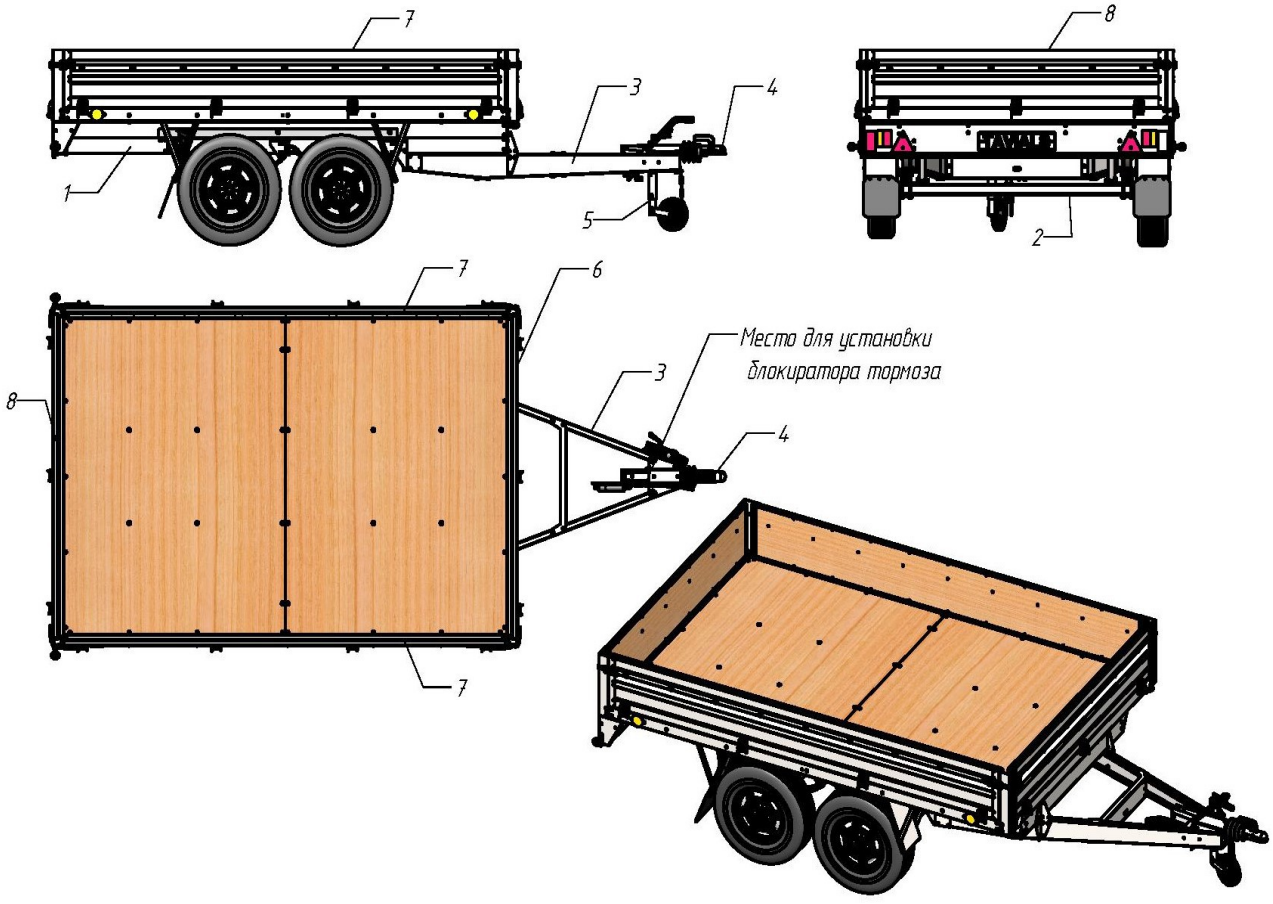

Рис. 2 Устройство прицепа Р3020, Р3121, Р4520

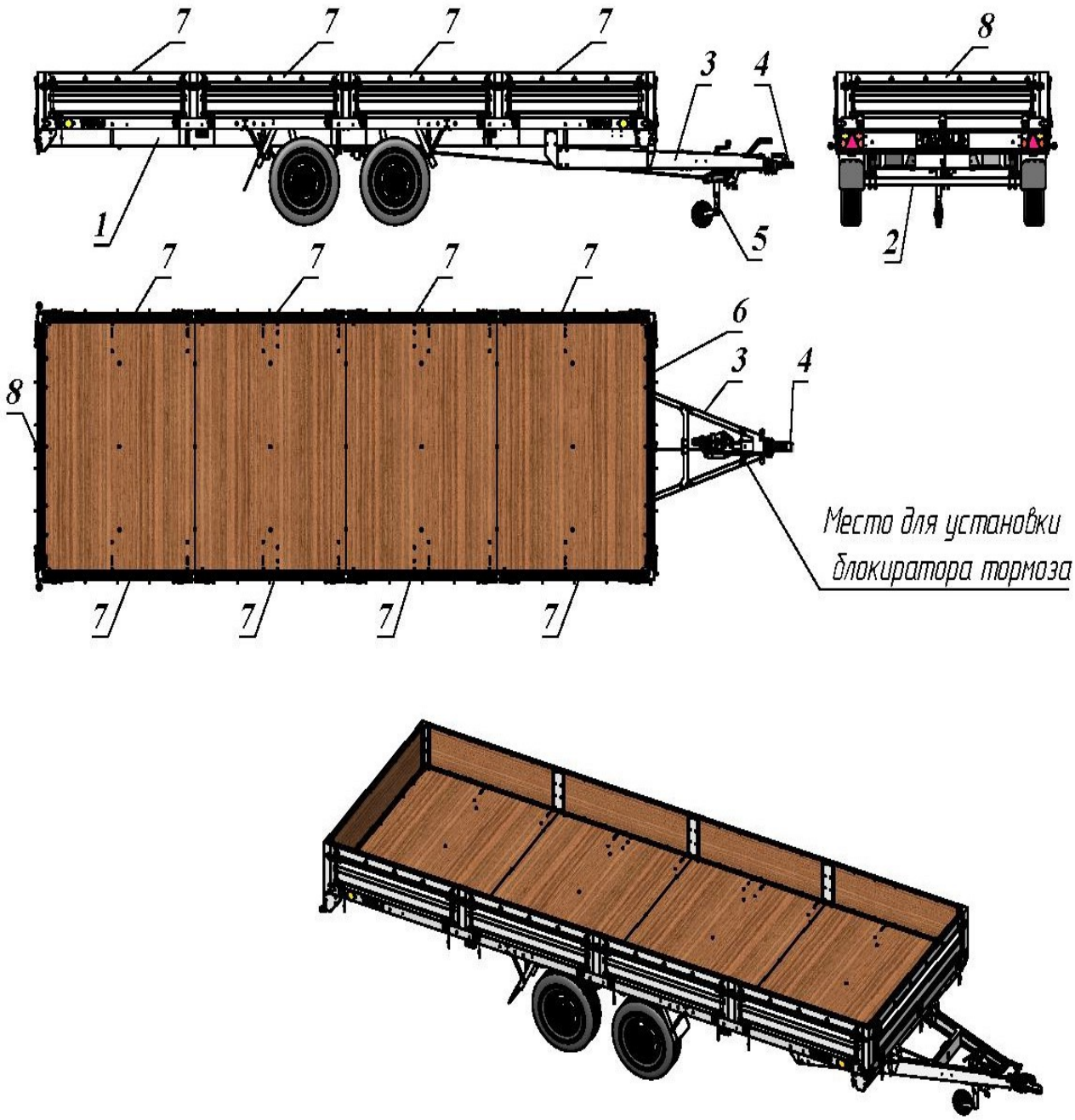

Рис. 3 Устройство прицепа Р6020, Р6121

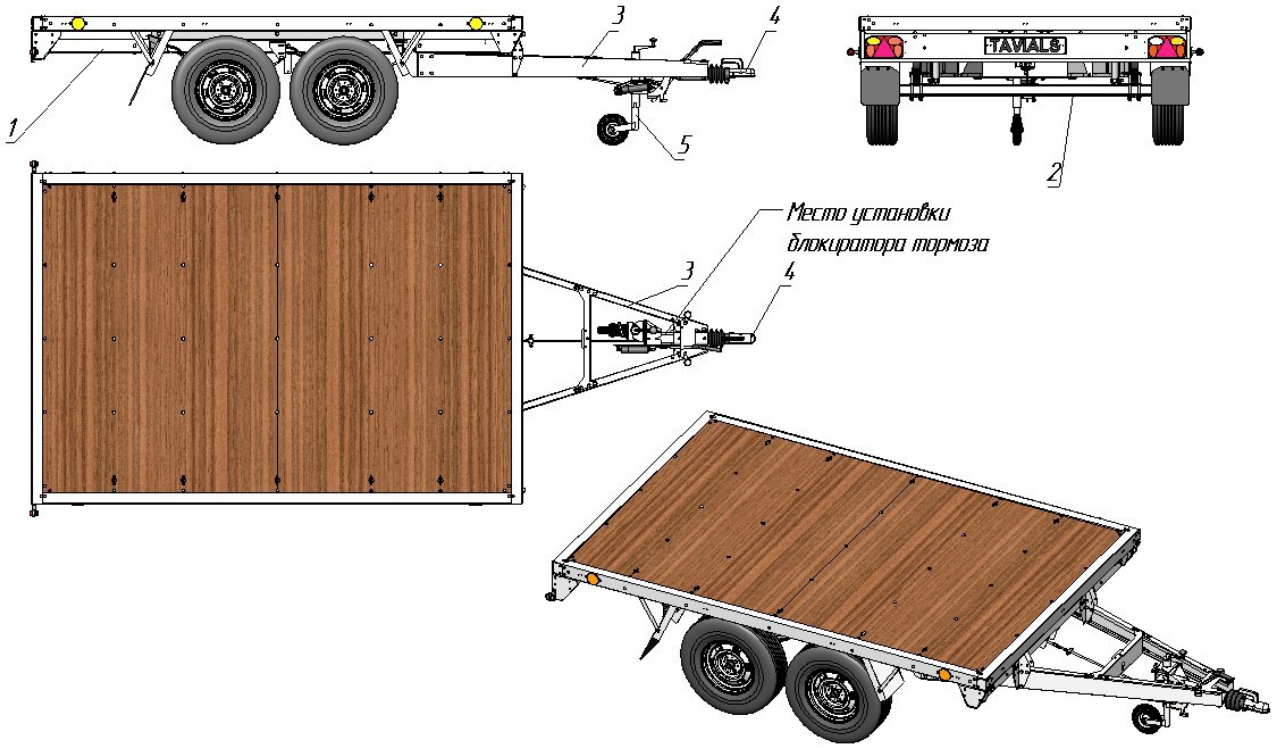

Рис. 4 Устройство прицепа V3020, V3121, V4520

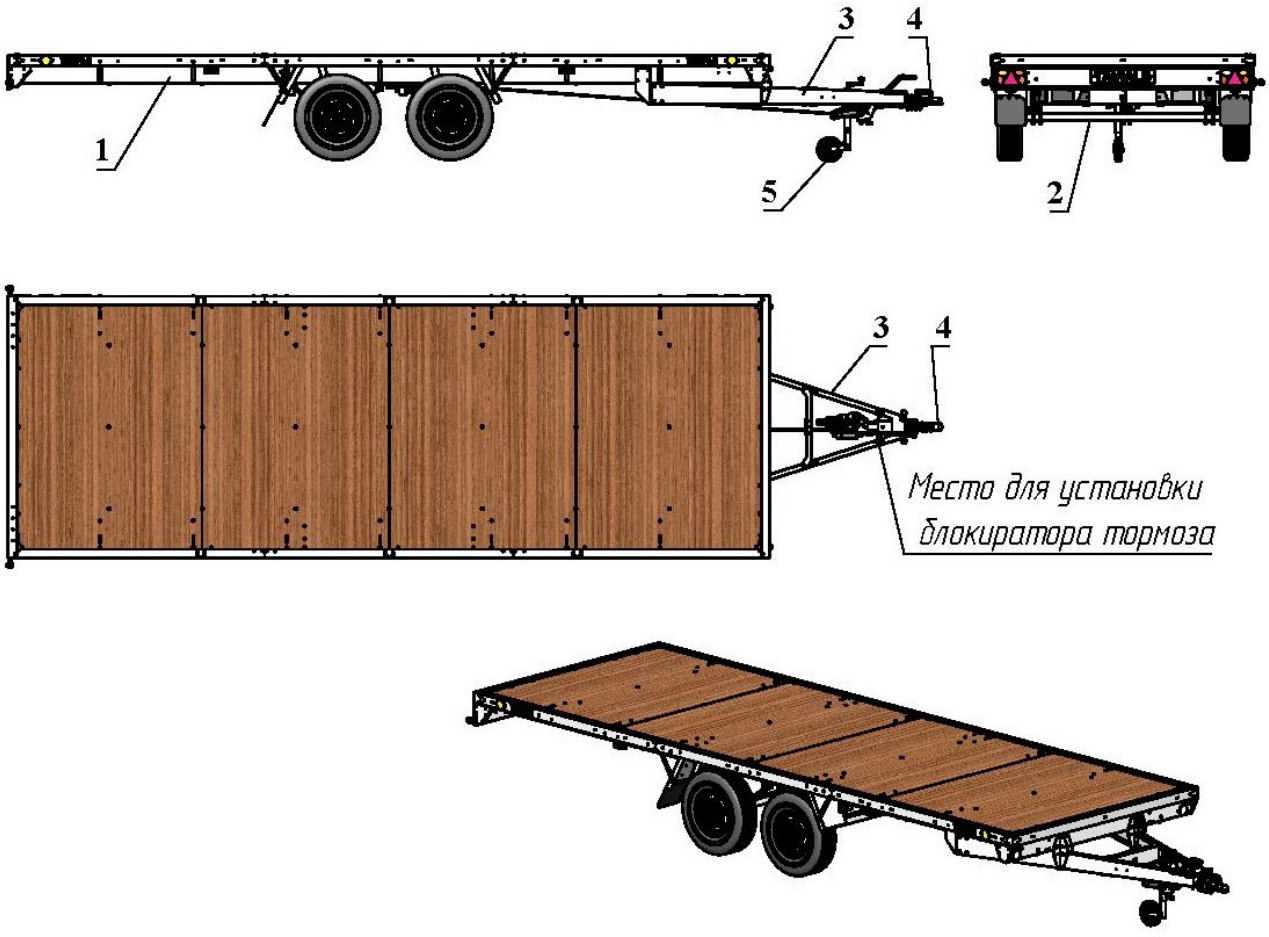

Рис. 5 Устройство прицепа V6020, V6121

Под номерами состав:
1 - Рама
2 - Подвеска
3 - Дышло
4 - Замковое устройство
5 - Подкатное колесо
6 - Передний борт
7 - Боковой борт
8 - Задний борт

1.2.Допустимые отклонения массы прицепа +5%, нижний придел массы не ограничивается.

1.3.Характеристики прицепа.
1.3.1.Габаритные размеры и масса прицепа обеспечивают требования безопасности дорожного движения.
1.3.2.Допустимая максимальная скорость движения по дорогам 1 и 2 категории допускается не более 80 км/час ГОСТ 22576-90.

Превышение указанной скорости является нарушением ПДД и может привести к аварийной ситуации на дороге

1.3.3.Рама прицепа выполнена из металла швеллерного сечения, продольные лонжероны рамы соединены между собой поперечинами. Все детали рамы собраны при помощи болтовых соединений. К раме крепится дышло.
1.3.4.Дышло прицепа выполнено из металла швеллерного сечения, в стояночном положении поддерживается подкатным колесом либо опорной ножкой.
В передней части дышла жестко закреплено замковое устройство обеспечивающее надежное соединения прицепа с автомобилем.

Внимание не допускается движение автопоезда с опущенным подкатным колесом / ножкой. Замковое устройство прицепа является быстроизнашивающимся, степень износа и необходимость замены которого определяет СТО.

1.3.5.Прицеп оснащен тормозом наката.

Для обеспечения безопасного движения полная масса прицепа в составе автопоезда не должна превышать разрешенной руководством по эксплуатации автомобиля.

1.3.6.Прицеп оборудован скобами для крепления груза.

Не допускается движение с незакрепленным грузом.

1.3.7.Подвеска колес на прицепе - зависимая рессорная с амортизаторами либо независимая резиножгутовая. Труба подвески закреплена поперечно на раме с помощью болтового соединения. Колеса прицепа дисковые, одинарные, сменные крепятся к ступице болтами.
1.3.8.Прицеп имеет два противооткатных упора.
1.3.9.Грузовая платформа сверху закрыта листом влагостойкой ламинированной фанеры, которая имеет противоскользящее покрытие. Предназначена для размещения и крепления перевозимого груза, который крепится с помощью страховочных скоб. Модификации Р оснащены бортами, которые установлены на петлях и фиксируются бортовыми замками (в зависимости от модели откидываются либо передний и задний борта, либо все), при необходимости демонтируются, а также оборудованы специальными крючками для крепления тента.
1.3.10.Электрооборудование прицепа выполнено по однопроводной схеме. Номинальное напряжение сети 12В подается от электросети автомобиля через семиконтактный разъем соединения типа ПС 300. Соответствие артикула жгута модели автомобильного прицепа указано в таблице 5.

Таблица 5

№ п/п	Модель	Артикул жгута
1	Р2515	ЭП8-А
2	Р3020, Р3121, V3020, V3121	ЭП9-А
3	Р4520, Р6020, Р6121, V4520, V6020, V6121	ЭП11-А

Проводка установленная на прицепе предназначена исключительно для питания сигнальных приборов прицепа. Неверное подключение сигналов к розетке ТСУ может привести к короткому замыканию.

В состав электрооборудования и светосигнальных приборов входят:
-фонари задние комбинированные
-фонари подсветки номерного знака
-светоотражатели оранжевые и белые
-световозвращатели треугольные красные
-противотуманный фонарь
-фонари габаритные передние
-вилка штепсельная
-жгут проводов.

Схема подключения электрооборудования штепсельным разъемом представлена на Рис. 6

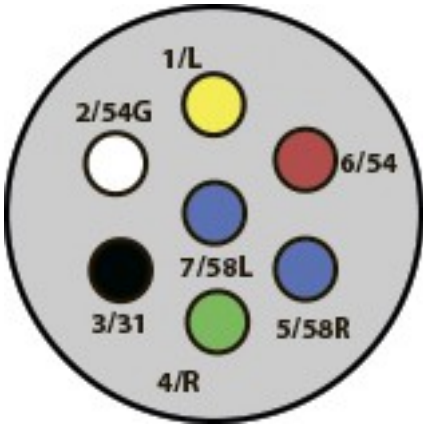

Подключение контактов ПС 300

1.Указатель левого поворота левый
2.Фонарь противотуманный
3.Масса
4.Указатель поворота правый
5.Правый габаритный фонарь
6.Стоп сигнал
7.Левый габаритный фонарь

Рис. 6

2. Требования безопасности и период обкатки.

2.1.Перед началом эксплуатации и в дальнейшем через каждые 5000 км необходимо проверить работу ступиц колес (отсутствие гула, люфта) и смазку замкового устройства («Литол 24», при постоянной эксплуатации один раз в три месяца).

Несвоевременное обслуживание узлов и деталей может привести к поломке прицепа

2.2. Продолжительность периода обкатки нового прицепа устанавливается пробегом 500 км с загрузкой не менее 50%. Максимальная скорость движения при обкатке не должна превышать 50 км/час. Перед началом эксплуатации и после периода обкатки проверить затяжку всех резьбовых соединений, стремянок, проверить давление в шинах.
2.3.Внимательно следить за состоянием ступиц колес. (Внимание П. 2.1)
2.4.Перед сцепкой прицепа и автомобиля необходимо зафиксировать на ТСУ аварийный трос тормоза наката.
2.5.Перед началом движения поднять подкатное колесо. (Внимание П. 1.3.4)
2.6.Буксирование одновременно двух и более прицепов запрещено.
2.7.На подъемах и спусках прицеп должен удерживаться установленными под колеса противооткатными упорами неограниченное время.
2.8.Запрещается перевозить на прицепе людей, незакрепленную технику.
2.9.Запрещается эксплуатировать прицеп с разными марками и протектором шин на оси.
2.10.Запрещается превышать максимальную допустимую нагрузку, указанную на тали и использовать таль для поднятия и опускания грузов.
2.11.При движении в составе автопоезда следует помнить, что тормозной путь автомобиля с прицепом, не имеющим тормозных устройств, больше, чем у одиночного автомобиля. При резком торможении на скользкой дороге может произойти занос прицепа. Необходимо избегать резких маневров.
2.12.При движении с прицепом необходимо учитывать значительные размеры автопоезда. Они ограничивают возможности маневра при обгонах, а при движении задним ходом, требуют от водителя специальных навыков.

При движении автопоезда задним ходом необходимо обязательно убедиться в безопасности маневра для окружающих.

3.Маркировка

3.1.Маркировка должна соответствовать ГОСТ Р 51980-2002 и требованиям ТУ.
3.2.На раме прицепа с правой стороны в передней ее части наносится идентификационный номер прицепа.
3.3.На передней части рамы установлена заводская табличка, которая имеет следующие данные
-знак соответствия
-наименование изготовителя
-номер одобрения типа ТС
-код VIN
-максимально допустимая масса прицепа
-максимально допустимая нагрузка на дышло
В идентификационном номере прицепа отражены следующие данные

1	2	3	4	5	6	7	8	9	10	11	12	13	14	15	16	17
X	**Z**	**L**	**8**	**5**	**0**	**1**		**1**	**0**	**0**	*	*	*	*	*	*

Поз.1-3, Международный идентификационный код изготовителя — ООО «Тавиалс»
Поз.4-9, Описательная часть идентификационного номера прицепа к легковому автомобилю
Поз.10, Не используется «0»
Поз.11, Не используется «0»
Поз.12-17, Порядковый номер прицепа

Расшифровка модельного года автомобиля в VIN

Код	Год	Код	Год	Код	Год
A	**2010**	**L**	**2020**	**Y**	**2030**
B	**2011**	**M**	**2021**	**1**	**2031**
C	**2012**	**N**	**2022**	**2**	**2032**
D	**2013**	**P**	**2023**	**3**	**2033**
E	**2014**	**R**	**2024**	**4**	**2034**
F	**2015**	**S**	**2025**	**5**	**2035**
G	**2016**	**T**	**2026**	**6**	**2036**
H	**2017**	**V**	**2027**	**7**	**2037**
J	**2018**	**W**	**2028**	**8**	**2038**
K	**2019**	**X**	**2029**	**9**	**2039**

4.Указания по эксплуатации прицепа

4.1.Эксплуатация прицепа общего назначения.
4.1.1.Срок службы прицепа, а также надежность его работы зависят от условий эксплуатации и соблюдения правил обкатки нового прицепа (Внимание П. 2).
4.1.2.**ВАЖНО!!! При движении задним ходом необходимо установить блокиратор тормоза в тормоз наката (для тормоза наката до 1300 кг стопорный палец устанавливается сверху, для тормоза наката до 2700 кг - стопорный палец устанавливается сбоку, для тормоза наката до 3500 кг - стопорная пластина устанавливается сверху).**
Для движения вперед необходимо извлечь блокиратор тормоза из тормоза наката во избежание создания аварийной ситуации.
4.1.3.Соединение прицепа с автомобилем необходимо производить в следующей последовательности:
-соединить ТСУ автомобиля и сцепное устройство прицепа
-при помощи карабина закрепить аварийный трос тормоза наката к ТСУ автомобиля
-соединить электрооборудование прицепа и сеть автомобиля
-проверить работу световых приборов
-проверить давление воздуха в шинах прицепа и довести его до нормального.
4.1.4.При перевозке груза размещайте его по центру прицепа, при этом нагрузка на сцепной шар ТСУ не должна превышать 50 кг. При помощи грузовых ремней надежно закрепить груз на грузовой платформе, чтобы избежать его перемещений при движении.

Неправильное размещение груза и превышение максимальных нагрузок на шар ТСУ может привести к нарушению устойчивости движения автопоезда.

4.1.5.Грузовая платформа сверху закрыта листом влагостойкой ламинированной фанеры, которая имеет противоскользящее покрытие. Предназначена для размещения и крепления перевозимого груза, который крепится с помощью страховочных скоб. В модификациях Р борта кузова прицепа оснащены замками и установлены на петлях. Для перевозки длиномерных грузов они легко открываются и демонтируются при необходимости.

Не допускается движение автопоезда с закрытым государственным регистрационным номером.

4.1.6.Рама и дышло прицепа жестко соединены фиксаторами.

 *Не допускается движение автопоезда без фиксаторов.*

4.1.7.Для того, чтобы оборудовать автоприцеп тентом, необходимо установить каркас тента (инструкция прилагается к каркасу тента). Расположить на каркасе тент и при помощи фала натянуть его, фиксируя на бобышках расположенных вдоль бортов.
4.1.8.Не рекомендуется погружать фонари прицепа в воду. Если это по какой-либо причине произошло, перед подключением электропроводки прицепа к автомобилю, необходимо просушить все электрические приборы.
4.1.9.Не допускается превышать нагрузки, указанные в табличке подкатного колеса. Для стационарного хранения рекомендуется использовать опорную стойку. Рекомендуемая нагрузка на подкатное колесо не более 100 кг, на опорную стойку не более 250 кг.

5.Транспортирование

5.1.Полностью укомплектованные шасси должны быть отправлены в собранном или разборном виде без упаковки. Допускается отправка в деревянной таре если это предусмотрено договором поставки прицепа. Руководство по эксплуатации и сопроводительная документация должны быть вложены в водонепроницаемый пакет.
5.2.Прицепы могут транспортироваться железнодорожным и автомобильным транспортом. При погрузке применять схемы разработанные в соответствии с техническими условиями погрузки и крепления грузов на данном виде транспорта.
5.3.С прицепов отправленных потребителям, могут снимать и укладывать в коробку из гофрокартона отдельные детали и узлы. Перечень их должен быть указан в упаковочном листе.
5.4.При передаче прицепа потребителю в разобранном виде предпродажную подготовку выполняет конечный пользователь.

6. Хранение

6.1.Если прицеп не эксплуатируется более трех месяцев, его необходимо законсервировать. Для этого необходимо провести следующие мероприятия:
-провести очистку от грязи рамы, дисков колес, помыть, вытереть насухо.
-накачать шины до нормального давления.
-произвести смазку ступиц колес, рессор и замкового устройства.
-заклеить контакты штепсельной вилки промасленной бумагой.
Наилучшие условия хранения прицепа достигаются в чистом, сухом помещении с температурой воздуха не менее +5° и должны соответствовать ГОСТ 15150. Для длительного хранения установите раму прицепа на металлические или деревянные подставки (козлы) так, чтобы колеса приподнялись над землей, а рессоры оказались разгруженными. Избегайте прямого воздействия солнечных лучей на шины и детали из пластика. Расконсервация прицепа должна быть проведена в соответствии с
ГОСТ 9.014-78.

7. Техническое обслуживание

7.1.Общие требования.
Прицеп прост в техническом обслуживании и надежен в эксплуатации. Техническое обслуживание прицепа рекомендуется выполнять на станциях технического сервиса.
Большинство деталей и узлов прицепа имеют цинковое покрытие, нанесенное методом гальванического или горячего цинкования, что повышает их коррозионную стойкость. Исключение составляют ступичный узел, рессоры и ось прицепа.
Информация о правилах эксплуатации оцинкованных изделий и изделий из ПВХ размещена на официальном сайте компании WWW.TAVIALS.RU.
При эксплуатации прицепа, особенно в осенне-зимний период, для защиты цинкового покрытия от окисления, прицеп рекомендуется обрабатывать защитным составом, а после поездки смыть грязь, песок, снег, противогололедные реагенты и вытереть насухо.
Перед первым выездом и далее через каждые 1000 км необходимо проверять затяжку резьбовых соединений, крепление колес, крепление замкового устройства, дышла и подвески прицепа. А также нанести смазку на сцепное устройство, и хвостовики рессор. Перед каждым выездом проверять надежность сцепки прицепа с автомобилем-тягачем, отрегулировать положение груза на прицепе. При этом обеспечивая статическую нагрузку на сцепной шар тягово-сцепного устройства (ТСУ) не более 50 кг. Проверить давление в шинах колес и работу фонарей прицепа.
7.2.Обслуживание подвески.
Обслуживание включает в себя осмотр и при необходимости ремонт амортизаторов, ступиц и рессор прицепа.
7.2.1.При повреждении резиновых втулок амортизатора замените их новыми, а при обнаружении течи масла в амортизаторе замените его. При уменьшении эффективности работы амортизатора ухудшаются гашение колебаний прицепа.
7.2.2.Ступичный узел - необслуживаемый; смазки и регулировки не требует. Пробег не регламентируется и зависит от условий эксплуатации. В случае выхода из строя, необходимо обратиться на СТО для замены ступицы или подшипника (момент затяжки ступичной гайки 190 - 220 Н/м, резьба правая).
7.2.3.При проверки ручной тали внимательно осмотрите фал, а в случае обнаружения повреждения или надрыва замените его.
Все движущиеся детали лебедки должны быть чистыми, смазанными. Отложения соли, грязи и других химических реагентов необходимо удалить.



Для избежания несчастных случаев необходимо тщательно следить за техническим состоянием лебедки.

7.2.4.При повреждении резиновых втулок рессоры замените их. Для устранения скрипа рессор смазать листы графитной смазкой.

8. Гарантия изготовителя

Предприятие изготовитель гарантирует соответствие прицепа ТУ 4591-100-16111958.2020 ТУ в течении 12 месяцев со дня его продажи, отмеченного в гарантийном талоне и заверенного штампом организации, продавшей прицеп и при пробеге не более 25000 км, в случае соблюдения правил эксплуатации, обслуживания и хранения, но не позднее 18 месяцев со дня изготовления.

Устранение неисправностей в гарантийный период, производиться за счет предприятия изготовителя.

В случае использования прицепа не по назначению, эксплуатации его с нарушениями указаний прописанных в руководстве по эксплуатации, при повреждении прицепа, в том числе при ДТП, если оно произошло не по вине изготовителя, при самостоятельной разборке и ремонте узлов, а также внесением каких-либо изменений в конструкцию, без согласования с разработчиком, предприятие-изготовитель рекламаций от потребителя не принимает и претензий не рассматривает.

Также претензии потребителя не рассматриваются при некомплектности прицепа, при повреждении защитного покрытия прицепа в следствии внешних воздействий, включая эрозионный износ и естественные истирания по местам контакта сопрягаемых деталей, возникшее при эксплуатации прицепа, при воздействии химически активных веществ, в том числе применяемых для предотвращения замерзания поверхности дорог, продуктов жизнедеятельности животных, удары камней, града, молнии и прочих природных явлений.

При эксплуатации изделия допускается естественная деформация и износ отдельных элементов (фанера, брус, ковролин и прочее).

Претензии не подлежат рассмотрению и удовлетворению в следующих случаях:

-не предоставление потребителем затребованных деталей для исследования и проверки

-утери ПТС прицепа

-эксплуатации прицепа с автомобилями у которых присоединительные размеры ТСУ и разъемов для электропитания выполнены не по ОСТ 37.001.096-93 и евростандарта.

Техническое обслуживание прицепа в гарантийный период производиться за счет владельца прицепа.

Гарантийные обязательства предприятия-изготовителя не распространяются на:
-повреждения приборов освещения и светотехники
-лампочки
-рекламации на шины необходимо предъявлять заводу-изготовителю шин.
Наименование завода-изготовителя шин определяется по товарному знаку на изделии.

9. Порядок оформления рекламаций

При обнаружении неисправности владелец прицепа обязан обратиться с письмом-заявкой или актом рекламации на завод-изготовитель по адресу: 347927, Ростовская область, г. Таганрог, ул. Поляковское шоссе, 16В.

В заявке должны быть указаны:

1.Модель, заводской номер и VIN код прицепа и дата его приобретения в магазине.

2.Полный почтовый адрес и контактный телефон владельца.

3.Характер неисправности или поломки, обстоятельства при которых оно произошло, примерный пробег прицепа.

Акт о предъявлении рекламаций изготовителю должен быть составлен потребителем при участии представителя предприятия, выполнившего гарантийный ремонт либо представителя независимой экспертной организации, а в случаях, связанных с ДТП, акт о предъявлении рекламации дополняется актом ГИБДД. Акт должен быть выслан изготовителю не позднее чем через 5 календарных дней со дня его составления. В случае подтверждения вины изготовителя в выходе из строя предъявленных деталей, предприятие безвозмездно высылает владельцу новые детали. Акты составленные и высланные с отступлением от выше приведенных требований, предприятием к рассмотрению не принимаются.

10. Комплект поставки.

Проверку комплектности прицепа проводят сверкой наличия оборудования по таблице 6.

Таблица 6

№	Обозначение	P2515, P3020, P3121, P4520, P6020, P6121, V3020, V3121, V4520, V6020, V6121
1	Прицеп	1 к-т
2	Паспорт (руководство по эксплуатации)	1
3	Противооткатные упоры	2
Дополнительное оборудование		
4	Подкатное колесо с креплением	
5	Запасное колесо	
6	Комплект бортов	
7	Дополнительные борта	
8	Каркас тента	
9	Тент	
10	Стойка опорная	
11	Кронштейн запасного колеса на дышло	
12	Кронштейн лебедки	
13	Аппарели	
14	Стапеля (для катамарана)	

11. Свидетельство о приемке

Прицеп к легковому автомобилю модель:

Идентификационный номер:

X	**Z**	**L**	**8**	**5**	**0**	**1**		**1**	**0**	**0**					

Соответствует технической документации и признан годным к эксплуатации.

Дата выпуска_____
(год, месяц, число)

Мастер цеха_____/ /

Контролер ОТК_____/ /

Штамп ОТК_____/ /

12. Свидетельство о проведении предпродажной подготовки

Предпродажная подготовка

1 Вымыть и просушить прицеп.
2 Проверить наличие идентификационного номера и заводской таблички на раме прицепа с правой стороны в передней ее части (П. 3). Сверить идентификационный номер с идентификационным номером в руководстве по эксплуатации.
3 Проверить наличие полного комплекта поставки (П. 10).
4 Исключить все механические повреждения деталей и узлов прицепа.
5 Проверить затяжку всех резьбовых соединений.
6 Проверить работу ступиц колес и смазку замкового устройства (П. 2.1., П. 7.2.2.).
7 Давление воздуха в шинах должно соответствовать маркировке на шинах.
8 Проверить функционирование электрооборудования. Жгуты проводов и светотехника должны быть в рабочем состоянии и надежно закреплены на прицепе (П. 1.3.10.).
9 Проверить работу замкового устройства.
10 При наличии тормозной системы произвести ее регулировку и проверку.

Предпродажная подготовка проведена

_____ _____ _____
(наименование организации) (дата) (подпись) М.П

13. Свидетельство о продаже

Прицеп к легковому автомобилю модель:

Идентификационный номер:

X	**Z**	**L**	**8**	**5**	**0**	**1**		**1**	**0**	**0**						

Продан_____
(наименование торговой организации, адрес)

Продавец_____
(подпись и штамп организации)

Дата продажи_____
(число, месяц, год)

Корешок талона № 1 ……. на гарантийный ремонт прицепа к легковым автомобилям модели

*Мастер*_____

Общество с ограниченной ответственностью
«ТАВИАЛС»

Талон № 1

на гарантийный ремонт прицепа к легковым автомобилям модели …….
Заводской номер _____ _____
дата
изготовления

Продан организацией_____

наименование
_____
_____20 г.

Штамп организации_____

подпись

Владелец и его адрес_____
_____
_____

подпись

Выполнены работы по устранению неисправностей:
_____
_____
_____
_____
_____
_____

_____20 г. Мастер _____

подпись

Владелец _____

подпись
Утверждаю
Начальник цеха_____

наименование ремонтного или
бытового предприятия

Штамп цеха _____ 20 г.

_____
подпись

Примечание:

Корешок талона № 2 ……. на гарантийный ремонт прицепа к легковым автомобилям модели

*Мастер*_____

Общество с ограниченной ответственностью
«ТАВИАЛС»

Талон № 2

на гарантийный ремонт прицепа к легковым автомобилям модели …….
Заводской номер _____ _____
дата
изготовления

Продан организацией_____

наименование
_____
_____20 г.

Штамп организации_____

подпись

Владелец и его адрес_____
_____
_____

подпись

Выполнены работы по устранению неисправностей:
_____
_____
_____
_____
_____
_____

_____20 г. Мастер _____

подпись

Владелец _____

подпись
Утверждаю
Начальник цеха_____

наименование ремонтного или
бытового предприятия

Штамп цеха _____ 20 г.

_____
подпись

Примечание:

Корешок талона № 3 ……. на гарантийный ремонт прицепа к легковым автомобилям модели

*Мастер*_____

Общество с ограниченной ответственностью
«ТАВИАЛС»

Талон № 3

на гарантийный ремонт прицепа к легковым автомобилям модели …….
Заводской номер _____ _____
дата
изготовления

Продан организацией_____

наименование
_____
_____20 г.

Штамп организации_____

подпись

Владелец и его адрес_____
_____
_____

подпись

Выполнены работы по устранению неисправностей:
_____
_____
_____
_____
_____
_____

_____20 г. Мастер _____

подпись

Владелец _____

подпись
Утверждаю
Начальник цеха_____

наименование ремонтного или
бытового предприятия

Штамп цеха _____ 20 г.

_____
подпись

Примечание:

14. Особые отметки

Изготовитель :

Общество с ограниченной ответственностью «ТАВИАЛС»
ИНН 6168089056 КПП 616801001 ОГРН 1166196100509
Юридический адрес:344900 Ростовская область г. Ростов-на-Дону ул. Доватора д.150 оф. 312
Фактический адрес: 347927 Ростовская область г. Таганрог ул. Поляковское шоссе 16В
Банк: Филиал «Ростовский» АО «Альфа-Банк» г.Ростов-на-Дону
Адрес: 344103 Россия, г. Ростов-на-Дону, Советский Район, ул. 339-й Стрелковой Дивизии, дом№ 5/60б
р/сч: 40702810926140000461
к/сч: 30101810500000000207
БИК 046015207

видео по сборке и модернизации
доступны на сайте WWW.TAVIALS.RU

2025 г.