AA023.2 | AA023.3

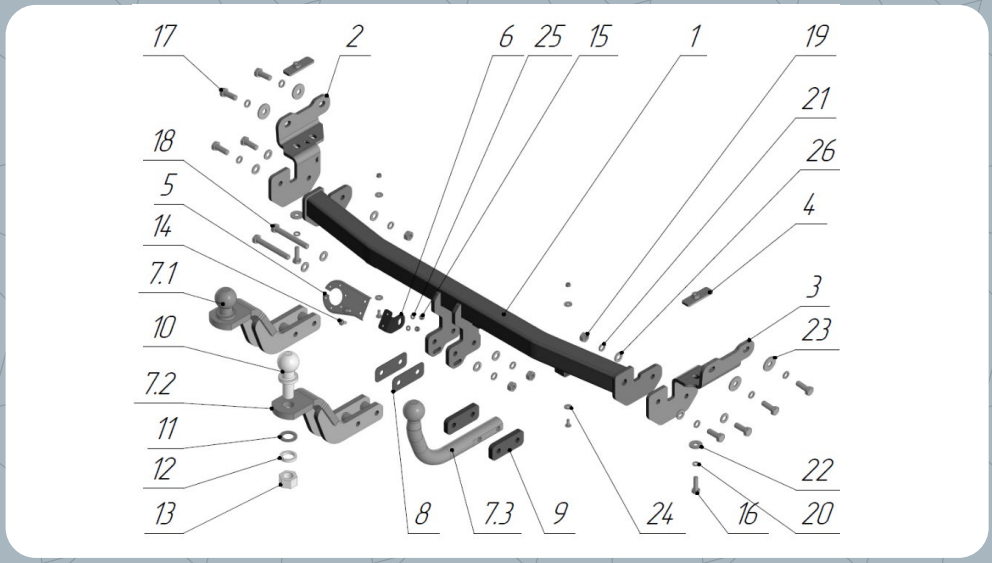

№	Наименование	Шт.
1	Основная часть	1
2	Z кронштейн левый	1
3	Z кронштейн правый	1
4	Закладная	2
5	Подрозетник	1
6	Кронштейн подрозетника	1
7.1	Шток с приварным шаром	1
7.2	Шток со съемным шаром	1
7.3	Крюк тип А	1
8	Компенсатор	2
9	Проставка крюка	2
10	Шар съемный	1
11	Шайба 25	1
12	Шайба 25 пружинная	1
13	Гайка съемного шара	1
14	Винт М6х16	4
15	Гайка М6	4
16	Болт М10×1,25×35	2
17	Болт М12×1,25×35	8
18	Болт М12×1,25×100	2

19	Гайка М12×1,25	**4**
20	Шайба 10 пружинная	**2**
21	Шайба 12 пружинная	**10**
22	Шайба 10 увеличенная	**2**
23	Шайба 12 увеличенная	**4**
24	Шайба 6 увеличенная	**4**

МОМЕНТЫ ЗАТЯЖКИ БОЛТОВ И ГАЕК

- **М8** – 15-23Н·м
- **М10** – 30-44Н·м
- **Фикс. болты антистука** – 40Н·м
- **М12** – 54-80Н·м
- **М14** – 76-115Н·м
- **Шар UNF** – не менее 500Н·м

Тип фаркопа: A, AE



Снятие бампера
Требуется



Усилитель бампера
Снимается



Подрезка бампера
Требуется



Сверление отверстий
Не требуется

ИНСТРУКЦИЯ ПО УСТАНОВКЕ

1. Снимите бампер вместе с усилителем с автомобиля, предварительно сняв задние фонари;

2. Приложите **левый Z кронштейн (поз. 2)** к левому лонжерону в месте крепления и зафиксируйте его **болтами М12×1,25×35 (поз. 17) через шайбы 12 увеличенные (поз. 23)** и **шайбы 12 пружинные (поз. 21)**. Вставьте в лонжерон **закладную (поз. 4)**, совместите гайку закладной с отверстием в лонжероне, закрепите её **болтом М10×1,25×35 (поз. 16)** через **шайбу 10 увеличенную (поз. 22)** и **шайбу 10 пружинную (поз. 20)**.
Соединения не затягивать!

3. Произведите установку **правого Z кронштейна (поз. 3)** аналогично процедуре установки левого Z кронштейна. Соединения не затягивать!

4. Возьмите **основную часть фаркопа (поз. 1)**, вставьте её между установленными кронштейнами и закрепите **болтами М12×1,25×35 (поз.17)** и **гайками М12 (поз. 19)** через **шайбы 12 (поз. 26)** и **шайбы 12 пружинные (поз. 21)**.
Затяните все соединения согласно указанным моментам затяжки;

5. Возьмите **шток шара** (поз.7.2 , в случае с приварным шаром поз. 7.1), вставьте его между кронштейнами штока и закрепите **болтами М12×1,25×100 (поз. 18)** и **гайками М12×1,25 (поз. 19)** через **шайбы 12 (поз. 26)** и **шайбы 12 пружинные (поз.21)**, предварительно установив **кронштейн подрозетника (поз. 6)** с левой стороны. Установите **съёмный шар (поз. 10)** и закрепите его **гайкой съёмного шара (поз. 13)** через **шайбу 25 (поз. 11)** и **шайбу 25 пружинную (поз. 12)**. Для модификации с крюком типа А используйте **проставки крюка (поз. 9)**.
Затяните соединения;

6. Установите **подрозетник (поз. 5),** закрепив его **винтами М6×16 (поз. 14)** и гайками **М6 (поз. 15)** через **шайбы 6 (поз. 25)**. Подключите электрику: розетку, жгут проводов, блок согласования (если требуется);

7. Используя шаблон, сделайте подрезку бампера (необходимо для HYUNDAI SOLARIS седан, KIA RIO хэтчбек) и, сняв с него усилитель, установите его на автомобиль;

8. Установка завершена, ТСУ готово к эксплуатации.