ПРАВИЛА ЭКСПЛУАТАЦИИ И ТЕХНИЧЕСКОГО ОБСЛУЖИВАНИЯ:

- Каждые 1000 км следует проверять затяжку всех соединений. При управлении автомобилем на не асфальтированном покрытии максимальная грузоподъемность сокращается в 2 раза, а скорость не должна превышать отметку 30 км/ч;
- Запрещается превышать максимальную грузоподъемность ТСУ;
- При сцепке прицепа с автомобилем шар ТСУ должен быть смазан консистентной смазкой;
- Во время буксировки прицеп должен быть соединён страховочным тросом;
- При необходимости изменения конструкции транспортного средства (сверление, удаление усилителя бампера и т. п.), следует посоветоваться с дилером автозавода производителя;
- Если в точках крепления ТСУ имеется слой битума или противошумный материал, его следует удалить;
- Сведения о максимально допустимой массе буксируемого прицепа Вы можете получить у дилера автозавода производителя, но она не может превышать массу, указанную в данном руководстве;
- Если необходимо сверление кузова или лонжеронов, следите за тем, чтобы не повредить электропроводку. Кромки отверстий необходимо обработать антикоррозийным составом;
- После монтажа ТСУ необходимо хранить данное руководство в комплекте с технической документацией автомобиля.

ГАРАНТИИ ИЗГОТОВИТЕЛЯ:

Гарантийный срок эксплуатации ТСУ составляет 12 месяцев со дня продажи его магазином. Претензии по качеству ТСУ принимаются в течение срока гарантии при условии эксплуатации в соответствии с настоящим руководством по месту нахождения предприятия изготовителя.

Дата продажи:

___.____._____**г.**

Штамп магазина:

Дата установки:

___.____._____**г.**

Штамп ОТК:

FARKOP ROS ФАРКОПЫ БАГАЖНИКИ

www.farkopros.ru
8 (800) 511 66 45

Тягово-сцепное устройство с типом шара E

Инструкция по установке и эксплуатации

Артикул:

L23.04E

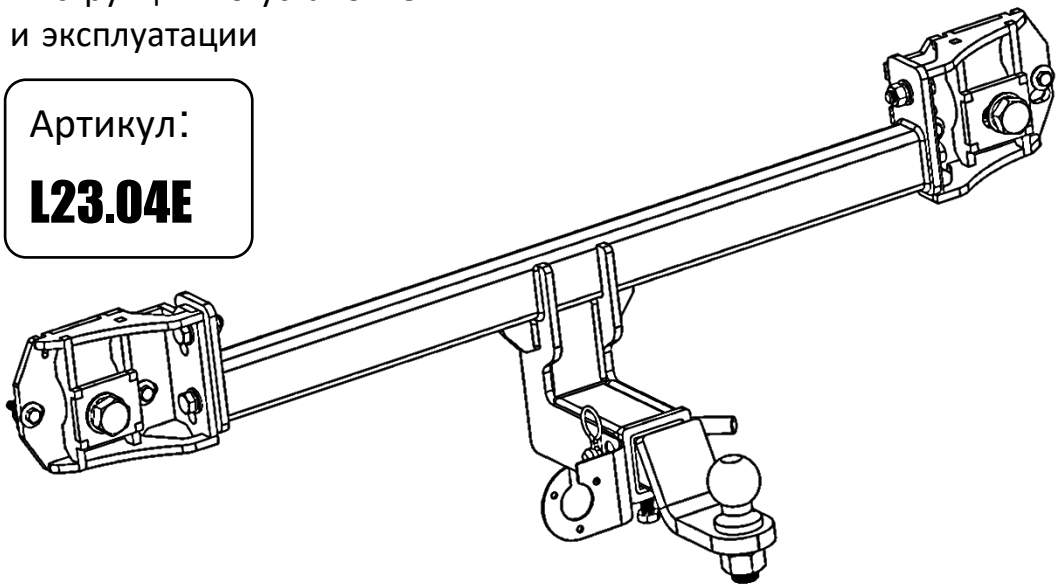

Марка и модель автомобиля	Съем бампера	Подрезка бампера
LADA VESTA/ VESTA SW / VESTA SW CROSS 2023- н.в.	Да	Нет

D(кН)	S(кг)	T(кг)	C(кг)	A(кг)
7,8	75	1730	1000/1500*	2000

D - горизонтальная сила, действующая между тягачом и прицепом;
S - максимально допустимая статическая вертикальная нагрузка на шар;

T- технически допустимая максимальная масса тягача;
C- максимальная масса прицепа по данным производителя ТСУ. (* - для прицепа, с тормозами)
A – максимальная масса прицепа по данным производителя ТСУ

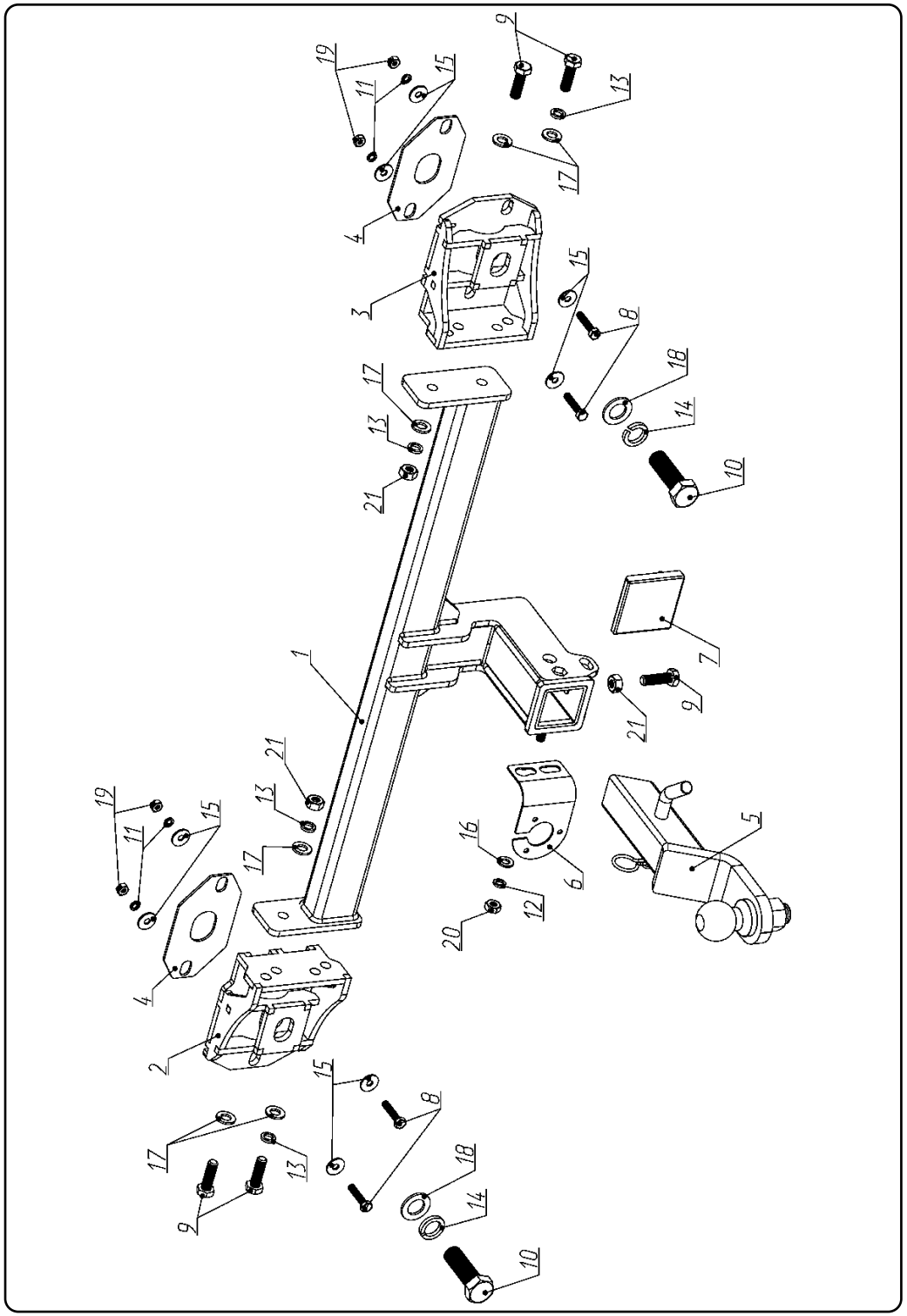

1.	Балка ТСУ в сборе	1	шт.
2.	Кронштейн левый	1	шт.
3.	Кронштейн правый	1	шт.
4.	Проставка	2	шт.
5.	Вставка под квадрат S23.05E	1	шт.
6.	Подрозетник F23.10A	1	шт.
7.	Крышка защитная (заглушка) F23.10E	1	шт.
8.	Болт M8x40	4	шт.
9.	Болт M12x40	5	шт.
10.	Болт M22x1,5x70	2	шт.
11.	Шайба стопорная (Гроверная) M8	4	шт.
12.	Шайба стопорная (Гроверная) M10	1	шт.
13.	Шайба стопорная (Гроверная) M12	4	шт.
14.	Шайба стопорная (Гроверная) M22	2	шт.
15.	Шайба увеличенная M8	8	шт.
16.	Шайба M10	1	шт.
17.	Шайба M12	6	шт.
18.	Шайба M22	2	шт.
19.	Гайка M8	4	шт.
20.	Гайка M10	1	шт.
21.	Гайка M12	3	шт.

Этап 1.
Демонтировать задние фонари, задний бампер, усилитель заднего бампера и опоры усилителя заднего бампера согласно руководству по эксплуатации автомобиля;

Этап 2.
С помощью крепежных элементов (8, 10, 11, 14, 15, 18, 19) закрепить кронштейны (2, 3) на место усилителя бампера, при необходимости использовать проставки (4);

Этап 3.
Установить балку ТСУ (1) между кронштейнов (2, 3) при помощи крепежных элементов (9, 13, 17, 21);

Этап 3.
Установить подрозетник (6) крепежными элементами (12, 16, 20) согласно эскиза;

Этап 4.
Установить сцепной шар с помощью комплектных крепежных элементов - ось и шплинт пружинный, подтяните фиксатор с контргайкой (затягивать только при ненагруженном прицепе, а также для фиксации крышки);

Этап 5.
Отрегулировать положение ТСУ и произвести затяжку болтов и гаек;