## 4. Гарантия изготовителя

4.1. Претензии по качеству ТСУ принимаются не позднее 12 месяцев со дня продажи, отмеченного в свидетельстве о продаже и заверенного штампом магазина.

4.2. Претензии по внешним повреждениям и не комплектности не принимаются.

4.3. В случае механического повреждения ТСУ при эксплуатации необходимо на месте и в составе комиссии составить акт в произвольной форме. В состав комиссии, подписывающей акт, должны входить работники ГИБДД, автоэкспертных бюро и страховых компаний.

4.5. Рассмотрение претензий к продукции производится при наличии отметки о продаже, заверенной штампом организации, продавшей ТСУ, и подписью продавца.

4.6. Изготовитель оставляет за собой право на изменение конструкции ТСУ, поэтому некоторые изменения, не ухудшающие его прочностные и потребительские качества, могут быть не отражены в настоящем руководстве.

Более подробные гарантийные условия представлены на нашем сайте уникар.рф в разделе «Гарантии».

Ваши предложения и замечания просим направлять по адресу: г. Омск, ул. Электрификаторов, 17 или на электронную почту unicar-omsk@mail.ru.

**КАТЕГОРИЧЕСКИ ЗАПРЕЩАЕТСЯ**

**использовать ТСУ в качестве буксирного крюка, либо буксирной проушины! дальнейшее использование поврежденного ТСУ после ДТП в заднюю часть автомобиля!**

**СВИДЕТЕЛЬСТВО О ПРИЕМКЕ**

принято ОТК штамп дата подпись

**СВИДЕТЕЛЬСТВО О ПРОДАЖЕ**

Наименование торговой организации.....

Адрес.....

Дата продажи ..... Штамп .....

**СВИДЕТЕЛЬСТВО ОБ УСТАНОВКЕ**

ТСУ 01022А установлено на автомобиль марки:.....

Модель: ..... VIN.....

Пробег:.....

Мы, как установщики ТСУ на данное транспортное средство подтверждаем, что точки крепления установки ТСУ на кузове автомобиля, а также процесс установки отвечают требованиям схемы монтажа, указанной в данной инструкции по монтажу.

Дата установки ..... Подпись .....

УНИКАР

# ТЯГОВО-СЦЕПНОЕ УСТРОЙСТВО

EAC артикул 01022А
для автомобилей

**ВАЗ-11183 LADA Калина** (2004 г.в. - 2018 г.в.)
**ВАЗ-2190 LADA Granta** (2011 г.в. - ...)
**Datsun On-Do** (2014 г.в. - 2021 г.в.)

# ПАСПОРТ



**г. Омск, ул. Электрификаторов,17**
**тел.(3812)21-81-60, 8-983-620-15-24**
**уникар.рф unicar-omsk@mail.ru**

# Тягово-сцепное устройство ВАЗ 11183 Калина, ВАЗ-2190 Lada Granta, Datsun On-Do (2016) (Арт. 01022А)

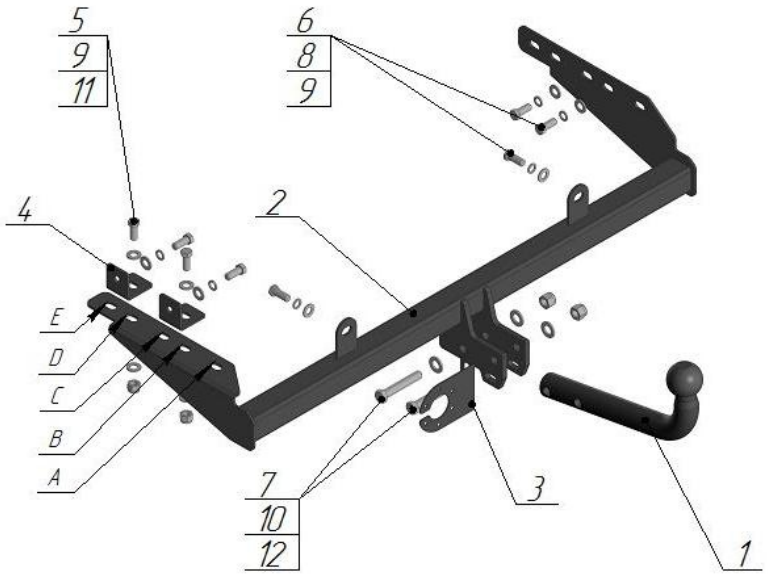


| Поз. | Наименование | Кол-во |
|---|---|---|
| 1 | Крюк с шаром типа А (I-81) | 1 |
| 2 | Балка поперечная | 1 |
| 3 | Подрозетник | 1 |
| 4 | Кронштейн комплектации | 2 |
| 5 | Болт М10х30 | 2 |
| 6 | Болт М10х1,25х25 | 6 |
| 7 | Болт М12х80 | 2 |
| 8 | Гровер ф10 | 6 |
| 9 | Шайба ф10 | 10 |
| 10 | Шайба ф12 | 3 |
| 11 | Гайка М10 самостопорящаяся | 2 |
| 12 | Гайка М12 самостопорящаяся | 2 |

Модель ТСУ предназначена для беззазорной сцепки легкового автомобиля с автоприцепом.

**1.1. Техническая характеристика**

- Диаметр сцепного шара, мм 50
- Вертикальная нагрузка на сцепной шар, не более, кг 50
- Полная масса буксируемого прицепа не более, кг: 900*
- Масса ТСУ, кг 8,6 ± 0,5

**1.2. Требования к установке**

- Запрещено устанавливать изделие на машины иных марок.
- Запрещена установка в не предусмотренные Инструкцией места.
- Запрещена самостоятельная доработка изделия.

## 2.Установка ТСУ на автомобиль

**Монтаж ТСУ должен проводиться только в сертифицированных сервисных центрах. Перед началом установки внимательно изучите прилагаемую инструкцию. Пройтись метчиком по всем резьбовым соединениям, чтобы очистить, выровнять и восстановить резьбу перед сборкой. Все болтовые соединения затянуть согласно РД 37. 001-131-89 .**

2.1. Установить автомобиль на подъемник, эстакаду или смотровую яму, приняв все необходимые меры обеспечения безопасности выполняемых работ.

2.2. Демонтируйте пластиковые заглушки в лонжеронах на боковых стенках.

2.3. Установите кронштейны комплектации (поз.4) на левый лонжерон автомобиля, закрепите болтами М10х1,25х25 (поз.6), гровером Ø10 (поз.8), шайбой Ø10 (поз.9). Для Калины Cross с 2016 г.в. установите кронштейн комплектации (поз.4) в кронштейн крепления глушителя. Для всех других автомобилей используется один кронштейн комплектации.

2.4. Установите поперечную балку (поз.2), закрепив правую сторону на лонжерон и сзади через проушины болтами М10х1,25х25 (поз.6), гровером Ø10 (поз.8), шайбой Ø10 (поз.9).

2.5. Для Калины до 2013г.в. отверстия «А» и «С», для Калины с 2013г.в. отверстия «В» и «D», для Гранты отверстия «С» и «Е», для автомобилей с 2016 г.в. отверстия «В» и «D»

2.6. Закрепите кронштейны комплектации (поз.4) с поперечной балкой (поз.2) болтами М10х25 (поз.5), шайбой Ø10 (поз.9), и гайкой М10 (поз.11).

2.7. Произведите затяжку всех болтовых соединений.

2.8. Работы по подключению электрооборудования ТСУ к бортовой сети автомобиля должны проводиться в условиях специализированного сервиса.

## 3.Правила эксплуатации и технического обслуживания

3.1.Техническое обслуживание ТСУ заключается в периодическом осмотре болтовых креплений ТСУ к автомобилю и крепления приборов электрооборудования. Протяжку болтовых соединений проводить при техническом обслуживании автомобиля каждые 1000 км.

3.2. Перед сцепкой смазать шар любой консистентной смазкой.

3.3. Изготовитель не несет ответственности за безопасность и надежность работы ТСУ при изменении потребителем его конструкции и при нарушении правил его эксплуатации.

3.4. Производитель оставляет за собой право вносить конструктивные изменения, не ухудшающие технические характеристики ТСУ.

3.5. На неасфальтированном покрытии грузоподъемность сокращается в 2 раза, а скорость не должна превышать 30 км/ч.

*Не более максимальной массы прицепа по данным автопроизводителя