## AA089.2

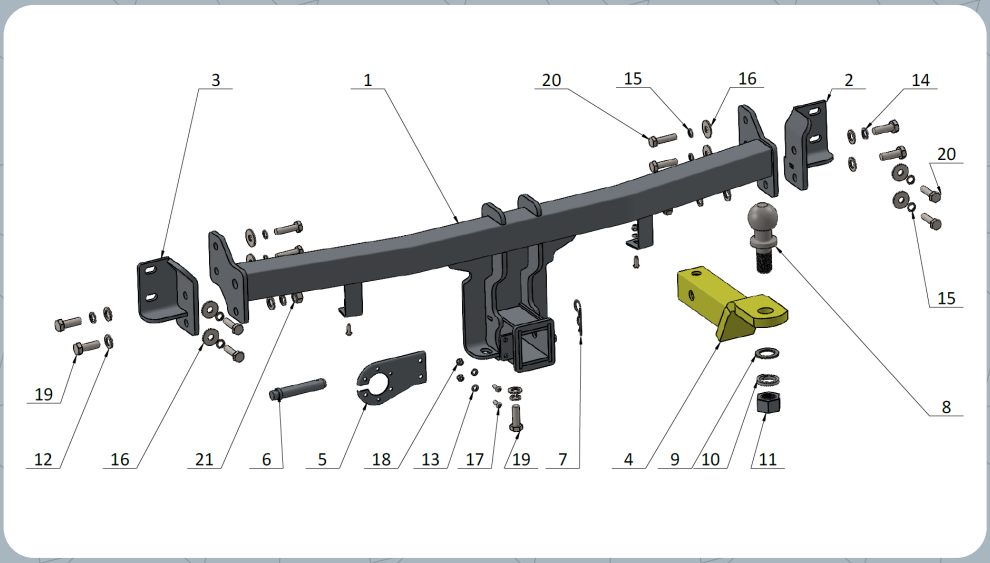


| № | Наименование | Шт. |
|---|---|---|
| 1 | Основание в сборе | 1 |
| 2 | Кронштейн основания правый | 1 |
| 3 | Кронштейн основания левый | 1 |
| 4 | Шток | 1 |
| 5 | Подрозетник штампованый | 1 |
| 6 | Палец | 1 |
| 7 | Шплинт пальца | 1 |
| 8 | Шар UNF | 1 |
| 9 | Шайба под шар UNF | 1 |
| 10 | Шайба пружинная UNF | 1 |
| 11 | Гайка UNF | 1 |
| 12 | Шайба плоская М12 | 15 |
| 13 | Шайба плоская М6 | 4 |
| 14 | Шайба пружинная М12 | 13 |
| 15 | Шайба пружинная М10 | 8 |
| 16 | Шайба увеличенная М10 | 8 |
| 17 | Винт М6 с внутренним шестигранником | 4 |
| 18 | Гайка М6 с тефлоном | 4 |
| 19 | Болт М12×1,25×35 | 13 |

| | | |
|---|---|---|
| **20** | Болт М10×1,25×40 | **8** |
| **21** | Гайка М12×1,25 | **2** |
| **22** | Болт М12×1,5×35 | **8** |

## МОМЕНТЫ ЗАТЯЖКИ БОЛТОВ И ГАЕК

- **М8** – 15-23Н·м
- **М10** – 30-44Н·м
- **Фикс. болты антистука** – 40Н·м
- **М12** – 54-80Н·м
- **М14** – 76-115Н·м
- **Шар UNF** – не менее 500Н·м

**Тип фаркопа: E**

**Снятие бампера**
Требуется

**Усилитель бампера**
Остается на месте

**Подрезка бампера**
Не требуется

**Сверление отверстий**
Не требуется

## ИНСТРУКЦИЯ ПО УСТАНОВКЕ



Снимите задний бампер и демонтируйте усилитель бампера — для этого выкрутите болты из штатных закладных в раме автомобиля;



Установите основную часть фаркопа на раму автомобиля и наживите крепёжные болты. Используйте **болты М10×35** с **шайбами Ø10** и **пружинными шайбами Ø10** либо, если это предусмотрено комплектацией, **болты М12×35** с **шайбами Ø12**;

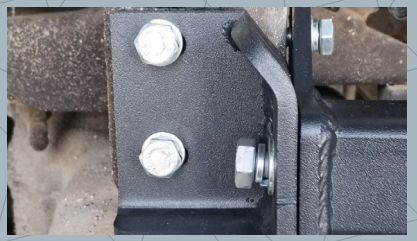

С обеих сторон установите боковые части основания фаркопа и наживите болты. После этого протяните все болтовые соединения строго в указанной последовательности: сначала соединение «основная часть — кронштейны», затем «основная часть — рама», далее «кронштейны — рама»;



Верните бампер на штатное место. Прикрутите его нижнюю кромку к кронштейнам фаркопа с помощью **винтов М6×16**, **гаек М6 с тефлоновым покрытием** и **шайб Ø6**;



Установите **подрозетник**, закрепив его **винтами М6, гайками М6 с тефлоновым покрытием** и **шайбами Ø6**. Далее установите **шток** и зафиксируйте его **пальцем со шплинтом**. Вкрутите **болт «антистук»**, а затем установите **шар**.