Паспорт и руководство по эксплуатации

Тягово-сцепное устройство

Артикул:	**97501-FE**
Верт. нагрузка на шар/масса прицепа, кг:	**100/2000**
Масса тягово-сцепного устройства, кг:	**18,7**
Доп. электрика:	**Требуется, включая Смарт-коннект**
Тип шара/Код:	**FE (оцинкованный)**
Вырез в бампере:	**Не требуется**
Демонтаж бампера:	**Не требуется**
Утилизация усилителя бампера:	**Не требуется**
Особенности:	**Колёсная база L2 и L3**

Марка	Модель	Тип кузова	Объем двигателя	Год выпуска
Foton	Toano	фургон	2.8	2015-н.в.

Марка	Модель	Тип кузова	Объем двигателя	Год выпуска
Foton	Toano Pro	фургон	2.5	2026-н.в.

ПРАВИЛА ЭКСПЛУАТАЦИИ И ТЕХНИЧЕСКОГО ОБСЛУЖИВАНИЯ

1.Техническое обслуживание ТСУ заключается в периодической проверке затяжки болтовых соединений, осмотре сварных швов, состояния поверхности ТСУ и проверке контактов приборов электрооборудования.
2. В целях предотвращения появления коррозии детали ТСУ необходимо регулярно очищать от загрязнений. При обнаружении царапин, сколов поврежденное место необходимо обработать антикоррозийным составом или восстанавливающей краской.
3. Если автомобиль эксплуатируется без прицепа, сцепной шар необходимо покрыть защитной смазкой и надеть защитный колпак. При сцепке прицепа с автомобилем шар должен быть смазан консистентной смазкой.
4. После фиксации сцепной головки прицепа на шаре ТСУ осуществлять страховочную связь прицепа с автомобилем, используя петлю на ТСУ для крепления страховочных цепей.
5. Каждые 1000 км пробега с прицепом необходимо проверять затяжку всех резьбовых соединений ТСУ.
6. Не допускается эксплуатация ТСУ при наличии трещин в сварных швах, разрывов металла на деталях ТСУ а также с ослабленными резьбовыми соединениями.
7. Данное ТСУ предназначено исключительно для буксировки автомобильных прицепов по дорогам общего пользования. Не допускается буксировка прицепов полной массой и с вертикальной нагрузкой на ТСУ более указанной производителем автомобиля или ТСУ (меньшее из значений), и со скоростью, превышающей разрешённую ПДД.

ГАРАНТИЙНЫЕ ОБЯЗАТЕЛЬСТВА

1. ООО «Трио Сервис» гарантирует безотказную работу ТСУ в течении 12 месяцев со дня установки в сертифицированном установочном центре при условии его эксплуатации в полном соответствии с настоящим руководством. Предприятие не несет ответственность за безопасность и надежность работы ТСУ при внесении потребителем изменений в его конструкцию, в случае его неправильной установки и при использовании метизов классом прочности ниже 8.8.
2. Любые претензии принимаются во внимание только при наличии заполненного свидетельства об установке с печатью и подписью установщика и этикетки предприятия-изготовителя ТСУ.
3. Изготовитель оставляет за собой право на изменение конструкции ТСУ, поэтому некоторые изменения, не ухудшающие его прочностные и потребительские качества, могут быть не отражены в настоящем руководстве.

Технические характеристики ТСУ соответствуют требованиям ГОСТ Р 41.55-2005 (Правила ЕЭК ООН №55) и требованиям технического регламента Таможенного союза «О безопасности колёсных транспортных средств» (ТР ТС 018/2011).

Ссылка на сертификат соответствия

Отметка контролера

СВИДЕТЕЛЬСТВО ОБ УСТАНОВКЕ

ТСУ 97501-FE **Установлено на автомобиль:**

Марка	Модель	VIN
Мы, как установщики ТСУ на данное транспортное средство, подтверждаем, что точки крепления ТСУ на кузове автомобиля, а также процесс установки отвечают требованиям схемы монтажа, указанной в данном руководстве		
М.П.	Дата установки	Подпись

ООО «Трио Сервис» 196006, Санкт-Петербург, ул. Кондратенко, 3
тел. 8 (812) 565-48-90, www.motodor.pro

СХЕМА УСТАНОВКИ

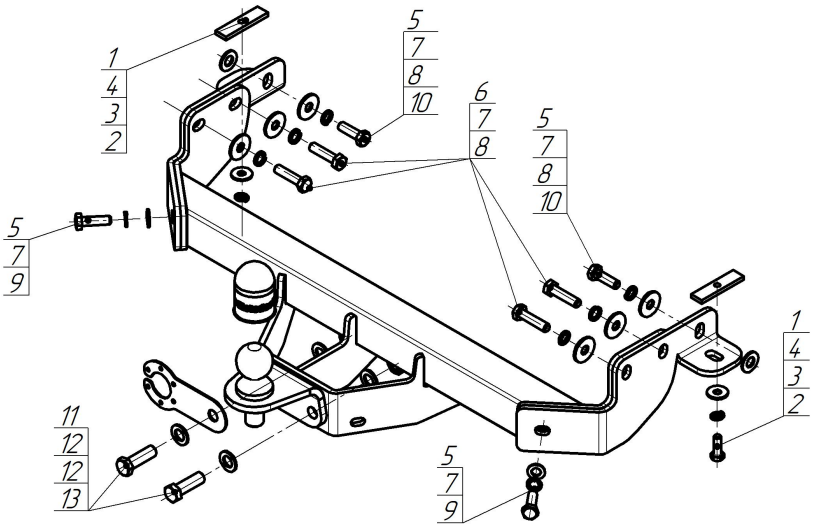

Комплект крепежа

1		ПР 80х20х6 М10	2 шт	8		Шайба кузов. DIN 9021 М 12 увеличенная	6 шт
2		Болт DIN 933 – 8.8 10х030	2 шт	9		Шайба DIN 125 М12	2 шт
3		Шайба Гровера DIN 127 B М10, средняя серия	2 шт	10		Шайба кузов. DIN 9021 М 14 увеличенная	2 шт
4		Шайба кузов. DIN 9021 М 10	2 шт	11		Болт DIN 933 – 8.8 16х050	2 шт
5		Болт DIN 933 – 8.8 М12х040х1,75	4 шт	12		Шайба DIN 125 М16 ZN	4 шт
6		Болт DIN 933 – 8.8 М12х050х1,75	4 шт	13		Гайка DIN 985 М 16 самоконтрящаяся	2 шт
7		Шайба Гровера DIN 127 М12 средняя серия	8 шт				

Момент затяжки резьбовых соединений классом прочности 8.8

Номинальный диаметр резьбы, мм	Момент затяжки, Н·м	Номинальный диаметр резьбы, мм	Момент затяжки, Н·м
10	45	14	122
12	77	16	185

ПОРЯДОК УСТАНОВКИ

Установку ТСУ допускается производить только в сертифицированных установочных центрах.

1. Отвернуть штатные болты крепления буксировочной проушины на внутренней стенке лонжеронов и симметрично расположенные болты справа.
2. Прикрепить боковые кронштейны в нижним полкам лонжеронов при помощи закладных планок ПР80х20х6 М10 и болтов М10х30 с шайбами и гр. шайбами 10.
3. Прикрепить боковые кронштейны в передние штатные резьбовые отверстия в стенках лонжеронов (отверстия, из которых выкручены болты, не трогать) при помощи болтов М12х40, шайб и гр. шайб 12, установив между кронштейнами и лонжеронами шайбы 14.
4. Прикрепить балку ТСУ к кронштейнам при помощи болтов М12х40, с шайбами и гр. шайбами 12.
5. Совместно с боковыми кронштейнами установить балку ТСУ в штатные резьбовые отверстия (из которых предварительно были выкручены штатные болты) при помощи болтов М12х50 с шайбами и гр. шайбами 12.
6. Установить шар и подрозетник, затянуть все крепёжные элементы с необходимым усилием.
7. Выполнить электромонтаж розетки световой сигнализации.