AA019.2

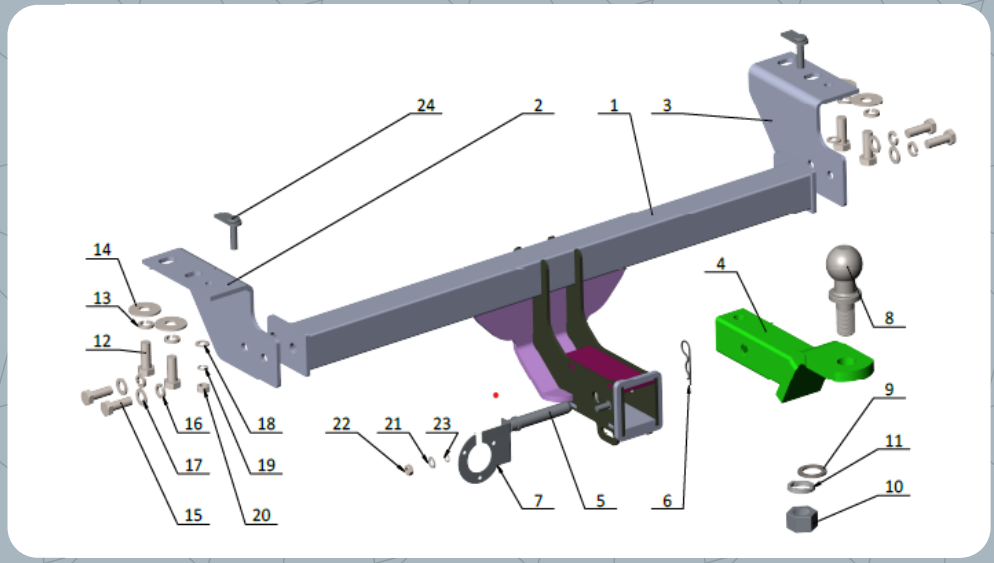

№	Наименование	Шт.
1	Основание в сборе	1
2	Кронштейн основания левый	1
3	Кронштейн основания правый	1
4	Шток с пластиной шара в сборе	1
5	Палец	1
6	Шплинт пальца	1
7	Кронштейн розетки	1
8	Шар UNF	1
9	Шайба под шар UNF	1
10	Гайка UNF	1
11	Шайба пружинная UNF	1
12	Болт М14×1,5×35	4
13	Шайба пружинная М14	4
14	Шайба увеличенная М14	4
15	Болт М12×1,25×35	5
16	Шайба пружинная М12	5
17	Шайба плоская М12	5
18	Шайба плоская М10	2
19	Шайба пружинная М10	2
20	Гайка М10×1.25	2

ВИДЕО ИНСТРУКЦИЯ

21	Шайба плоская М8	**1**
22	Гайка М8×1,25	**1**
23	Шайба пружинная М8	**1**
24	Закладная	**2**

МОМЕНТЫ ЗАТЯЖКИ БОЛТОВ И ГАЕК

- **М8** – 15-23Н·м
- **М10** – 30-44Н·м
- **Фикс. болты антистука** – 40Н·м
- **М12** – 54-80Н·м
- **М14** – 76-115Н·м
- **Шар UNF** – не менее 500Н·м

Тип фаркопа: E



Снятие бампера
Не требуется



Усилитель бампера
Остается на месте



Подрезка бампера
Не требуется



Сверление отверстий
Не требуется

ИНСТРУКЦИЯ ПО УСТАНОВКЕ

1. Заведите **закладные (поз. 24)** в оба лонжерона;

2. Установите **кронштейны (поз. 2, 3)** и наживите **гайки М10 (поз. 20)** с **шайбами (поз. 18, 19)**;

3. Наживите **болты М14 (поз. 12)** с **шайбами (поз. 14,13)**;

4. Установите **основную часть фаркопа (поз. 1)**, наживите **болты М12 (поз. 15)** с **шайбами (поз. 17, 16)**;

5. Протяните все болты с правильным моментом затяжки;

6. Установите **кронштейн розетки (поз. 7) гайкой (поз. 22) и шайбами (поз. 21, 23)**;

7. Установите **шток шара (поз. 4), палец (поз. 5), шплинт (поз. 6), болт «антистука» М12 (поз. 15) с шайбами (поз. 16, 17)**;

8. Установите **шар (поз. 8)**, затяните **гайку (поз. 10)** с **шайбами (поз. 9, 11)**;

9. Установка завершена, ТСУ готово к эксплуатации.