## ПРАВИЛА ЭКСПЛУАТАЦИИ И ТЕХНИЧЕСКОГО ОБСЛУЖИВАНИЯ:

- Каждые 1000 км следует проверять затяжку всех соединений. При управлении автомобилем на не асфальтированном покрытии максимальная грузоподъемность сокращается в 2 раза, а скорость не должна превышать отметку 30 км/ч;
- Запрещается превышать максимальную грузоподъемность ТСУ;
- При сцепке прицепа с автомобилем шар ТСУ должен быть смазан консистентной смазкой;
- Во время буксировки прицеп должен быть соединён страховочным тросом;
- При необходимости изменения конструкции транспортного средства (сверление, удаление усилителя бампера и т. п.), следует посоветоваться с дилером автозавода производителя;
- Если в точках крепления ТСУ имеется слой битума или противошумный материал, его следует удалить;
- Сведения о максимально допустимой массе буксируемого прицепа Вы можете получить у дилера автозавода производителя, но она не может превышать массу, указанную в данном руководстве;
- Если необходимо сверление кузова или лонжеронов, следите за тем, чтобы не повредить электропроводку. Кромки отверстий необходимо обработать антикоррозийным составом;
- После монтажа ТСУ необходимо хранить данное руководство в комплекте с технической документацией автомобиля.

## ГАРАНТИИ ИЗГОТОВИТЕЛЯ:

Гарантийный срок эксплуатации ТСУ составляет 12 месяцев со дня продажи его магазином. Претензии по качеству ТСУ принимаются в течение срока гарантии при условии эксплуатации в соответствии с настоящим руководством по месту нахождения предприятия изготовителя.

Дата продажи:

___.____._____Г.

Штамп магазина:

Дата установки:

___.____._____Г.

Штамп ОТК:

FARKOP ROS ФАРКОПЫ БАГАЖНИКИ

www.farkopros.ru
8 (800) 511 66 45

# Тягово-сцепное устройство с типом шара E

Инструкция по установке и эксплуатации

Артикул:

**N23.02E**

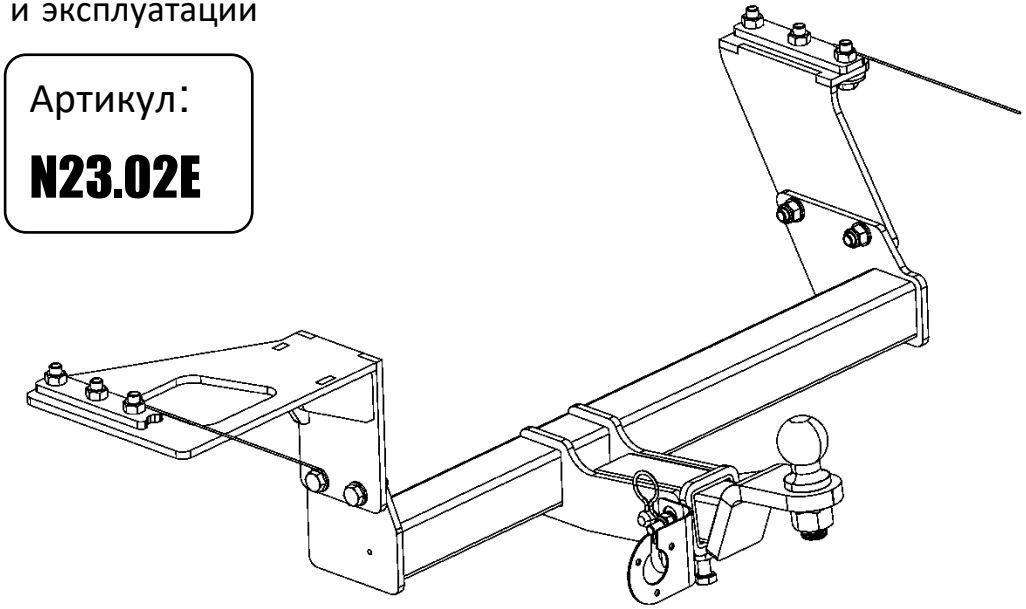

| Марка и модель автомобиля | Съем бампера | Подрезка бампера |
|---|---|---|
| **NISSAN X-TRAIL 2007 – 2014 г.в.** | Да | Нет |

| D(кН) | S(кг) | T(кг) | C(кг) | A(кг) |
|---|---|---|---|---|
| 6,7 | 75 | 1200 | 750/1500* | 2000 |

**D** - горизонтальная сила, действующая между тягачом и прицепом;
**S** - максимально допустимая статическая вертикальная нагрузка на шар;

**T**- технически допустимая максимальная масса тягача;
**C**- максимальная масса прицепа по данным производителя ТСУ. (* - для прицепа, с тормозами)
**A** – максимальная масса прицепа по данным производителя ТСУ

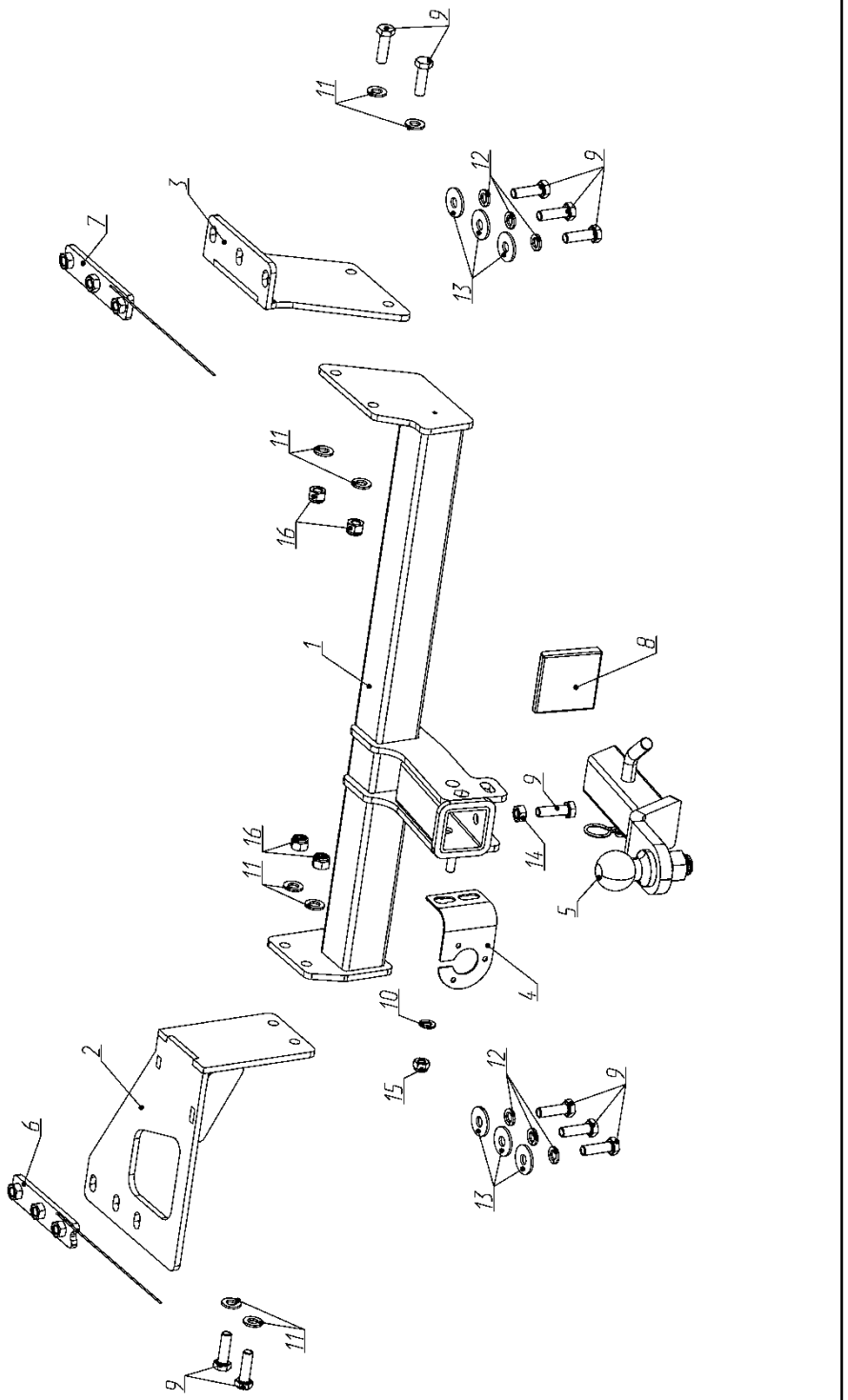

| | | | |
|---|---|---|---|
| **1.** | Балка ТСУ | 1 | шт. |
| **2.** | Кронштейн левый | 1 | шт. |
| **3.** | Кронштейн правый | 1 | шт. |
| **4.** | Подрозетник F23.10A | 1 | шт. |
| **5.** | Вставка под квадрат S23.05E | 1 | шт. |
| **6.** | Закладная левая | 1 | шт. |
| **7.** | Закладная правая | 1 | шт. |
| **8.** | Крышка защитная (заглушка) F23.10E | 1 | шт. |
| **9.** | Болт M12x40 | 11 | шт. |
| **10.** | Шайба M10 | 1 | шт. |
| **11.** | Шайба M12 | 8 | шт. |
| **12.** | Шайба стопорная (Гроверная) M12 | 6 | шт. |
| **13.** | Шайба увеличенная M12 | 6 | шт. |
| **14.** | Гайка M12 | 1 | шт. |
| **15.** | Гайка M10 (контр.) | 1 | шт. |
| **16.** | Гайка M12 (контр.) | 4 | шт. |

**Этап 1.**
Снять задний бампер и усилитель бампера, согласно инструкции по разборке автомобиля;

**Этап 2.**
Установить закладные «6, 7» внутри посадочного места усилителя бампера, прикрепить детали «кронштейн левый» «2» и «кронштейн правый» «3» к кузову прикрутив их к закладным крепежными элементами «9, 12, 13»;

**Этап 3.**
С помощью комплектных крепежных элементов «9, 11, 16» установить деталь «балка» - «1» между кронштейнами «2, 3»;

**Этап 4.**
Установить бампер на заводские места в обратном порядке;

**Этап 5.**
Установить подрозетник «4» крепежными элементами «10, 15» согласно эскиза;

**Этап 6.**
Установить сцепной шар с помощью комплектных крепежных элементов - ось и шплинт пружинный, подтяните фиксатор с контргайкой (затягивать только при ненагруженном прицепе, а также для фиксации крышки);

**Этап 7.**
Отрегулировать положение ТСУ и произвести затяжку болтов и гаек;