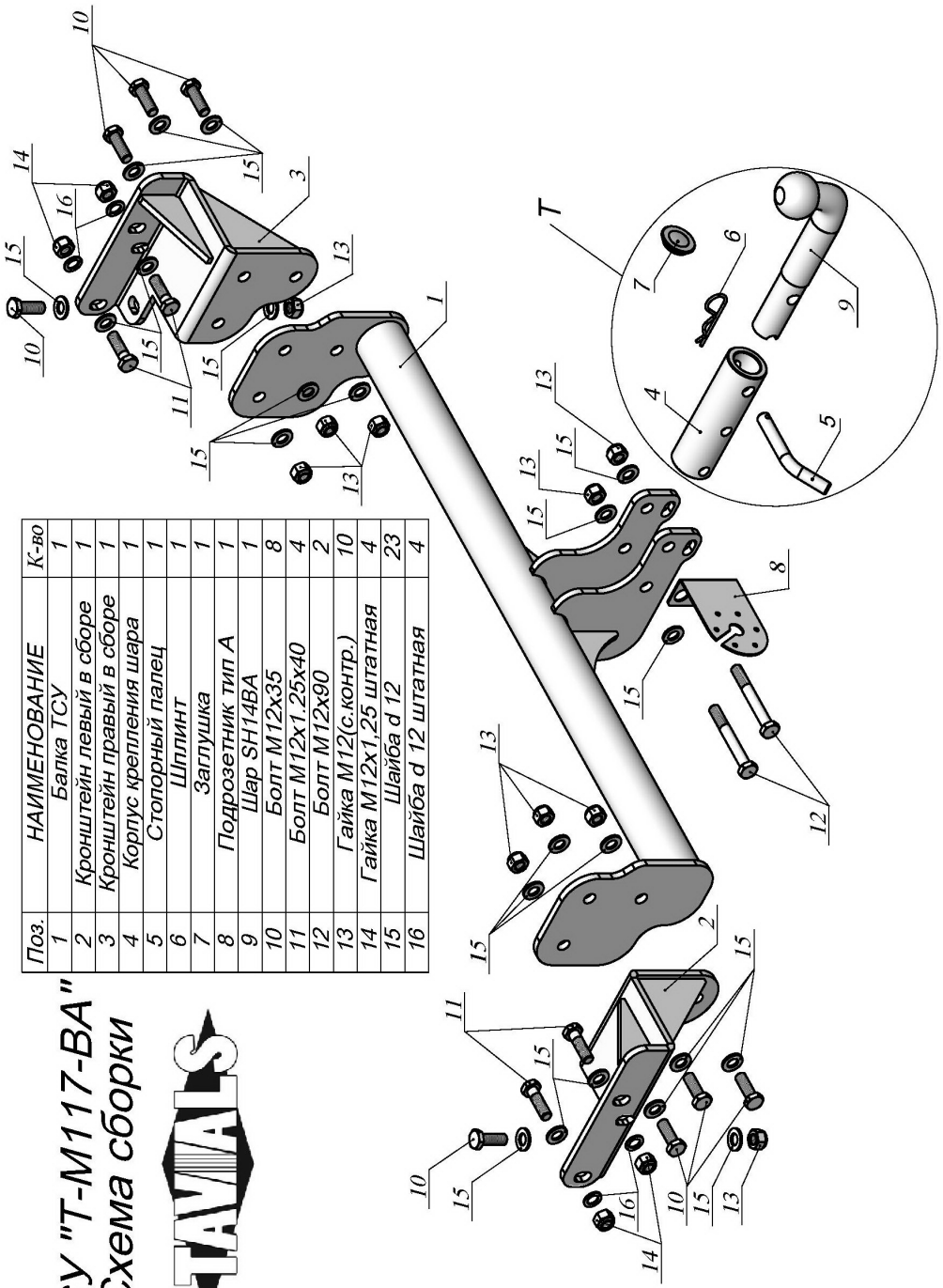


| Поз. | НАИМЕНОВАНИЕ | К-во |
|---|---|---|
| 1 | Балка ТСУ | 1 |
| 2 | Кронштейн левый в сборе | 1 |
| 3 | Кронштейн правый в сборе | 1 |
| 4 | Корпус крепления шара | 1 |
| 5 | Стопорный палец | 1 |
| 6 | Шплинт | 1 |
| 7 | Заглушка | 1 |
| 8 | Подрозетник тип А | 1 |
| 9 | Шар SH14BA | 1 |
| 10 | Болт М12х35 | 8 |
| 11 | Болт М12х1.25х40 | 4 |
| 12 | Болт М12х90 | 2 |
| 13 | Гайка М12(с.контр.) | 10 |
| 14 | Гайка М12х1,25 штатная | 4 |
| 15 | Шайба d 12 | 23 |
| 16 | Шайба d 12 штатная | 4 |

**ТСУ "Т-М117-ВА"**
**Схема сборки**

| MITSUBISHI L200 V<br>2015 - 2023 г. в. | Артикул | D(кН) | S(кг) | T(кг) | C(кг) |
|---|---|---|---|---|---|
| | **Т-М117-ВА** | **9,6** | **75** | **2850** | **1500** |

**D** = g* TC/T+C *(горизонтальная сила, действующая между тягачом и прицепом)*
**S** — *статическая вертикальная нагрузка на шар ТСУ*
**T** — *технически допустимая масса тягача*

**C** — масса, *передаваемая на грунт осью или осями прицепа с центрально расположенной осью, когда он сцеплен с тягачом и загружен до технически допустимой максимальной массы*

Тягово-сцепное устройство **(Т-М117-ВА) для MITSUBISHI L200 V 2015 - 2023 г. в.** предназначено для сцепки легкового автомобиля с буксируемым прицепом полной массой ***до 1500 кг***, скорость автопоезда *не должна превышать **80 км/час***.

Технические характеристики ТСУ соответствуют **ГОСТ Р 41.55-2005** (Правила ЕЭК ООН №55) «Единообразные предписания, касающиеся механических сцепных устройств. Состав транспортных средств».

Изготовитель постоянно совершенствует ТСУ, поэтому *некоторые конструктивные изменения могут быть не отражены в настоящем издании.*

## 1. ТЕХНИЧЕСКИЕ ДАННЫЕ

Тип соединения: *шаровой* Диаметр сцепного шара: *50 мм* *Масса комплекта ТСУ: 18,6 кг*

## 2. КОМПЛЕКТ ПОСТАВКИ

ТСУ (Т-М117-ВА)
для MITSUBISHI L200 V 2015 - 2023 г. в.....*1 шт.*
Пакет комплектующих.....*1 шт.*
Паспорт изделия.....*1 шт.*

## 3. МОНТАЖ ТСУ

**! Установка ТСУ должна осуществляться только в сервисных центрах, имеющих лицензию на данный вид работ. Перед установкой ТСУ внимательно ознакомьтесь с настоящей инструкцией. Предварительно очистите резьбовые соединения от краски (при необходимости).**

***Внимание: все резьбовые соединения, при установке, изначально не затягивать!***

• Перед тем, как произвести монтаж ТСУ, автомобиль необходимо установить на смотровой яме, отсоединить аккумуляторную батарею, затормозить автомобиль стояночным тормозом, под колеса положить упоры.

• Работу по монтажу должны производить два человека, соблюдая меры предосторожности.

• Открутить две штатных гайки М12х1,25 (14) с левой стороны крепления бампера. Извлечь закладную (в дальнейшем она не понадобится). Установить кронштейн левый в сборе (2) в лонжерон и закрепить, используя два болта М12х1,25х40 (11) и болт М12х35 (10). Аналогичные действия произвести для кронштейна правого в сборе (3).

• Произвести монтаж балки ТСУ (1) к кронштейнам (2, 3), используя болты М12х35 (10). Протянуть все резьбовые соединения.

**• ВНИМАНИЕ! Перед сборкой шарового узла (Т), посадочное место шара (9) в корпусе крепления шара (4) должно быть смазано консистентной смазкой (поставляется в комплекте). Предварительно собрать шаровый узел (Т) — установить в корпус крепления шара (4) шар (9) с фиксацией его стопорным пальцем (5), и только затем закрепить на ТСУ шаровый узел (Т) и штепсельный разъем (ШР) болтами М12х90 (12).**

• При снятом шаре необходимо установить на ТСУ стопорный палец (5) и заглушку (7).

• Подсоединить жгут проводов от ШРа к электропроводке автомобиля **(рекомендуется установка «Блока управления (smart connect) SM-3,0», артикул и схему подключения см. на www.leader-plus.ru)**.

• Установить на ТСУ штепсельный разъем (ШР).

• Подсоединить аккумуляторную батарею и проверить действие сигналов.

***Моменты затяжки резьбовых соединений***

| Номинальный диаметр резьбы | Шаг резьбы**, мм | Гайка (класс прочности по ГОСТ 1759-70) | | | | | Болт (класс прочности по ГОСТ 1759-70) | | | | |
|---|---|---|---|---|---|---|---|---|---|---|---|
| | | 4;5;6 | 5;6 | 6;8 | 8;10 | 10;12 | 5.8 | 6.8 | 8.8 | 10.9 | 12.9 |
| 8 | 1,25 | 1,6 | 1,8 | 2,5 | 3,6 | 4,0 | 1,6 | 1,8 | 2,5 | 3,6 | 4,0 |
| 10 | 1,25 | 3,2 | 3,6 | 5,6 | 7,0 | 9,0 | 3,2 | 3,6 | 5,6 | 7,0 | 9 |
| 12 | 1,25 | 5,6 | 6,2 | 10,0 | 12,5 | 16,0 | 5,6 | 6,2 | 10,0 | 12,5 | 16,0 |
| 14 | 1.5 | 8,0 | 10,0 | 16,0 | 20,0 | 25,0 | 8,0 | 10,0 | 16,0 | 20,0 | 25,0 |
| 16 | 1,5 | 11,0 | 14,0 | 22,0 | 32,0 | 36 | 11,0 | 14,0 | 22,0 | 32,0 | 36 |

***При применении резьбовых соединений с крупным шагом момент затяжки назначается по этой же таблице.*