ПРАВИЛА ЭКСПЛУАТАЦИИ И ТЕХНИЧЕСКОГО ОБСЛУЖИВАНИЯ:

- Каждые 1000 км следует проверять затяжку всех соединений. При управлении автомобилем на не асфальтированном покрытии максимальная грузоподъемность сокращается в 2 раза, а скорость не должна превышать отметку 30 км/ч;
- Запрещается превышать максимальную грузоподъемность ТСУ;
- При сцепке прицепа с автомобилем шар ТСУ должен быть смазан консистентной смазкой;
- Во время буксировки прицеп должен быть соединён страховочным тросом;
- При необходимости изменения конструкции транспортного средства (сверление, удаление усилителя бампера и т. п.), следует посоветоваться с дилером автозавода производителя;
- Если в точках крепления ТСУ имеется слой битума или противошумный материал, его следует удалить;
- Сведения о максимально допустимой массе буксируемого прицепа Вы можете получить у дилера автозавода производителя, но она не может превышать массу, указанную в данном руководстве;
- Если необходимо сверление кузова или лонжеронов, следите за тем, чтобы не повредить электропроводку. Кромки отверстий необходимо обработать антикоррозийным составом;
- После монтажа ТСУ необходимо хранить данное руководство в комплекте с технической документацией автомобиля.

ГАРАНТИИ ИЗГОТОВИТЕЛЯ:

Гарантийный срок эксплуатации ТСУ составляет 12 месяцев со дня продажи его магазином. Претензии по качеству ТСУ принимаются в течение срока гарантии при условии эксплуатации в соответствии с настоящим руководством по месту нахождения предприятия изготовителя.

Дата продажи:

___.____._____**г.**

Штамп магазина:

Дата установки:

___.____._____**г.**

Штамп ОТК:

FARKOP ROS ФАРКОПЫ БАГАЖНИКИ

www.farkopros.ru
8 (800) 511 66 45

Тягово-сцепное устройство с типом шара E

Инструкция по установке и эксплуатации

Артикул:

C23.03E

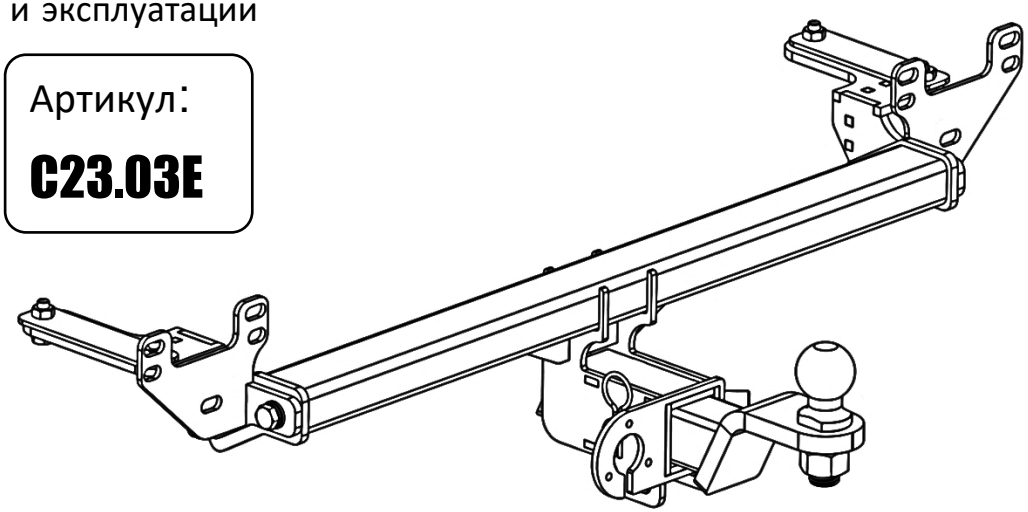

Марка и модель автомобиля	Съем бампера	Подрезка бампера
CHERY Tiggo 8 2021 - н.в.	Нет	Нет
CHERY Tiggo 8 Pro 2021 – н.в.	Нет	Нет
CHERY Tiggo 8 Pro Max 2022 – н.в.	Нет	Нет

D(кН)	S(кг)	T(кг)	C(кг)	A(кг)
8,7	75	2150	750/1500*	1700

D - горизонтальная сила, действующая между тягачом и прицепом;
S - максимально допустимая статическая вертикальная нагрузка на шар;

T- технически допустимая максимальная масса тягача;
C- максимальная масса прицепа по данным производителя ТСУ. (* - для прицепа, с тормозами)
A – максимальная масса прицепа по данным производителя ТСУ

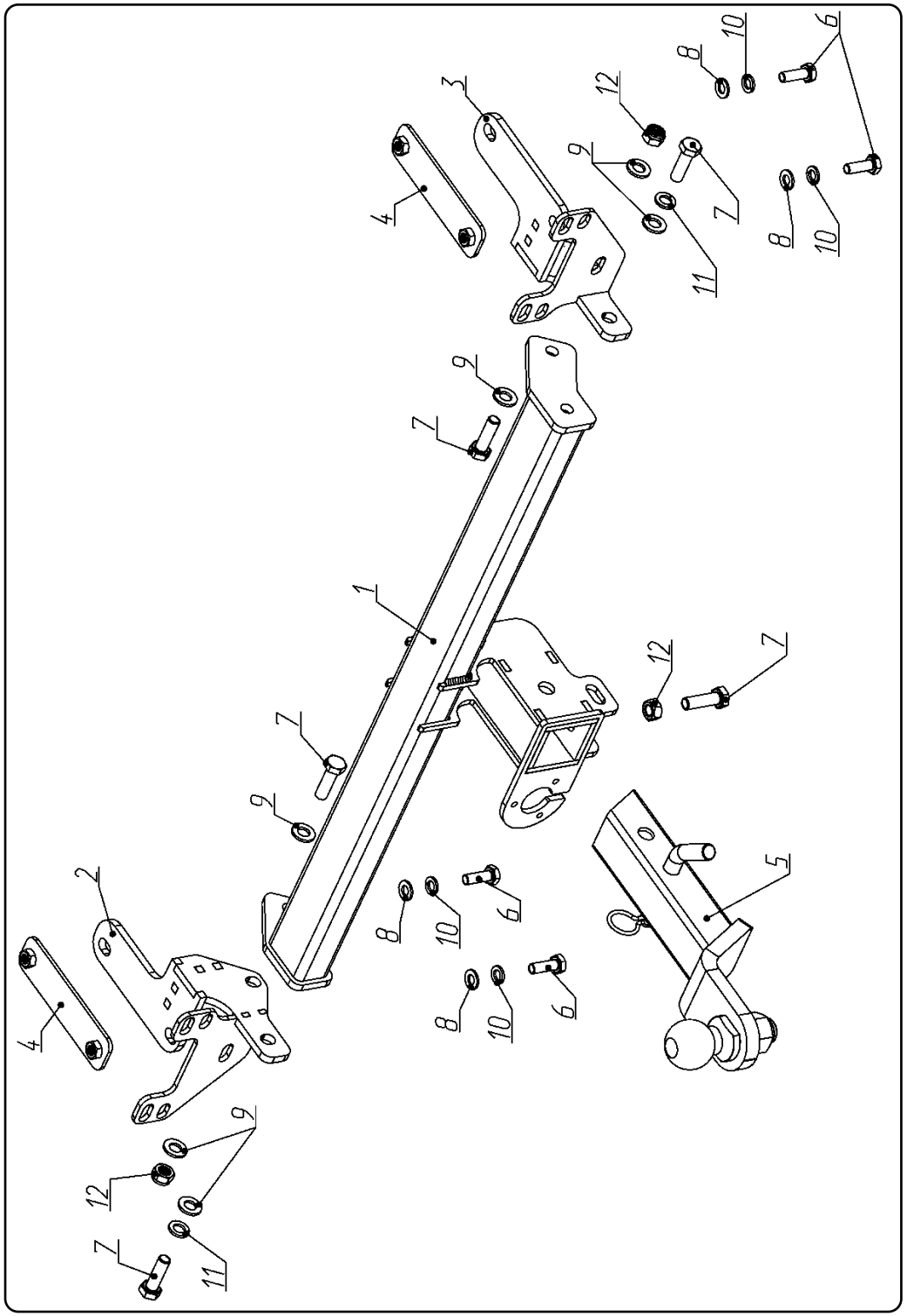

1.	Балка ТСУ	1	шт.
2.	Кронштейн левый	1	шт.
3.	Кронштейн правый	1	шт.
4.	Закладная	2	шт.
5.	Вставка под квадрат	1	шт.
6.	Болт М10х1,25х30	4	шт.
7.	Болт М12х40	5	шт.
8.	Шайба М10	4	шт.
9.	Шайба М12	6	шт.
10.	Шайба стопорная (Гроверная) М10	4	шт.
11.	Шайба стопорная (Гроверная) М12	2	шт.
12.	Гайка М12	1	шт.
13.	Гайка М12 (контр.)	2	шт.

Этап 1.
Демонтировать запасное колесо;
Открутить саморезы и болты по низу декоративной накладки, затем снять ее;

Этап 2.
Извлечь кронштейн глушителя из демпфера;
Открутить усилитель бампера, отодвинуть вверх;

Этап 3.
Установить закладные «4» внутрь лонжеронов, совместив с заводскими отверстиями, установить кронштейны «2, 3» при помощи крепежных элементов «6, 8, 10» не затягивая;

Этап 4.
Установить усилитель бампера на штатное место;

Этап 5.
Установить балку «1» между кронштейнами и зафиксировать крепежными элементами «7, 9, 13»;

Этап 6.
Установить сцепной шар с помощью комплектных крепежных элементов - ось и шплинт пружинный, подтяните фиксатор с контргайкой (затягивать только при ненагруженном прицепе, а также для фиксации крышки);

Этап 7.
Отрегулировать положение ТСУ и произвести затяжку болтов и гаек;