HYUNDAI ELANTRA VII (CN7, седан, рестайлинг) 2023 - .... г. в.	Артикул	D(кН)	S(кг)	T(кг)	C(кг)
	H235-A	**5,1**	**50**	**1700**	**750**

D = g* TC/T+C *(горизонтальная сила, действующая между тягачом и прицепом)*
S — *статическая вертикальная нагрузка на шар ТСУ*
T — *технически допустимая масса тягача*

C — масса, *передаваемая на грунт осью или осями прицепа с центрально расположенной осью, когда он сцеплен с тягачом и загружен до технически допустимой максимальной массы*

Тягово-сцепное устройство **(H235-A) для HYUNDAI ELANTRA VII (CN7, седан, рестайлинг) 2023 - .... г. в.** предназначено для сцепки легкового автомобиля с буксируемым прицепом полной массой ***до 750 кг***, скорость автопоезда *не должна превышать **80 км/час***.

Технические характеристики ТСУ соответствуют **ГОСТ Р 41.55-2005** (Правила ЕЭК ООН №55) «Единообразные предписания, касающиеся механических сцепных устройств. Состав транспортных средств».

Изготовитель постоянно совершенствует ТСУ, поэтому *некоторые конструктивные изменения могут быть не отражены в настоящем издании.*

1. ТЕХНИЧЕСКИЕ ДАННЫЕ

Тип соединения: *шаровой* Диаметр сцепного шара: *50 мм* *Масса комплекта ТСУ: 11,7 кг*

2. КОМПЛЕКТ ПОСТАВКИ

ТСУ (H235-A)
для HYUNDAI ELANTRA VII.....*1 шт.*
Пакет комплектующих.....*1 шт.*
Паспорт изделия.....*1 шт.*

3. МОНТАЖ ТСУ

Установка ТСУ должна осуществляться только в сервисных центрах, имеющих лицензию на данный вид работ. Перед установкой ТСУ внимательно ознакомьтесь с настоящей инструкцией. Предварительно очистите резьбовые соединения от краски (при необходимости).

Внимание: все резьбовые соединения, при установке, изначально не затягивать!

- Перед тем, как произвести монтаж ТСУ, автомобиль необходимо установить на смотровой яме, отсоединить аккумуляторную батарею, затормозить автомобиль стояночным тормозом, под колеса положить упоры.
- Работу по монтажу должны производить два человека, соблюдая меры предосторожности.
- Демонтировать пластиковый кожух слева, отстегнуть клипсы крепления бампера и сделать вырез.
- Завести балку ТСУ (1) внутрь бампера над кронштейнами крепления.
- Закрепить кронштейны (2, 3) к балке ТСУ (1) болтами М12х35 (9).
- Сцентрировать ТСУ и через кронштейны (2, 3) разметить отверстия на каждом из лонжеронов.
- Просверлить по 2 отверстия d12,5 в каждом из лонжеронов.
- Вынуть пластиковую заглушку из отверстия в левом лонжероне, через которое завести болты-вкладыши (4, 5) и установить в ранее просверленные отверстия согласно схеме, аналогичные действия выполнить для правого лонжерона.
- Закрепить кронштейны (2, 3) к лонжеронам, используя гайки М12 (11).
- Обтянуть все резьбовые соединения, завести излишки проволоки внутрь лонжеронов и установить на место пластиковые заглушки, застегнуть клипсы крепления бампера, закрепить пластиковый кожух слева.
- Установить на ТСУ съемный шар (8) и штепсельный разъем (ШР).
- Подсоединить жгут проводов от ШРа к электропроводке автомобиля **(рекомендуется установка «Блока управления (smart connect) SM-3,0», артикул и схему подключения см. на www.leader-plus.ru)**.
- Подсоединить аккумуляторную батарею и проверить действие сигналов.

Моменты затяжки резьбовых соединений

Номинальный диаметр резьбы	Шаг резьбы**, мм	Гайка (класс прочности по ГОСТ 1759-70)					Болт (класс прочности по ГОСТ 1759-70)				
		4;5;6	5;6	6;8	8;10	10;12	5.8	6.8	8.8	10.9	12.9
8	1,25	1,6	1,8	2,5	3,6	4,0	1,6	1,8	2,5	3,6	4,0
10	1,25	3,2	3,6	5,6	7,0	9,0	3,2	3,6	5,6	7,0	9
12	1,25	5,6	6,2	10,0	12,5	16,0	5,6	6,2	10,0	12,5	16,0
14	1.5	8,0	10,0	16,0	20,0	25,0	8,0	10,0	16,0	20,0	25,0
16	1,5	11,0	14,0	22,0	32,0	36	11,0	14,0	22,0	32,0	36

***При применении резьбовых соединений с крупным шагом момент затяжки назначается по этой же таблице.*

ТСУ "H235-A"
Схема сборки

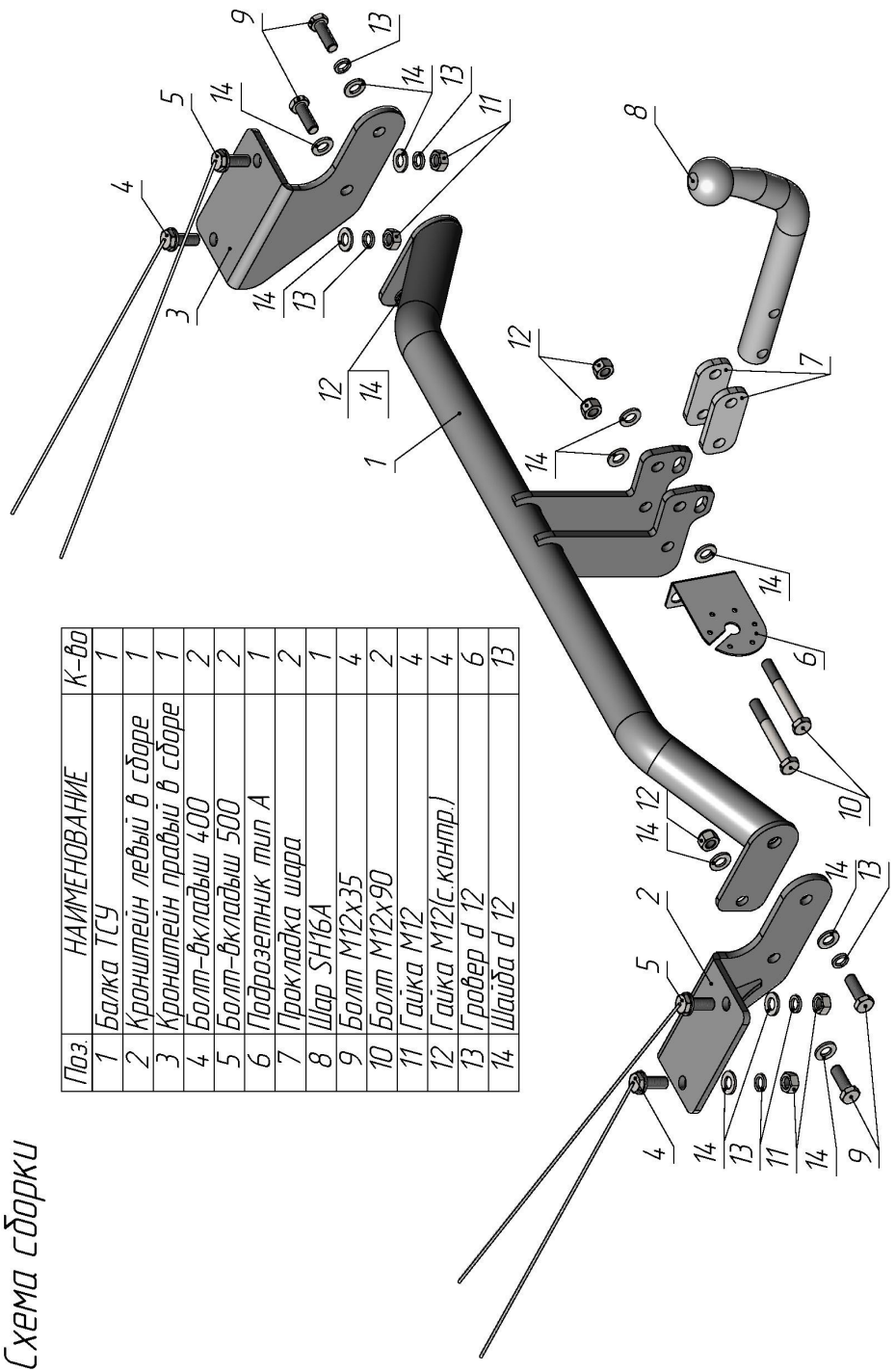

Поз.	НАИМЕНОВАНИЕ	К-во
1	Балка ТСУ	1
2	Кронштейн левый в сборе	1
3	Кронштейн правый в сборе	1
4	Болт-вкладыш 400	2
5	Болт-вкладыш 500	2
6	Подрозетник тип А	1
7	Прокладка шара	2
8	Шар SH16A	1
9	Болт М12х35	4
10	Болт М12х90	2
11	Гайка М12	4
12	Гайка М12(с.контр.)	4
13	Гровер d 12	6
14	Шайба d 12	13