AA057.2

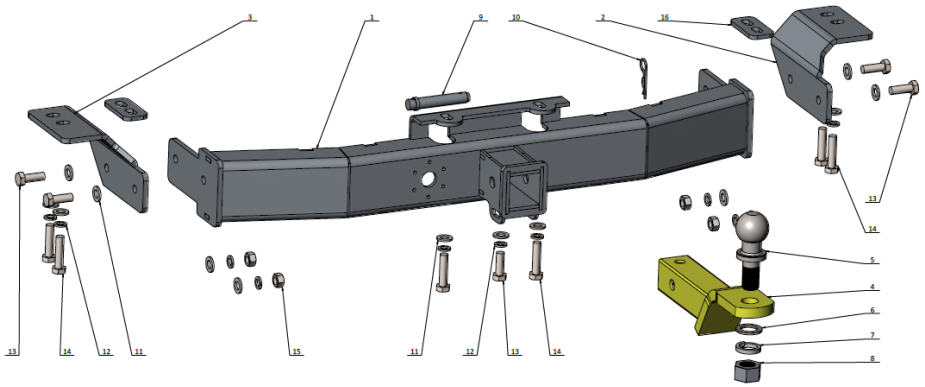

№	Наименование	Шт.
1	Основание в сборе	1
2	Кронштейн основания правый	1
3	Кронштейн основания левый	1
4	Шток	1
5	Шар UNF	1
6	Шайба под шар UNF	1
7	Шайба пружинная UNF	1
8	Гайка UNF	1
9	Палец	1
10	Шплинт пальца фаркопа	1
11	Шайба плоская М12	15
12	Шайба пружинная М12	11
13	Болт М12×1,25×35	5
14	Болт М12×1,25×50	6
15	Гайка М12×1,25	4
16	Дистанционная вставка	2

ИНСТРУКЦИЯ ПО УСТАНОВКЕ

1. Ослабьте или открутите болты крепления нижней кромки бампера перед установкой ТСУ;

2. Установите **боковые кронштейны (поз. 2 и 3)** через **дистанционные пластины (поз. 16)** на **болты (поз. 14)** с **шайбами (поз. 11, 12)** в штатные места крепления рамы автомобиля. Не затягивайте соединения;

3. Установите основную часть фаркопа. Вставьте **болты (поз. 13)** с **шайбами (поз. 11)**. Наживите **гайки (поз. 15)** с **шайбами (поз. 11, 12)**;

4. Наживите **болты (поз. 14)** с **шайбами (поз. 11, 12)** в штатные места крепления с нижней стороны задней рамы автомобиля;

5. Протяните все болты в указанной последовательности: сначала — крепление основания фаркопа к задней части рамы, затем — соединение боковых кронштейнов с основанием фаркопа, далее — крепление боковых кронштейнов к раме автомобиля. Соблюдайте нужный момент затяжки;

6. Закрутите болты крепления нижней кромки бампера;

7. Установите **шток шара (поз. 4)**, вставьте **палец штока (поз. 9)** и **шплинт (поз. 10)**. Вкрутите **болт «антистук» (поз. 13)** с **шайбами (поз. 11, 12)**;

8. Установите **шар (поз. 5)** с **шайбами (поз. 6, 7)** и **гайкой (поз. 8)**;

9. Установка завершена — ТСУ готово к эксплуатации.

МОМЕНТЫ ЗАТЯЖКИ БОЛТОВ И ГАЕК

- **M8** – 15-23Н·м
- **M10** – 30-44Н·м
- **Фикс. болты антистука** – 40Н·м
- **M12** – 54-80Н·м
- **M14** – 76-115Н·м
- **Шар UNF** – не менее 500Н·м

Тип фаркопа: E



Снятие бампера
Не требуется



Усилитель бампера
Остается на месте



Подрезка бампера
Не требуется



Сверление отверстий
Не требуется