Поз.	НАИМЕНОВАНИЕ	К-во
1	Балка ТСУ	1
2	Кронштейн левый	1
3	Кронштейн правый	1
4	Вкладыш	2
5	Пластина	1
6	Корпус крепления шара	1
7	Стопорный палец	1
8	Шплинт	1
9	Заглушка	1
10	Подрозетник тип А	1
11	Шар SH14BA	1
12	Болт M10x35	6
13	Болт M12x90	2
14	Болт M14x100	4
15	Гайка M10(с.контр.)	6
16	Гайка M12(с.контр.)	2
17	Гровер d 14	4
18	Шайба d 10	12
19	Шайба d 12	3
20	Шайба d 14	4

ТСУ "T-L205-BA"
Схема сборки

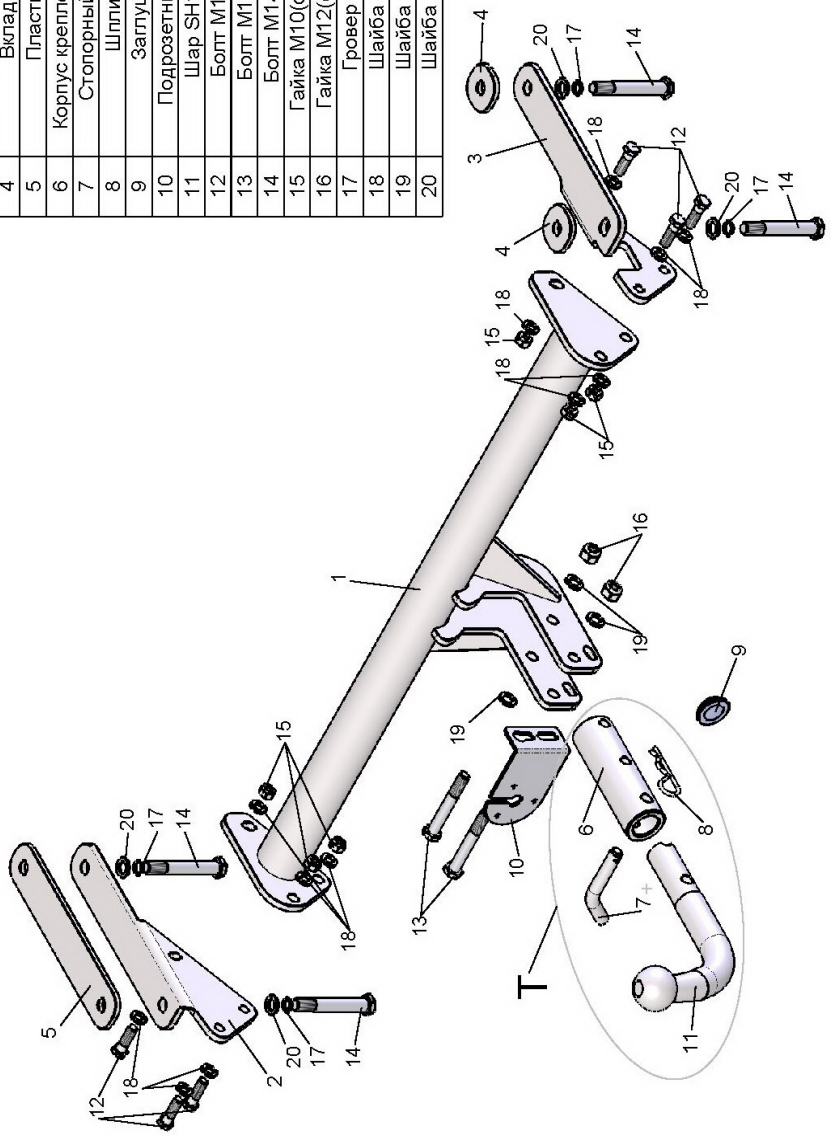

LAND ROVER FREELANDER 2 2006 - 2015 г. в.	Артикул	D(кН)	S(кг)	T(кг)	C(кг)
	T-L205-BA	9,2	75	2500	1500

D = g* TC/T+C *(горизонтальная сила, действующая между тягачом и прицепом)*
S — *статическая вертикальная нагрузка на шар ТСУ*
T — *технически допустимая масса тягача*

C — масса, *передаваемая на грунт осью или осями прицепа с центрально расположенной осью, когда он сцеплен с тягачом и загружен до технически допустимой максимальной массы*

Тягово-сцепное устройство **(T-L205-BA) для LAND ROVER FREELANDER 2 2006 - 2015 г. в.** предназначено для сцепки легкового автомобиля с буксируемым прицепом полной массой ***до 1500 кг***, скорость автопоезда *не должна превышать **80 км/час***.

Технические характеристики ТСУ соответствуют **ГОСТ Р 41.55-2005** (Правила ЕЭК ООН №55) «Единообразные предписания, касающиеся механических сцепных устройств. Состав транспортных средств».

Изготовитель постоянно совершенствует ТСУ, поэтому *некоторые конструктивные изменения могут быть не отражены в настоящем издании.*

Допускается люфт шара в приемном устройстве. Это является конструктивной особенностью и не считается недостатком.

1. ТЕХНИЧЕСКИЕ ДАННЫЕ

Тип соединения: *шаровой* Диаметр сцепного шара: *50 мм* *Масса комплекта ТСУ: 16,6 кг*

2. КОМПЛЕКТ ПОСТАВКИ

ТСУ (T-L205-BA)
для LAND ROVER FREELANDER 2.....*1 шт.*
Пакет комплектующих.....*1 шт.*
Паспорт изделия.....*1 шт.*

3. МОНТАЖ ТСУ

! Установка ТСУ должна осуществляться только в сервисных центрах, имеющих лицензию на данный вид работ. Перед установкой ТСУ внимательно ознакомьтесь с настоящей инструкцией. Предварительно очистите резьбовые соединения от краски (при необходимости).

Внимание: все резьбовые соединения, при установке, изначально не затягивать!

• Перед тем, как произвести монтаж ТСУ, автомобиль необходимо установить на смотровой яме, отсоединить аккумуляторную батарею, затормозить автомобиль стояночным тормозом, под колеса положить упоры.
• Работу по монтажу должны производить два человека, соблюдая меры предосторожности.
• Перед установкой ТСУ (для удобства монтажа) рекомендуется снять задний бампер.
• Установить кронштейны ТСУ (2, 3) на лонжероны автомобиля
  - левый кронштейн установить, используя дистанционную пластину (5).
  - правый кронштейн установить, используя компенсационные вкладыши (4).
• Закрепить болтами M14x100 (14), используя штатные отверстия в лонжеронах. Закрепить балку ТСУ к кронштейнам болтами M10x35 (12) (с правой стороны через штатные отверстия в буксировочной проушине).
• Установить бампер на автомобиль.

• ВНИМАНИЕ! Перед сборкой шарового узла (T), посадочное место шара (11) в корпусе крепления шара (6) должно быть смазано консистентной смазкой (поставляется в комплекте). Предварительно собрать шаровый узел (T) — установить в корпус крепления шара (6) шар (11) с фиксацией его стопорным пальцем (7), и только затем закрепить на ТСУ шаровый узел (T) и штепсельный разъем (ШР) болтами M12x90 (13).

• При снятом шаре необходимо установить на ТСУ стопорный палец (7) и заглушку (9).
• Подсоединить жгут проводов от ШРа к электропроводке автомобиля **(рекомендуется установка «Блока управления (smart connect) SM-3,0» артикул KPL-024)**.
• Подсоединить аккумуляторную батарею и проверить действие сигналов.

Моменты затяжки резьбовых соединений

Номинальный диаметр резьбы	Шаг резьбы**, мм	**Гайка** (класс прочности по ГОСТ 1759-70)					**Болт** (класс прочности по ГОСТ 1759-70)				
		4;5;6	5;6	6;8	8;10	10;12	5.8	6.8	8.8	10.9	12.9
8	1,25	1,6	1,8	2,5	3,6	4,0	1,6	1,8	2,5	3,6	4,0
10	1,25	3,2	3,6	5,6	7,0	9,0	3,2	3,6	5,6	7,0	9
12	1,25	5,6	6,2	10,0	12,5	16,0	5,6	6,2	10,0	12,5	16,0
14	1.5	8,0	10,0	16,0	20,0	25,0	8,0	10,0	16,0	20,0	25,0
16	1,5	11,0	14,0	22,0	32,0	36	11,0	14,0	22,0	32,0	36

***При применении резьбовых соединений с крупным шагом момент затяжки назначается по этой же таблице.*