7. Установите **подрозетник (поз. 4)**, закрепив его на кронштейне подрозетника **винтами М6×16 (поз. 13)** и **гайками М6 (поз. 14)** через **шайбы 6 (поз. 22)**. Проложите проводку;

8. Установите **шар (поз. 9)** в отверстие пластины на штоке. Закрепите его гайкой **съёмного шара (поз. 12)** через **шайбу 25 (поз. 10)** и **пружинную шайбу 25 (поз. 11)**. Затяните соединение;

9. Установка завершена. ТСУ готово к использованию.

AA058.2 | AA058.3

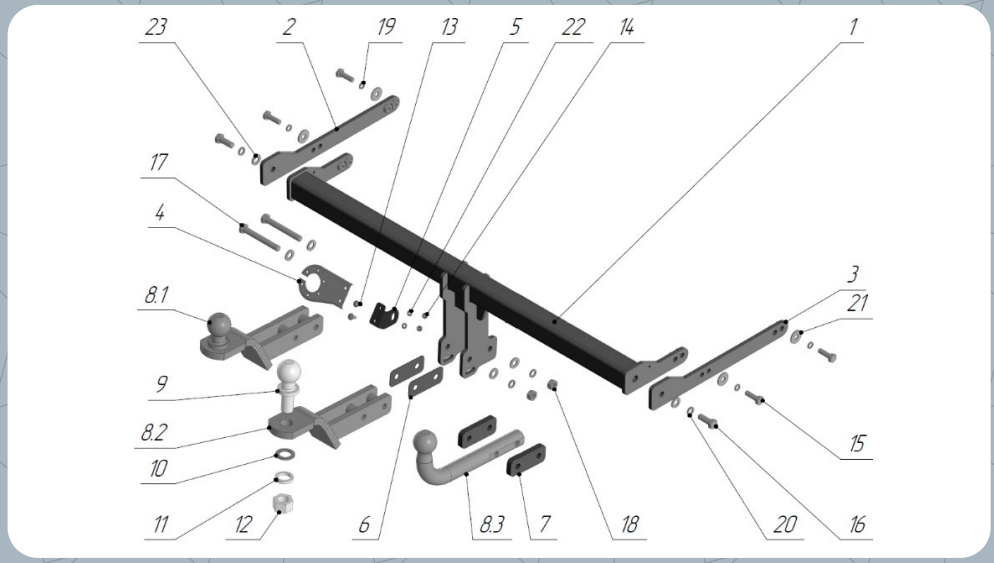

№	Наименование	Шт.
1	Основная часть	1
2	Кронштейн лонжерона левый	1
3	Кронштейн лонжерона правый	1
4	Подрозетник	1
5	Кронштейн подрозетника	1
6	Компенсатор	2
7	Проставка крюка	2
8.1	Шток с приварным шаром	1
8.2	Шток с пластиной шара	1
8.3	Крюк типа «А»	1
9	Шар съемный	1
10	Шайба 25	1
11	Шайба 25 пружинная	1
12	Гайка шара	1
13	Винт М6×16	2
14	Гайка М6	2
15	Болт М10×1,25×35	4
16	Болт М12×1,25×35	2
17	Болт М12×1,25×100	2
18	Гайка М12×1,25	2

19	Шайба 10 пружинная	**4**
20	Шайба 12 пружинная	**4**
21	Шайба 10 увеличенная	**4**
22	Шайба 6	**2**
23	Шайба 12	**6**

МОМЕНТЫ ЗАТЯЖКИ БОЛТОВ И ГАЕК

- **M8** – 15-23Н·м
- **M10** – 30-44Н·м
- **Фикс. болты антистука** – 40Н·м
- **M12** – 54-80Н·м
- **M14** – 76-115Н·м
- **Шар UNF** – не менее 500Н·м

Тип фаркопа: A, AE

Снятие бампера
Требуется

Усилитель бампера
Остается на месте

Подрезка бампера
Не требуется, кроме Polo

Сверление отверстий
Не требуется

ИНСТРУКЦИЯ ПО УСТАНОВКЕ

1. Демонтируйте бампер с автомобиля, предварительно сняв задние фонари. Снимите пенопластовый демпфер — он не подлежит повторной установке. Уберите заглушки отверстий с боковых сторон лонжеронов;

2. Вложите **левый кронштейн лонжерона (поз. 2)** внутрь левого лонжерона. Совместите отверстия кронштейна с отверстиями в лонжероне. Для разных моделей автомобилей используются соответствующие группы отверстий:

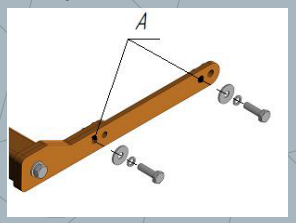

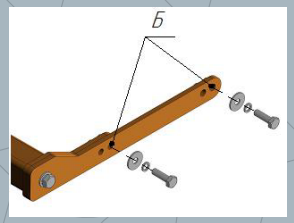

группа А — для Volkswagen Polo, группа Б — для SKODA Rapid, SKODA Octavia. Закрепите кронштейн **болтом M10×1,25×35 (поз. 15)**, вкрутив его в отверстие, расположенное ближе к передней части автомобиля. Предварительно наденьте на болт **пружинную шайбу 10 (поз. 19)** и **увеличенную шайбу 10 (поз. 21).** Соединение не затягивайте.

3. Установите **правый кронштейн лонжерона (поз. 3)** в правом лонжероне, действуя аналогично порядку, указанному в шаге 2;

4. Разместите **основную часть фаркопа (поз. 1)** между кронштейнами. Закрепите её **болтами M10×1,25×35 (поз. 15)** через отверстия в лонжероне — на болты предварительно наденьте **пружинные шайбы 10 (поз. 19)** и **увеличенные шайбы 10 (поз. 21)**. Дополнительно закрепите конструкцию **болтами M12×1,25×35 (поз. 16)** через **шайбы 12 (поз. 23)** и **пружинные шайбы 12 (поз. 20)** в крайние отверстия;

5. Затяните все соединения, соблюдая следующую последовательность: сначала — крепёж, соединяющий основную часть с кронштейнами, затем — крепёж, соединяющий кронштейны с лонжеронами;

6. Установите шток **с пластиной шара (поз. 8.2; при использовании приварного шара — поз. 8.1)** между кронштейнами штока на основной части. Закрепите его **болтами M12×1,25 ×100 (поз. 17)** и **гайками M12×1,25 (поз. 18)** через **шайбы 12 (поз. 23)** и **пружинные шайбы 12 (поз. 20)**. Предварительно на один из болтов наденьте **кронштейн подрозетника (поз. 5)** с левой стороны от кронштейнов штока. Для компенсации зазоров используйте **компенсаторы (поз. 6)**. В комплектации с крюком типа «А» дополнительно установите **проставки (поз. 7)**. Затяните соединение;