ТСУ "J302-E" Схема сборки

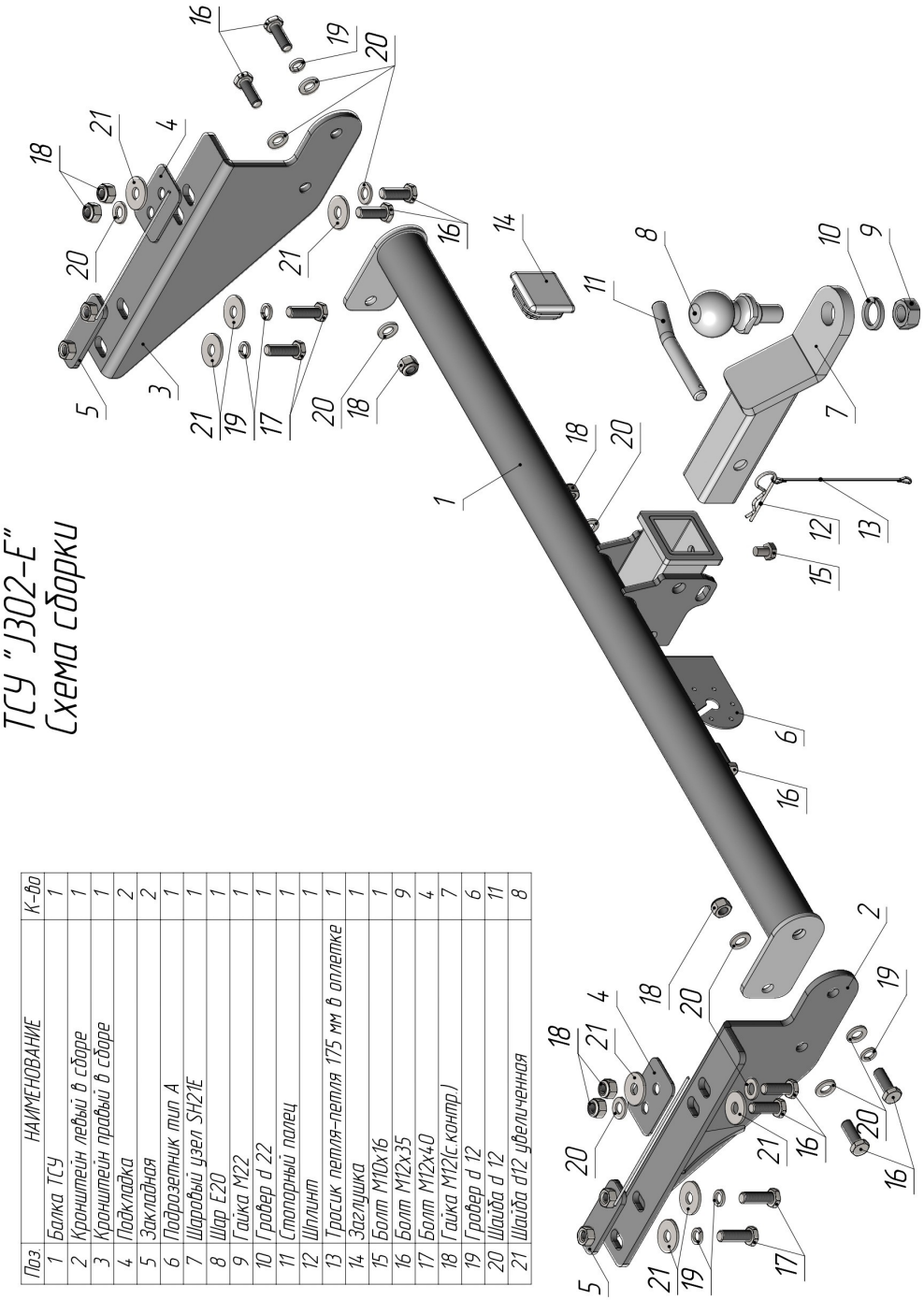

Поз	НАИМЕНОВАНИЕ	К-во
1	Балка ТСУ	1
2	Кронштейн левый в сборе	1
3	Кронштейн правый в сборе	1
4	Подкладка	2
5	Закладная	2
6	Подрозетник тип А	1
7	Шаровый узел SH2IE	1
8	Шар E20	1
9	Гайка M22	1
10	Гровер d 22	1
11	Стопорный палец	1
12	Шплинт	1
13	Трасик петля-петля 175 мм в оплетке	1
14	Заглушка	1
15	Болт M10x16	1
16	Болт M12x35	9
17	Болт M12x40	4
18	Гайка M12(с.контр.)	7
19	Гровер d 12	6
20	Шайба d 12	11
21	Шайба d12 увеличенная	8

JAC T9 2024 - .... г. в. SOLLERS ST9 2025 - .... г. в.	Артикул	D(кН)	S(кг)	T(кг)	C(кг)
	J302-E	**9,9**	**100**	**3100**	**1500**

D = g* TC/T+C *(горизонтальная сила, действующая между тягачом и прицепом)*
S — *статическая вертикальная нагрузка на шар ТСУ*
T — *технически допустимая масса тягача*

C — масса, *передаваемая на грунт осью или осями прицепа с центрально расположенной осью, когда он сцеплен с тягачом и загружен до технически допустимой максимальной массы*

Тягово-сцепное устройство **(J302-E) для JAC T9 2024 - .... г. в./SOLLERS ST9 2025 - .... г. в.** предназначено для сцепки легкового автомобиля с буксируемым прицепом полной массой ***до 1500 кг,*** скорость автопоезда *не должна превышать* ***80 км/час.***

Технические характеристики ТСУ соответствуют **ГОСТ Р 41.55-2005** (Правила ЕЭК ООН №55) «Единообразные предписания, касающиеся механических сцепных устройств. Состав транспортных средств».

Изготовитель постоянно совершенствует ТСУ, поэтому *некоторые конструктивные изменения могут быть не отражены в настоящем издании.*

1. ТЕХНИЧЕСКИЕ ДАННЫЕ

Тип соединения: *шаровой* Диаметр сцепного шара: *50 мм* *Масса комплекта ТСУ: 20 кг*

2. КОМПЛЕКТ ПОСТАВКИ

ТСУ (J302-E)
для JAC T9/SOLLERS ST9.....*1 шт.* Паспорт изделия.....*1 шт.*
Пакет комплектующих.....*1 шт.*

3. МОНТАЖ ТСУ

! Установка ТСУ должна осуществляться только в сервисных центрах, имеющих лицензию на данный вид работ. Перед установкой ТСУ внимательно ознакомьтесь с настоящей инструкцией. Предварительно очистите резьбовые соединения от краски (при необходимости).

Внимание: все резьбовые соединения, при установке, изначально не затягивать!

• Перед тем, как произвести монтаж ТСУ, автомобиль необходимо установить на смотровой яме, отсоединить аккумуляторную батарею, затормозить автомобиль стояночным тормозом, под колеса положить упоры.
• Работу по монтажу должны производить два человека, соблюдая меры предосторожности.
• Демонтировать буксировочную проушину, штатные подкладку, закладную и метизы для JAC T9 (в дальнейшем не понадобятся).
• Закрепить кронштейны (2, 3), используя подкладки (4), закладные (5), болты M12x35 (16) и M12x40 (17).
• Закрепить балку ТСУ (1) болтами M12x35 (16).
• Окончательно протянуть все резьбовые соединения.
• Установить на ТСУ съемный шар и штепсельный разъем (ШР).
• Подсоединить жгут проводов от ШРа к электропроводке автомобиля **(рекомендуется установка «Блока управления (smart connect) SM-3,0», артикул и схему подключения см. на www.leader-plus.ru)**.
• Подсоединить аккумуляторную батарею и проверить действие сигналов.

Моменты затяжки резьбовых соединений

Номинальный диаметр резьбы	Шаг резьбы**, мм	Гайка (класс прочности по ГОСТ 1759-70)					Болт (класс прочности по ГОСТ 1759-70)				
		4;5;6	5;6	6;8	8;10	10;12	5.8	6.8	8.8	10.9	12.9
8	1,25	1,6	1,8	2,5	3,6	4,0	1,6	1,8	2,5	3,6	4,0
10	1,25	3,2	3,6	5,6	7,0	9,0	3,2	3,6	5,6	7,0	9
12	1,25	5,6	6,2	10,0	12,5	16,0	5,6	6,2	10,0	12,5	16,0
14	1.5	8,0	10,0	16,0	20,0	25,0	8,0	10,0	16,0	20,0	25,0
16	1,5	11,0	14,0	22,0	32,0	36	11,0	14,0	22,0	32,0	36

**При применении резьбовых соединений с крупным шагом момент затяжки назначается по этой же таблице.