## ТСУ "С107-А"
## Схема сборки

| Поз | НАИМЕНОВАНИЕ | К-во |
|---|---|---|
| 1 | Балка ТСУ | 1 |
| 2 | Кронштейн левый в сборе | 1 |
| 3 | Кронштейн правый в сборе | 1 |
| 4 | Прокладка шара | 2 |
| 5 | Подрозетник тип А | 1 |
| 6 | Шар SH14A | 1 |
| 7 | Болт М10х30 | 2 |
| 8 | Болт М12х35 | 6 |
| 9 | Болт М12х90 | 2 |
| 10 | Гайка М12(с.контр.) | 4 |
| 11 | Гровер d 10 | 2 |
| 12 | Гровер d 12 | 4 |
| 13 | Саморез кровельный | 3 |
| 14 | Шайба d 10 | 2 |
| 15 | Шайба d 12 | 11 |
| 16 | Стяжка нейлоновая 3х150 | 7 |

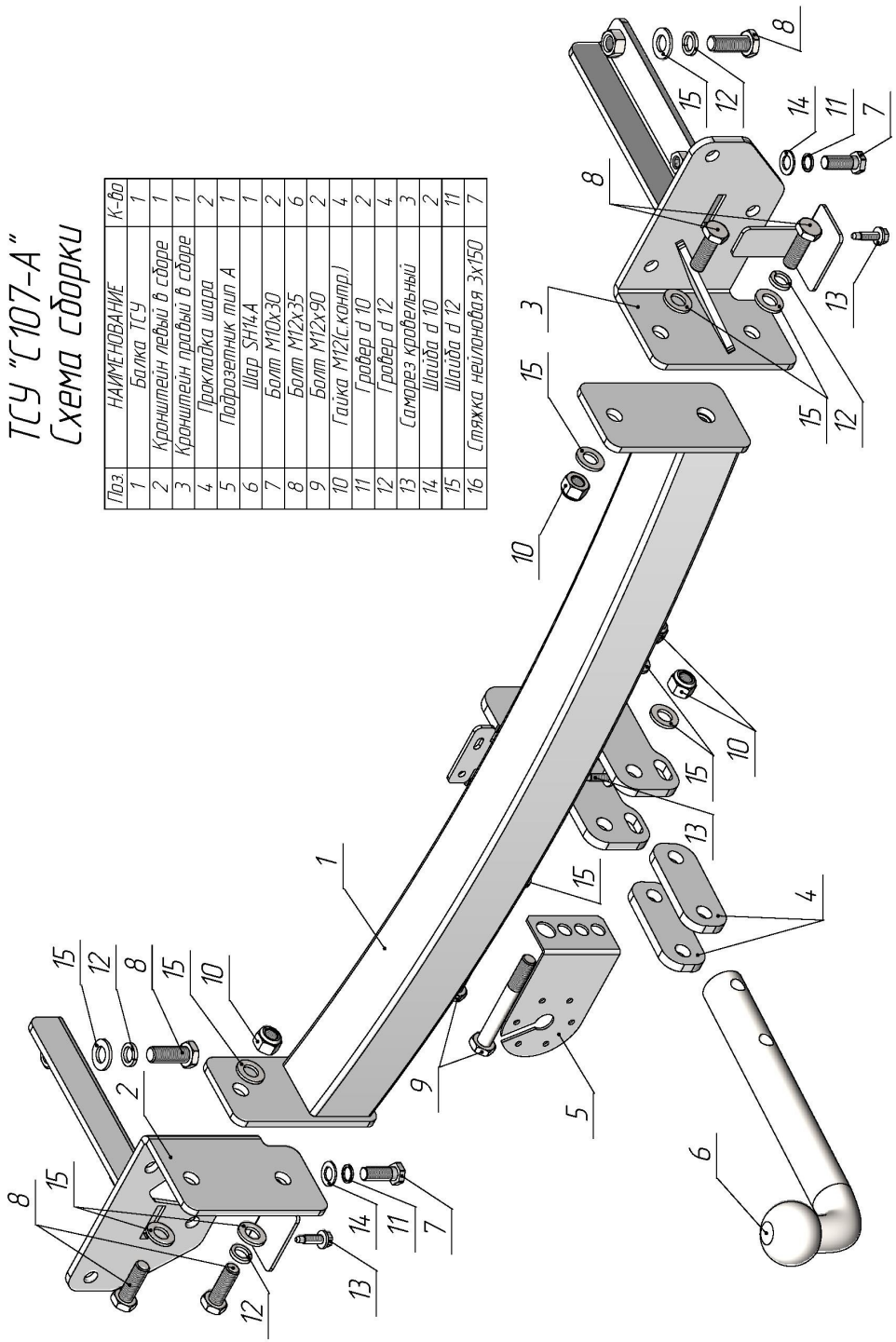


| CHERY TIGGO 8 2020 - …. г. в.<br>CHERY TIGGO 8 PRO 2021 - …. г. в.<br>CHERY TIGGO 8 PRO MAX 2022 - …. г. в.<br>XCITE X-CROSS 8 2024 - …. г. в. | Артикул | D(кН) | S(кг) | T(кг) | C(кг) |
|---|---|---|---|---|---|
| | **C107-A** | **7,5** | **75** | **2104** | **1200** |

**D** = g* TC/T+C *(горизонтальная сила, действующая между тягачом и прицепом)*
**S** — *статическая вертикальная нагрузка на шар ТСУ*
**T** — *технически допустимая масса тягача*

**C** — масса, *передаваемая на грунт осью или осями прицепа с центрально расположенной осью, когда он сцеплен с тягачом и загружен до технически допустимой максимальной массы*

Тягово-сцепное устройство **(С107-А) для CHERY TIGGO 8 2020 - …. г. в./CHERY TIGGO 8 PRO 2021 - …. г. в./CHERY TIGGO 8 PRO MAX 2022 - …. г. в./XCITE X-CROSS 8 2024 - …. г. в.** предназначено для сцепки легкового автомобиля с буксируемым прицепом полной массой ***до 1200 кг,*** скорость автопоезда *не должна превышать* ***80 км/час.***

Технические характеристики ТСУ соответствуют **ГОСТ Р 41.55-2005** (Правила ЕЭК ООН №55) «Единообразные предписания, касающиеся механических сцепных устройств. Состав транспортных средств».

Изготовитель постоянно совершенствует ТСУ, поэтому *некоторые конструктивные изменения могут быть не отражены в настоящем издании.*

### 1. ТЕХНИЧЕСКИЕ ДАННЫЕ

Тип соединения: *шаровой* Диаметр сцепного шара: *50 мм* *Масса комплекта ТСУ: 14,9 кг*

### 2. КОМПЛЕКТ ПОСТАВКИ

ТСУ (С107-А)
для TIGGO 8/8 PRO/8 PRO MAX/X-CROSS 8.....*1 шт.*
Пакет комплектующих.....*1 шт.*
Паспорт изделия.....*1 шт.*

### 3. МОНТАЖ ТСУ

**! Установка ТСУ должна осуществляться только в сервисных центрах, имеющих лицензию на данный вид работ. Перед установкой ТСУ внимательно ознакомьтесь с настоящей инструкцией. Предварительно очистите резьбовые соединения от краски (при необходимости).**

***Внимание: все резьбовые соединения, при установке, изначально не затягивать!***

- Перед тем, как произвести монтаж ТСУ, автомобиль необходимо установить на смотровой яме, отсоединить аккумуляторную батарею, затормозить автомобиль стояночным тормозом, под колеса положить упоры.
- Работу по монтажу должны производить два человека, соблюдая меры предосторожности.
- Демонтировать нижнюю часть бампера для CHERY TIGGO 8, бампер для CHERY TIGGO 8 PRO, CHERY TIGGO 8 PRO MAX и XCITE X-CROSS 8.
- Демонтировать усилитель бампера (в дальнейшем не понадобится), снять глушитель с подушек крепления.
- Установить кронштейны (2, 3) в лонжероны и закрепить болтами М10х30 (7) и М12х35 (8) и штатными гайками М8. При необходимости рассверлить отверстия d10 в лонжеронах.
- Установить балку ТСУ (1), закрепив ее болтами М12х35 (8).
- Установить глушитель на подушки крепления, монтировать нижнюю часть бампера для CHERY TIGGO 8, бампер для CHERY TIGGO 8 PRO, CHERY TIGGO 8 PRO MAX и XCITE X-CROSS 8 и закрепить саморезами кровельными (13).
- Установить на ТСУ съемный шар (6) и штепсельный разъем (ШР).
- Произвести обтяжку всех резьбовых соединений.
- Подсоедините жгут проводов от ШРа к электропроводке автомобиля **(рекомендуется установка «Блока управления (smart connect) SM-3,0», артикул и схему подключения см. на www.leader-plus.ru)**.
- Подсоедините аккумуляторную батарею и проверьте действие сигналов.

***Моменты затяжки резьбовых соединений***

| Номинальный диаметр резьбы | Шаг резьбы**, мм | Гайка (класс прочности по ГОСТ 1759-70) | | | | | Болт (класс прочности по ГОСТ 1759-70) | | | | |
|---|---|---|---|---|---|---|---|---|---|---|---|
| | | 4;5;6 | 5;6 | 6;8 | 8;10 | 10;12 | 5.8 | 6.8 | 8.8 | 10.9 | 12.9 |
| 8 | 1,25 | 1,6 | 1,8 | 2,5 | 3,6 | 4,0 | 1,6 | 1,8 | 2,5 | 3,6 | 4,0 |
| 10 | 1,25 | 3,2 | 3,6 | 5,6 | 7,0 | 9,0 | 3,2 | 3,6 | 5,6 | 7,0 | 9 |
| 12 | 1,25 | 5,6 | 6,2 | 10,0 | 12,5 | 16,0 | 5,6 | 6,2 | 10,0 | 12,5 | 16,0 |
| 14 | 1.5 | 8,0 | 10,0 | 16,0 | 20,0 | 25,0 | 8,0 | 10,0 | 16,0 | 20,0 | 25,0 |
| 16 | 1,5 | 11,0 | 14,0 | 22,0 | 32,0 | 36 | 11,0 | 14,0 | 22,0 | 32,0 | 36 |

**При применении резьбовых соединений с крупным шагом момент затяжки назначается по этой же таблице.