ПРАВИЛА ЭКСПЛУАТАЦИИ И ТЕХНИЧЕСКОГО ОБСЛУЖИВАНИЯ:

- Каждые 1000 км следует проверять затяжку всех соединений. При управлении автомобилем на не асфальтированном покрытии максимальная грузоподъемность сокращается в 2 раза, а скорость не должна превышать отметку 30 км/ч;
- Запрещается превышать максимальную грузоподъемность ТСУ;
- При сцепке прицепа с автомобилем шар ТСУ должен быть смазан консистентной смазкой;
- Во время буксировки прицеп должен быть соединён страховочным тросом;
- При необходимости изменения конструкции транспортного средства (сверление, удаление усилителя бампера и т. п.), следует посоветоваться с дилером автозавода производителя;
- Если в точках крепления ТСУ имеется слой битума или противошумный материал, его следует удалить;
- Сведения о максимально допустимой массе буксируемого прицепа Вы можете получить у дилера автозавода производителя, но она не может превышать массу, указанную в данном руководстве;
- Если необходимо сверление кузова или лонжеронов, следите за тем, чтобы не повредить электропроводку. Кромки отверстий необходимо обработать антикоррозийным составом;
- После монтажа ТСУ необходимо хранить данное руководство в комплекте с технической документацией автомобиля.

ГАРАНТИИ ИЗГОТОВИТЕЛЯ:

Гарантийный срок эксплуатации ТСУ составляет 12 месяцев со дня продажи его магазином. Претензии по качеству ТСУ принимаются в течение срока гарантии при условии эксплуатации в соответствии с настоящим руководством по месту нахождения предприятия изготовителя.

Дата продажи: Дата установки:

___.____._____г. ___.____._____г.

Штамп магазина: Штамп ОТК:

FARKOP ROS ФАРКОПЫ БАГАЖНИКИ

www.farkopros.ru
8 (800) 511 66 45

Тягово-сцепное устройство с типом шара A

Инструкция по установке и эксплуатации

Артикул:

S23.02A

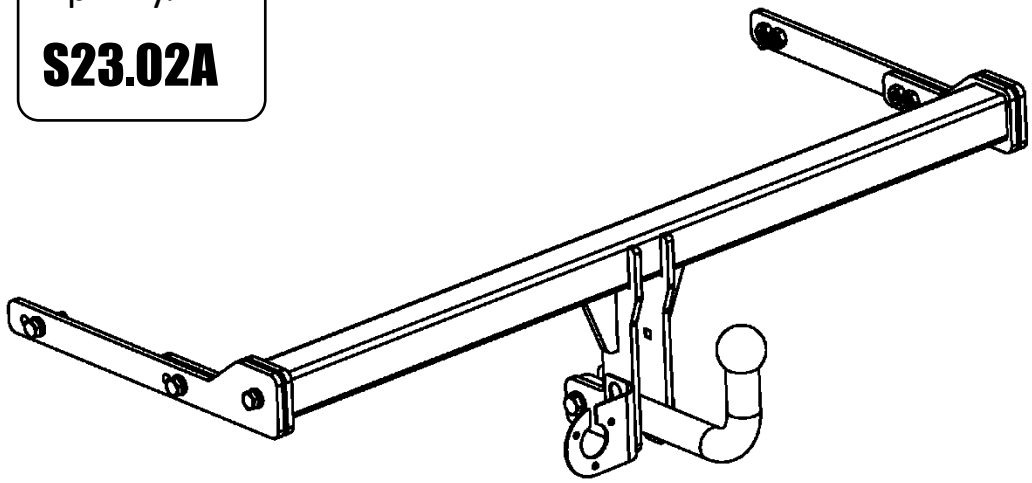

Марка и модель автомобиля	Съем бампера	Подрезка бампера
Skoda Rapid Лифтбек 2014 – н.в.	Да	Да
VolksWagen Polo Седан 2010 – н.в.	Да	Да

D(кН)	S(кг)	T(кг)	C(кг)	A(кг)
6,19	75	1790	750/1500*	1750

D - горизонтальная сила, действующая между тягачом и прицепом;
S - максимально допустимая статическая вертикальная нагрузка на шар;

T- технически допустимая максимальная масса тягача;
C- максимальная масса прицепа по данным производителя ТСУ. (* - для прицепа, с тормозами)
A – максимальная масса прицепа по данным производителя ТСУ

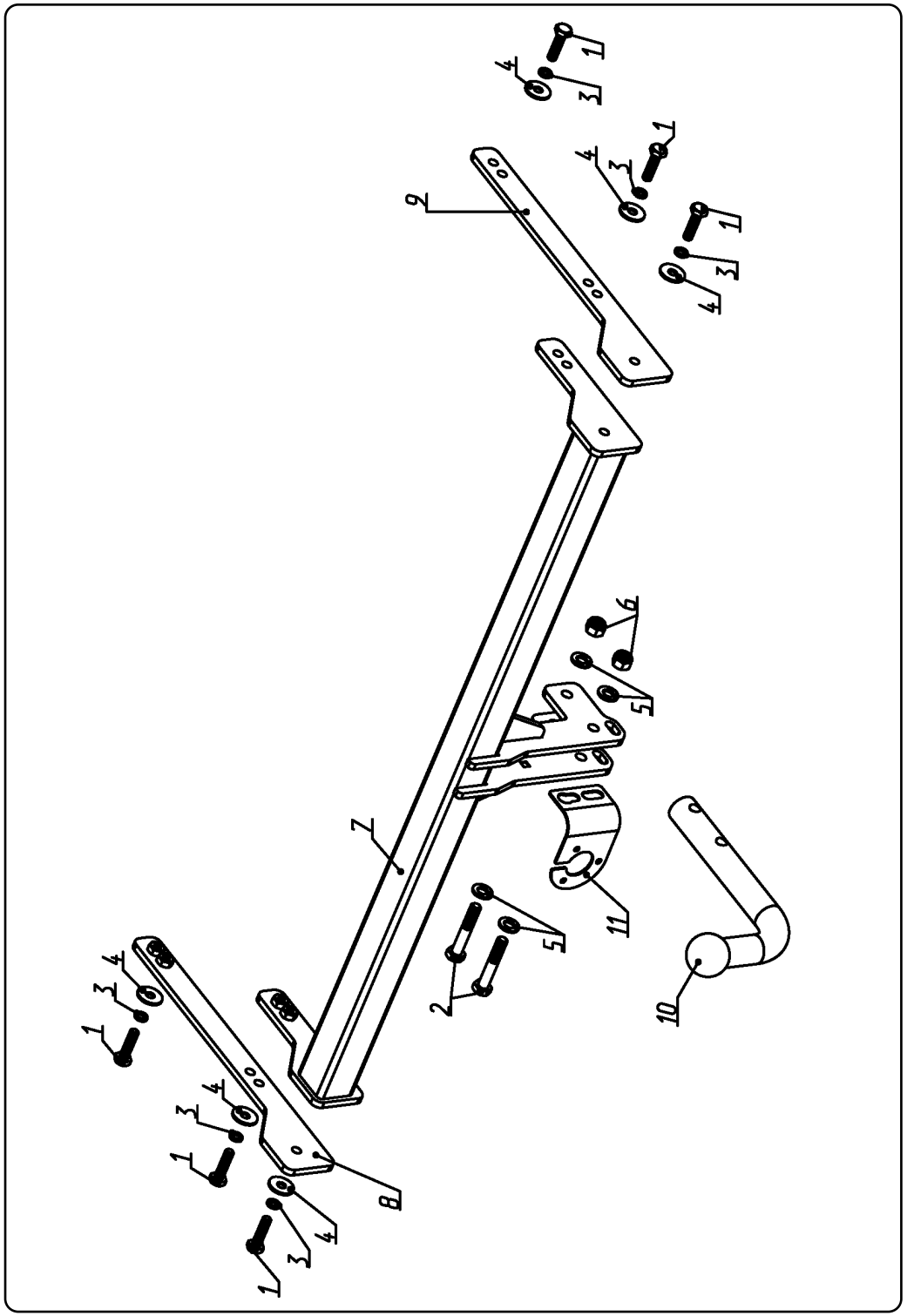

1.	Болт М10х40	6	шт.
2.	Болт М12х70	2	шт.
3.	Шайба стопорная (Гроверная) М10	6	шт.
4.	Шайба М10 увеличенная	6	шт.
5.	Шайба М12	4	шт.
6.	Гайка М12 (контр.)	2	шт.
7.	Балка ТСУ	1	шт.
8.	Кронштейн левый	1	шт.
9.	Кронштейн правый	1	шт.
10.	Шар тип А SHAR12A	1	шт.
11.	Подрозетник F23.10A	1	шт.

Этап 1.
Снять задний бампер и усилитель бампера, согласно инструкции по разборке автомобиля;

Этап 2.
С помощью комплектных крепежных элементов (1, 3, 4) установить Кронштейны ТСУ (8, 9) внутри лонжеронов к штатным отверстия предусмотренным завод производителем автомобиля;

Этап 3.
С помощью комплектных крепежных элементов (1, 3, 4) установить балку ТСУ (7);

Этап 5.
Закрепить сцепной крюк (10) и подрозетник (11) крепежными элементами (2, 5, 6);

Этап 4.
Произвести вырез (ДхШ) для Skoda Rapid – 85х55мм, для VolksWagen Polo – 80х55мм, затем установить бампер на заводские места в обратном порядке;

Этап 6.
Отрегулировать положение ТСУ и произвести затяжку болтов и гаек;