PT GROUP

Паспорт изделия

FORD Focus (универсал) 2011-2019*	Тягово-сцепное устройство (ТСУ) тип «А»

* Подходит на комплектации с 2011 по 2019 г.в.

Артикул: PTA0010.3

Комплектация:

A) Болт M10x1,25x40 - 4 шт.
B) Болт M12x1,25x80 - 2 шт.
C) Гайка M10x1,25 - 6 шт.
D) Гайка M12x1,25 - 2 шт.
E) Шайба 10 - 10 шт.
F) Шайба 12 - 4 шт.
G) Шайба 10 гроверная - 8 шт.
H) Шайба 12 гроверная - 2 шт.
I) Балка ТСУ - 1 шт.
J) Кронштейны правый и левый - 2 шт.
K) Закладная деталь - 2 шт.
L) Кронштейн розетки - 1 шт.
M) Крюк тип А оцинкованный - 1 шт.
N) Проставка крюка - 2 шт.

Требуемые инструменты:

1) Ключ рожковый на 17 мм.
2) Ключ трещотка на 17 мм.
3) Ключ рожковый на 19 мм.
4) Ключ трещотка на 19 мм.
5) Удлинитель ключа трещотки

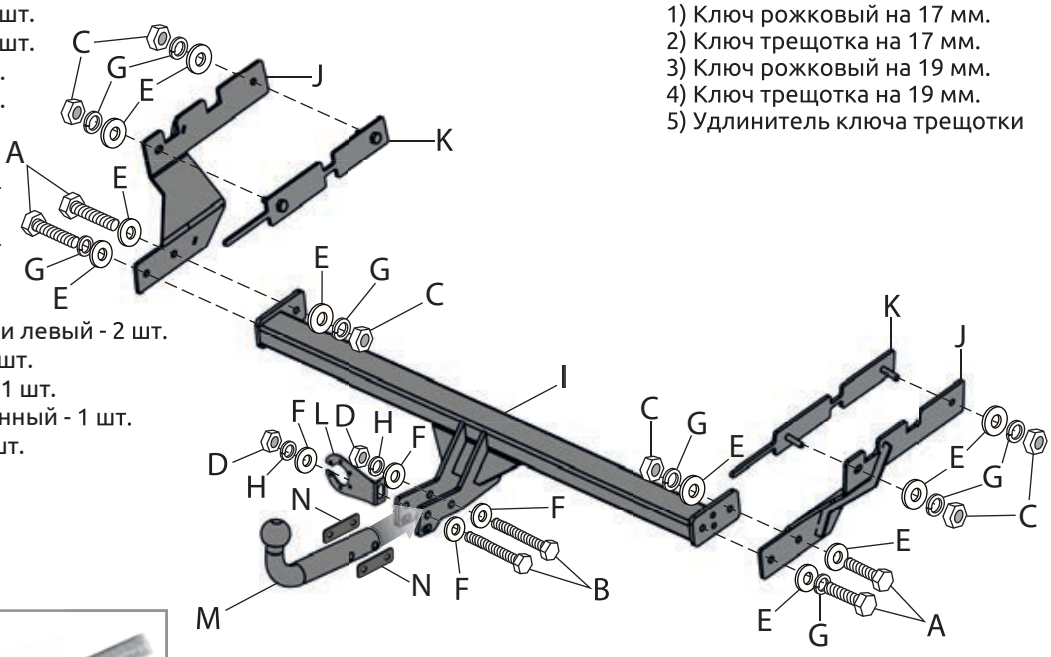

Диаметр резьбы	M10	M12
Момент затяжки, Нм	47	80

Класс прочности метизов: Болт - 8.8, Гайка - 8



ТСУ FORD Focus	Артикул	D(кН)	S (кг)	T(кг)	C(кг)
	PTA0010.3	9,4	75	1825	750/2000*

D= (g*T*C)/(T+C) - горизонтальная сила, действующая между тягачом и прицепом; **S** - статическая вертикальная нагрузка на шар; **T**- технически допустимая максимальная масса тягача; **C** - максимальная масса прицепа по данным производителя ТСУ (*для прицепа оборудованного тормозами)

Требования к установке:
- выполнять установку в специализированных организациях;
- выполнять установку изделия строго руководствуясь данной Инструкцией по установке;
- запрещается устанавливать изделие на другую марку и модель автомобиля;
- запрещается устанавливать изделие в места не предусмотренные данной Инструкцией по установке;
- запрещается подвергать изделие самостоятельным доработкам.

Технические характеристики:
- тип шара «А»; тип соединения: шаровый;
- диаметр сцепного шара 50 мм.; масса комплекта 16,8 кг.;
- габаритные размеры изделия 1215x777x274 мм.;
- высота установки 350/420 мм. (требование высоты не применяется в случае транспортных средств повышенной проходимости (категории G);
- максимальные углы поворота при установке изделия на ТС составляют: в горизонтальной плоскости + - 60 град., в вертикальной плоскости + - 25 град.

Пространственное положение шарового наконечника регламентировано правилами ЕЭК ООН №55.
При установке изделия на ТС расстояние от центра шарового наконечника до вертикальной плоскости проходящей через наиболее удаленную назад крайнюю точку автомобиля составляет не менее 65 мм.

Требования к безопасной эксплуатации:
- не вставать на изделие и не буксировать авто за изделие;
- не использовать изделие в качестве опоры для домкрата;
- каждые 5 000 км контролировать момент затяжки резьбовых соединений;
- на неасфальтированном покрытии заявленные производителем показатели по допустимым нагрузкам сокращаются в 2 раза, а скорость не более 30 км/ч;
- изделие не предназначено для установки багажных платформ с креплением непосредственно на шар.

СВИДЕТЕЛЬСТВО О ПРИЕМКЕ

Дата упаковки _____ Штамп ОТК _____

_____

СВИДЕТЕЛЬСТВО О ПРОДАЖЕ

Дата продажи _____ Штамп магазина _____

Гарантийный срок 12 месяцев с даты розничной продажи.
Сохраняйте паспорт изделия в течение всего гарантийного срока.

PT GROUP

Паспорт изделия

FORD Focus (универсал) 2011-2019*	Тягово-сцепное устройство (ТСУ) тип «А»

* Подходит на комплектации с 2011 по 2019 г.в.

Артикул: PTA0010.3

Комплектация:

A) Болт M10x1,25x40 - 4 шт.
B) Болт M12x1,25x80 - 2 шт.
C) Гайка M10x1,25 - 6 шт.
D) Гайка M12x1,25 - 2 шт.
E) Шайба 10 - 10 шт.
F) Шайба 12 - 4 шт.
G) Шайба 10 гроверная - 8 шт.
H) Шайба 12 гроверная - 2 шт.
I) Балка ТСУ - 1 шт.
J) Кронштейны правый и левый - 2 шт.
K) Закладная деталь - 2 шт.
L) Кронштейн розетки - 1 шт.
M) Крюк тип А оцинкованный - 1 шт.
N) Проставка крюка - 2 шт.

Требуемые инструменты:

1) Ключ рожковый на 17 мм.
2) Ключ трещотка на 17 мм.
3) Ключ рожковый на 19 мм.
4) Ключ трещотка на 19 мм.
5) Удлинитель ключа трещотки

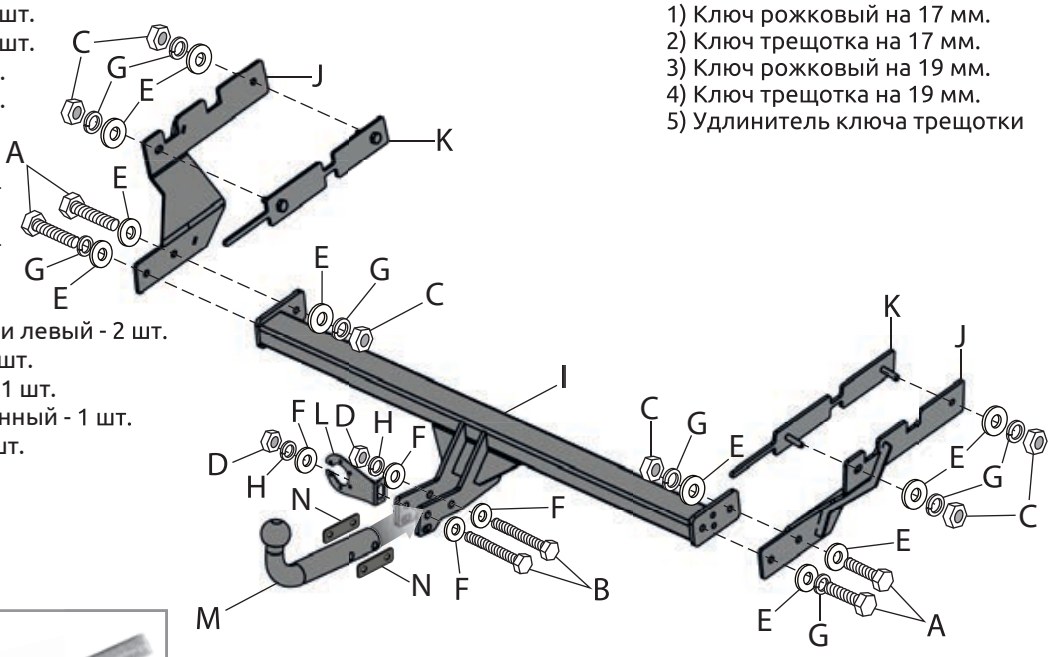

Диаметр резьбы	M10	M12
Момент затяжки, Нм	47	80

Класс прочности метизов: Болт - 8.8, Гайка - 8



ТСУ FORD Focus	Артикул	D(кН)	S (кг)	T(кг)	C(кг)
	PTA0010.3	9,4	75	1825	750/2000*

D= (g*T*C)/(T+C) - горизонтальная сила, действующая между тягачом и прицепом; **S** - статическая вертикальная нагрузка на шар; **T**- технически допустимая максимальная масса тягача; **C** - максимальная масса прицепа по данным производителя ТСУ (*для прицепа оборудованного тормозами)

Требования к установке:
- выполнять установку в специализированных организациях;
- выполнять установку изделия строго руководствуясь данной Инструкцией по установке;
- запрещается устанавливать изделие на другую марку и модель автомобиля;
- запрещается устанавливать изделие в места не предусмотренные данной Инструкцией по установке;
- запрещается подвергать изделие самостоятельным доработкам.

Технические характеристики:
- тип шара «А»; тип соединения: шаровый;
- диаметр сцепного шара 50 мм.; масса комплекта 16,8 кг.;
- габаритные размеры изделия 1215x777x274 мм.;
- высота установки 350/420 мм. (требование высоты не применяется в случае транспортных средств повышенной проходимости (категории G);
- максимальные углы поворота при установке изделия на ТС составляют: в горизонтальной плоскости + - 60 град., в вертикальной плоскости + - 25 град.

Пространственное положение шарового наконечника регламентировано правилами ЕЭК ООН №55.
При установке изделия на ТС расстояние от центра шарового наконечника до вертикальной плоскости проходящей через наиболее удаленную назад крайнюю точку автомобиля составляет не менее 65 мм.

Требования к безопасной эксплуатации:
- не вставать на изделие и не буксировать авто за изделие;
- не использовать изделие в качестве опоры для домкрата;
- каждые 5 000 км контролировать момент затяжки резьбовых соединений;
- на неасфальтированном покрытии заявленные производителем показатели по допустимым нагрузкам сокращаются в 2 раза, а скорость не более 30 км/ч;
- изделие не предназначено для установки багажных платформ с креплением непосредственно на шар.

СВИДЕТЕЛЬСТВО О ПРИЕМКЕ

Дата упаковки _____ Штамп ОТК _____

_____

СВИДЕТЕЛЬСТВО О ПРОДАЖЕ

Дата продажи _____ Штамп магазина _____

Гарантийный срок 12 месяцев с даты розничной продажи.
Сохраняйте паспорт изделия в течение всего гарантийного срока.

Инструкция по установке

Перед началом установки требуется демонтировать задние фонари, задний бампер, усилитель заднего бампера в соответсвии с инструкцией по ремонту автомобиля. Установку ТСУ рекомендуется производить с помощником!

ШАГ 1.

Установите закладные детали в технологические отверстия лонжерона с правой и левой стороны автомобиля таким образом, чтобы приварные шпильки прошли в соответсвующие отверстия (как показано на фото справа).





ШАГ 2.

Совместите отверстия в лонжероне и шпильки закладных деталей с отверстиями боковых кронштейнов и зафиксируйте положение при помощи гаек М10х1,25, шайб 10 и шайб гроверных 10.
Соединения не затягивать!





ШАГ 3.

Установите на место усилитель заднего бампера, задний бампер и задние фонари автомобиля.

Установите балку ТСУ на левый и правый кронштейны. Зафиксируйте положение балки, используя для крепления болты М10х1,25х40, шайбы 10 гроверные, шайбы 10 и гайки М10х1,25.
Затяните все соединения, отрегулировав положение ТСУ относительно кузова автомобиля.





ШАГ 4.

Зафиксируйте положение крюка (через проставки крюка) и подразетника, соединив их отверстия с отверстиями на «ушах» балки и закрепив их болтами М12х1,25х80,
шайбами 12, шайбами 12 гроверными
и гайками М12х1,25.

Установка завершена.



Производитель гарантирует соответствие изделия характеристикам, указанным в паспорте, в течение гарантийного срока, при соблюдении требований по установке и эксплуатации.
Гарантия не распространяется на случаи, когда дефекты возникли по вине потребителя или третьих лиц, в результате нарушения правил транспортировки, хранения, монтажа, эксплуатации, а так же внесения изменений и доработок в конструкцию.
Производитель не несёт ответственности за нанесение ущерба имуществу третьих лиц в результате неправильного хранения и эксплуатации изделия.

телефон службы технической поддержки
8 (800) 555 20 90
(звонок по России бесплатный)

www.ptuning.ru

Инструкция по установке

Перед началом установки требуется демонтировать задние фонари, задний бампер, усилитель заднего бампера в соответсвии с инструкцией по ремонту автомобиля. Установку ТСУ рекомендуется производить с помощником!

ШАГ 1.

Установите закладные детали в технологические отверстия лонжерона с правой и левой стороны автомобиля таким образом, чтобы приварные шпильки прошли в соответсвующие отверстия (как показано на фото справа).





ШАГ 2.

Совместите отверстия в лонжероне и шпильки закладных деталей с отверстиями боковых кронштейнов и зафиксируйте положение при помощи гаек М10х1,25, шайб 10 и шайб гроверных 10.
Соединения не затягивать!





ШАГ 3.

Установите на место усилитель заднего бампера, задний бампер и задние фонари автомобиля.

Установите балку ТСУ на левый и правый кронштейны. Зафиксируйте положение балки, используя для крепления болты М10х1,25х40, шайбы 10 гроверные, шайбы 10 и гайки М10х1,25.
Затяните все соединения, отрегулировав положение ТСУ относительно кузова автомобиля.





ШАГ 4.

Зафиксируйте положение крюка (через проставки крюка) и подразетника, соединив их отверстия с отверстиями на «ушах» балки и закрепив их болтами М12х1,25х80,
шайбами 12, шайбами 12 гроверными
и гайками М12х1,25.

Установка завершена.



Производитель гарантирует соответствие изделия характеристикам, указанным в паспорте, в течение гарантийного срока, при соблюдении требований по установке и эксплуатации.
Гарантия не распространяется на случаи, когда дефекты возникли по вине потребителя или третьих лиц, в результате нарушения правил транспортировки, хранения, монтажа, эксплуатации, а так же внесения изменений и доработок в конструкцию.
Производитель не несёт ответственности за нанесение ущерба имуществу третьих лиц в результате неправильного хранения и эксплуатации изделия.

телефон службы технической поддержки
8 (800) 555 20 90
(звонок по России бесплатный)

www.ptuning.ru