ПРАВИЛА ЭКСПЛУАТАЦИИ И ТЕХНИЧЕСКОГО ОБСЛУЖИВАНИЯ:

- Каждые 1000 км следует проверять затяжку всех соединений. При управлении автомобилем на не асфальтированном покрытии максимальная грузоподъемность сокращается в 2 раза, а скорость не должна превышать отметку 30 км/ч;
- Запрещается превышать максимальную грузоподъемность ТСУ;
- При сцепке прицепа с автомобилем шар ТСУ должен быть смазан консистентной смазкой;
- Во время буксировки прицеп должен быть соединён страховочным тросом;
- При необходимости изменения конструкции транспортного средства (сверление, удаление усилителя бампера и т. п.), следует посоветоваться с дилером автозавода производителя;
- Если в точках крепления ТСУ имеется слой битума или противошумный материал, его следует удалить;
- Сведения о максимально допустимой массе буксируемого прицепа Вы можете получить у дилера автозавода производителя, но она не может превышать массу, указанную в данном руководстве;
- Если необходимо сверление кузова или лонжеронов, следите за тем, чтобы не повредить электропроводку. Кромки отверстий необходимо обработать антикоррозийным составом;
- После монтажа ТСУ необходимо хранить данное руководство в комплекте с технической документацией автомобиля.

ГАРАНТИИ ИЗГОТОВИТЕЛЯ:

Гарантийный срок эксплуатации ТСУ составляет 12 месяцев со дня продажи его магазином. Претензии по качеству ТСУ принимаются в течение срока гарантии при условии эксплуатации в соответствии с настоящим руководством по месту нахождения предприятия изготовителя.

Дата продажи:

___.____._____г.

Штамп магазина:

Дата установки:

___.____._____г.

Штамп ОТК:

FARKOP ROS ФАРКОПЫ БАГАЖНИКИ

www.farkopros.ru
8 (800) 511 66 45

Тягово-сцепное устройство с типом шара A

Инструкция по установке и эксплуатации

Артикул:

T23.14A

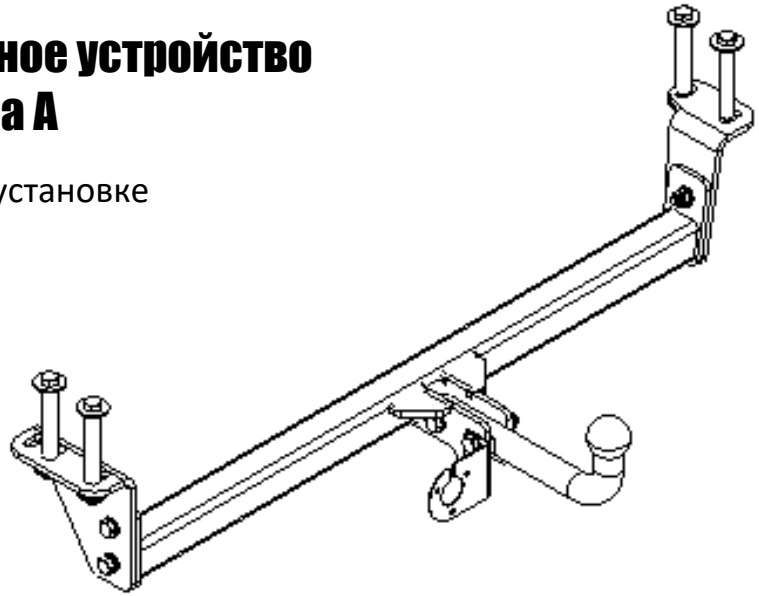

Марка и модель автомобиля	Съем бампера	Подрезка бампера
Toyota Caldina 2WD/4WD (190, 191, 195, 210, 211, 215, 216) – 1992 - 2002 г.в. (кроме рессорного)	Нет	Да
Toyota Corona (AT190, CT190, ST190, ST191, CT195, ST195) - 1992 -1996 г.в.	Нет	Нет
Toyota Avensis (T220) седан, универсал - 1997 - 2003 г.в.	Нет	Нет
Toyota Caldina E (T190) седан, универсал - 1992 - 1997 г.в.	Нет	Да

D(кН)	S(кг)	T(кг)	C(кг)	A(кг)
7,95	50	2130	750*	850

D - горизонтальная сила, действующая между тягачом и прицепом;
S - максимально допустимая статическая вертикальная нагрузка на шар;

T- технически допустимая максимальная масса тягача;
C- максимальная масса прицепа по данным производителя ТСУ. (* - для прицепа, с тормозами)
A – максимальная масса прицепа по данным производителя ТСУ

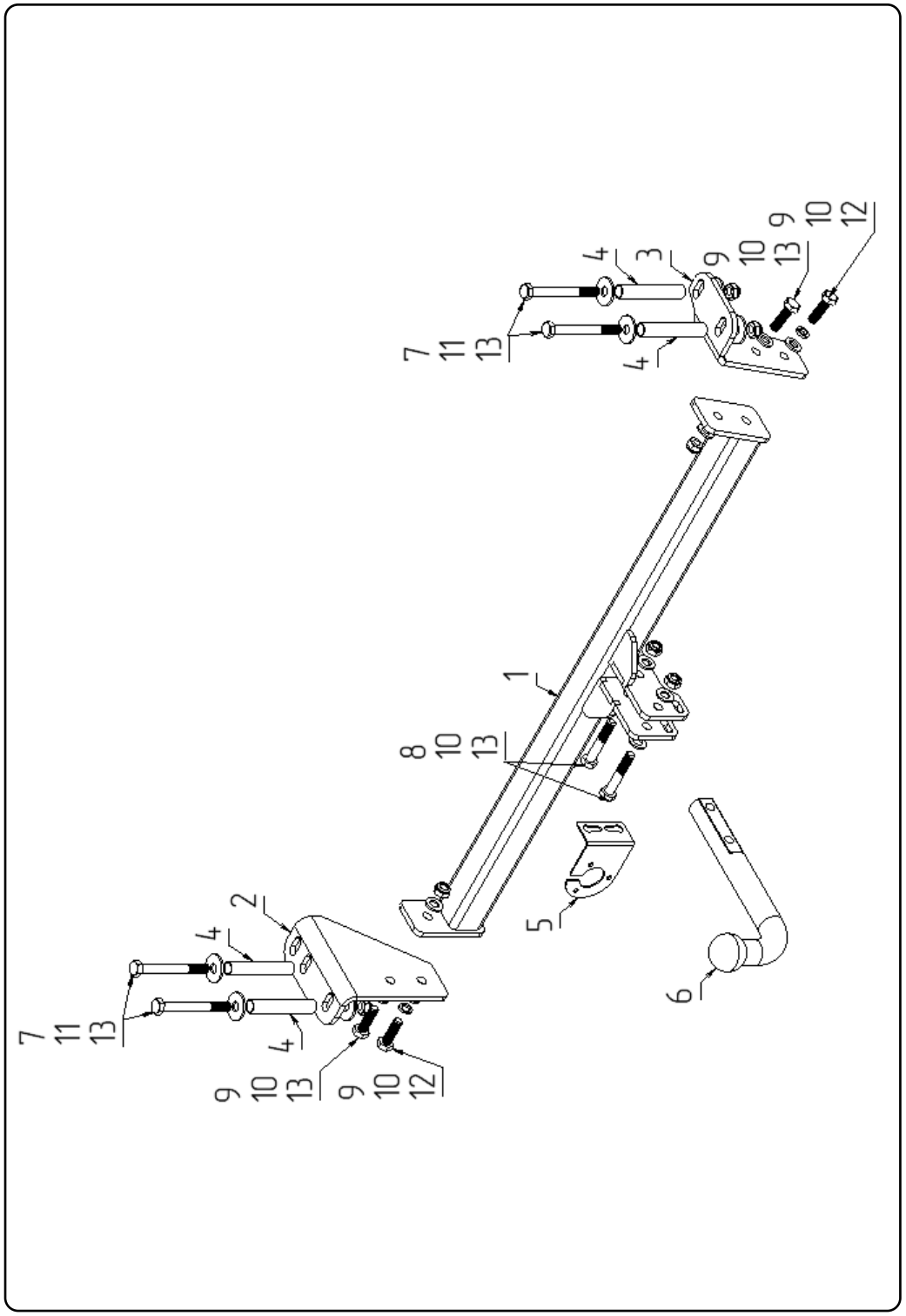

1.	Балка ТСУ	1	шт.
2.	Кронштейн левый	1	шт.
3.	Кронштейн правый	1	шт.
4.	Втулка – 100мм (Отрезать по размеру)	4	шт.
5.	Подрозетник F23.10A	1	шт.
6.	Крюк фаркопа BERG тип A №9. Артикул - (F.0009.2)	1	шт.
7.	Болт M12x100	4	шт.
8.	Болт M12x70	2	шт.
9.	Болт M12x40	4	шт.
10.	Шайба M12	10	шт.
11.	Шайба M12 увеличенная	8	шт.
12.	Шайба стопорная (Гроверная) M12	2	шт.
13.	Гайка M12 (контр.)	8	шт.
14.	Болт M14x1.5x40	2	шт.
15.	Шайба M14	2	шт.

Этап 1.
Снять глушитель и буксировочный кронштейн;

Этап 2.
Закрепить Кронштейн ТСУ «2-3» к лонжерону комплектными крепежами элементами «7,11,13» рассверлив штатные отверстия, при необходимости установить втулки «4», отрезать по месту (при наличии штатных закладных гаек использовать их, предварительно очистить и пройти метчиком);

Этап 3.
С помощью комплектных крепежных элементов «9,10,12,13» установить балку ТСУ «1»;

Этап 4.
Отрегулировать положение ТСУ произвести затяжку крепежных элементов;

Этап 5.
Закрепить сцепной шар «6» и подрозетник «5» крепежными элементами «8,10,13»;