Моменты затяжки резьбовых соединений

Номинальный диаметр резьбы	Шаг резьбы**, мм	Гайка (класс прочности по ГОСТ 1759-70)					Болт (класс прочности по ГОСТ 1759-70)				
		4;5;6	5;6	6;8	8;10	10;12	5.8	6.8	8.8	10.9	12.9
8	1,25	1,6	1,8	2,5	3,6	4,0	1,6	1,8	2,5	3,6	4,0
10	1,25	3,2	3,6	5,6	7,0	9,0	3,2	3,6	5,6	7,0	9
12	1,25	5,6	6,2	10,0	12,5	16,0	5,6	6,2	10,0	12,5	16,0
14	1.5	8,0	10,0	16,0	20,0	25,0	8,0	10,0	16,0	20,0	25,0
16	1,5	11,0	14,0	22,0	32,0	36	11,0	14,0	22,0	32,0	36

**При применении резьбовых соединений с крупным шагом момент затяжки назначается по этой же таблице.

ТСУ "T-VAZ-47E" Схема сборки

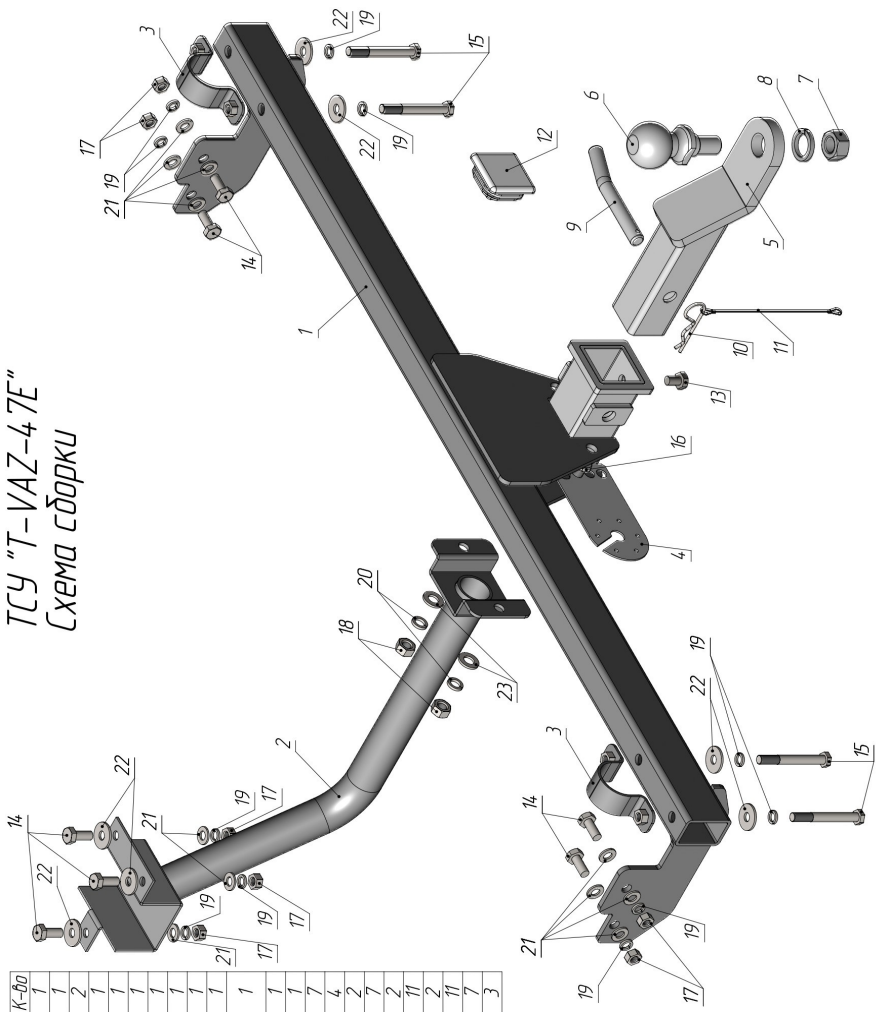

Поз	НАИМЕНОВАНИЕ	К-во
1	Балка ТСУ	1
2	Усилитель	1
3	Хомут в сборе	2
4	Подрозетник тип F	1
5	Шаровый узел SH21E	1
6	Шар E20	1
7	Гайка M22	1
8	Грувер d 22	1
9	Стопорный палец	1
10	Шплинт	1
11	Тросик петля-петля 175 мм в оплетке	1
12	Заглушка	1
13	Болт M10x16	1
14	Болт M10x25	7
15	Болт M10x90	4
16	Болт M12x35	2
17	Гайка M10	7
18	Гайка M12	2
19	Грувер d 10	11
20	Грувер d 12	2
21	Шайба d 10	11
22	Шайба d10 увеличенная	7
23	Шайба d 12	3

ВАЗ 2121, 2131 и их модификации	Артикул	D(кН)	S(кг)	T(кг)	C(кг)
	T-VAZ-47E	**6,7**	**75**	**1600**	**1200**

D = g* TC/T+C *(горизонтальная сила, действующая между тягачом и прицепом)*
S — *статическая вертикальная нагрузка на шар ТСУ*
T — *технически допустимая масса тягача*

C — масса, *передаваемая на грунт осью или осями прицепа с центрально расположенной осью, когда он сцеплен с тягачом и загружен до технически допустимой максимальной массы*

Тягово-сцепное устройство **(T-VAZ-47E) для ВАЗ 2121, 2131 и их модификации** предназначено для сцепки легкового автомобиля с буксируемым прицепом полной массой ***до 1200 кг***, скорость автопоезда *не должна превышать* ***80 км/час.***

Технические характеристики ТСУ соответствуют **ГОСТ Р 41.55-2005** (Правила ЕЭК ООН №55) «Единообразные предписания, касающиеся механических сцепных устройств. Состав транспортных средств».

Изготовитель постоянно совершенствует ТСУ, поэтому некоторые конструктивные изменения и изменения в комплектации могут быть не отражены в настоящем издании.

1. ТЕХНИЧЕСКИЕ ДАННЫЕ

Тип соединения: *шаровой* Диаметр сцепного шара: *50 мм* *Масса комплекта ТСУ: 18,9 кг*

2. КОМПЛЕКТ ПОСТАВКИ

ТСУ (T-VAZ-47E)
для ВАЗ 2121, 2131 и их модификации.....*1 шт.*
Пакет комплектующих.....*1 шт.*
Паспорт изделия.....*1 шт.*

3. МОНТАЖ ТСУ

! Установка ТСУ должна осуществляться только в сервисных центрах, имеющих лицензию на данный вид работ. Перед установкой ТСУ внимательно ознакомьтесь с настоящей инструкцией. Предварительно очистите резьбовые соединения от краски (при необходимости).

Внимание: все резьбовые соединения, при установке, изначально не затягивать!

• Перед тем, как произвести монтаж ТСУ, автомобиль необходимо установить на смотровой яме, отсоединить аккумуляторную батарею, затормозить автомобиль стояночным тормозом, под колеса положить упоры.
• Работу по монтажу должны производить два человека, соблюдая меры предосторожности.
• Перед установкой ТСУ необходимо снять обивку пола багажника и крепления задних ремней безопасности.
• Поверх кронштейнов крепления заднего бампера установить хомуты в сборе (3).
• Закрепить балку ТСУ (1) к хомутам в сборе (3) болтами M10x90 (15).
• Закрепить балку ТСУ (1) к кронштейнам крепления буксировочных проушин (которые при наличии необходимо заранее демонтировать) болтами M10x25 (14).
• Приложить усилитель (2) к днищу багажника таким образом, чтобы:
- совпали отверстия на балке ТСУ (1) и усилителе (2);
- кронштейн усилителя (2) плотно охватывал поперечный лонжерон.
• Используя кронштейн усилителя (2) как кондуктор, просверлить 3 отверстия диаметром 11 мм в полу багажника. Тремя болтами M10x25 (14) закрепить усилитель (2) на поперечном лонжероне автомобиля. Увеличенные шайбы (22) расположить между головками болтов и полом. Болтами M12x35 (16) закрепить усилитель (2) к балке ТСУ (1).
• Окончательно протянуть все болтовые соединения.
• Для безопасной и надежной работы ТСУ рекомендуется произвести усиление кронштейнов крепления бампера. Для этого на расстоянии 50-55 мм от имеющегося болтового соединения кронштейна крепления бампера просверлить по одному сквозному отверстию через дно багажника, лонжерон и кронштейны крепления бампера, болтом M10x120 усилить крепление.
• Установить на место крепления задних ремней безопасности и обивку пола багажника.
• Установить на ТСУ съемный шар и штепсельный разъем (ШР).
• Подсоединить жгут проводов от ШРа к электропроводке автомобиля ***согласно рис 1.***
• Подсоединить аккумуляторную батарею и проверить действие сигналов.

Рис. 1 (схема подключения электропроводки):

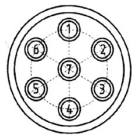

Контакт	1(L/1)	2(54/2G)	3(31/3)	4(R/4)	5(58R/5)	6(54/6)	7(58L/7)
Назначение	Левый поворот	Задний противоту-манный	Масса	Правый поворот	Освещение номера	Стоп-сигнал	Габарит