Поз.	Наименование	К-во
1	Балка ТСУ	1
2	Кронштейн левый	1
3	Кронштейн правый	1
4	Закладная пластина	2
5	Прокладка	2
6	Прокладка шара	2
7	Подрозетник тип А	1
8	Шар SH19A	1
9	Болт М12х35 DIN 931 кл.пр.8.8	4
10	Болт М12х40 DIN 931 кл.пр.8.8	6
11	Болт М12х90 DIN 931 кл.пр.8.8	2
12	Гайка М12 (с.контр.) DIN 985	4
13	Шайба плоская без фаски d 12	9
14	Шайба плоская увеличенная d 12	6
15	Шайба пружинная гровер d 12	8

ТСУ "О118-А"
Схема сборки

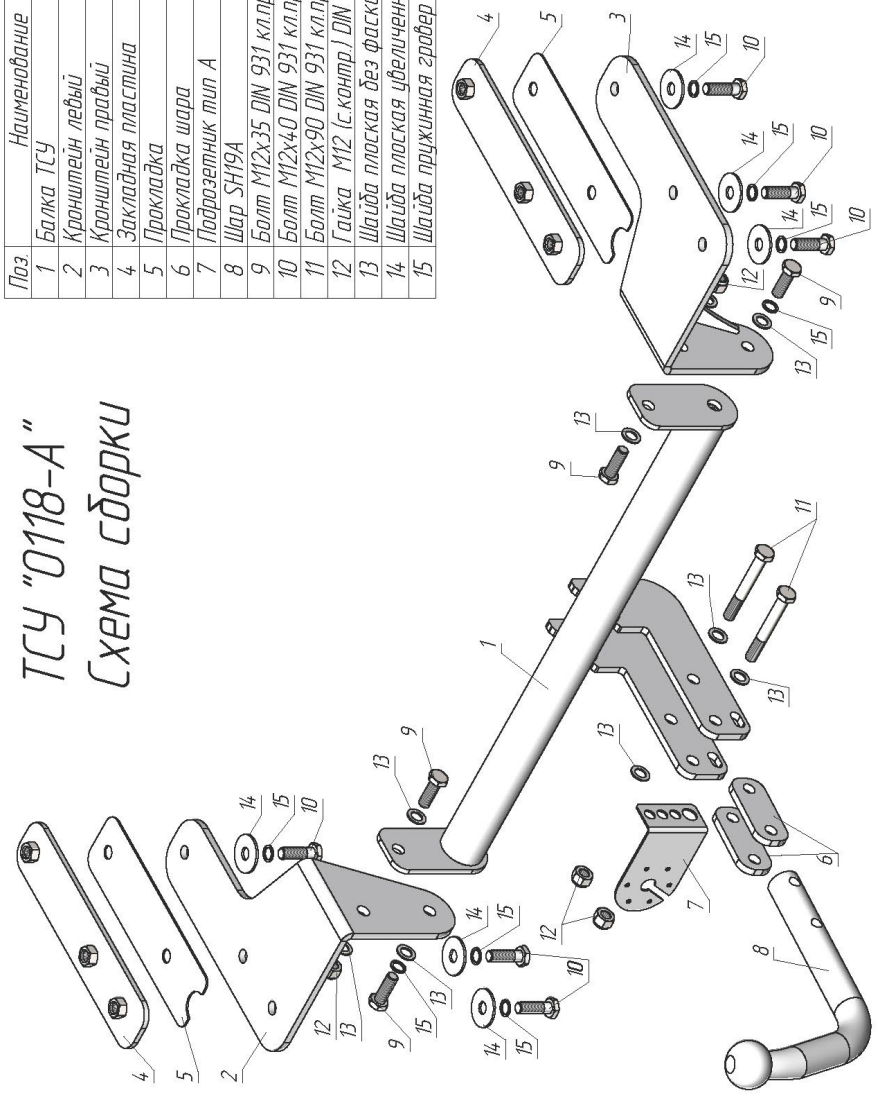

OPEL ASTRA J (хетчбек) 2009 - 2015 г. в. Chevrolet Cruze (седан) 2009 - 2016 г. в.	Артикул	D(кН)	S(кг)	T(кг)	C(кг)
	О118-А	**8,16**	**75**	**1870**	**1500**

D = g* TC/T+C *(горизонтальная сила, действующая между тягачом и прицепом)*
S — *статическая вертикальная нагрузка на шар ТСУ*
T — *технически допустимая масса тягача*

C — масса, *передаваемая на грунт осью или осями прицепа с центрально расположенной осью, когда он сцеплен с тягачом и загружен до технически допустимой максимальной массы*

Тягово-сцепное устройство **(О118-А) для OPEL ASTRA J (хетчбек) 2009 - 2015 г. в./Chevrolet Cruze (седан) 2009 - 2016 г. в.** предназначено для сцепки легкового автомобиля с буксируемым прицепом полной массой ***до 1500 кг***, скорость автопоезда *не должна превышать **80 км/час***.

Технические характеристики ТСУ соответствуют **ГОСТ Р 41.55-2005** (Правила ЕЭК ООН №55) «Единообразные предписания, касающиеся механических сцепных устройств. Состав транспортных средств».

Изготовитель постоянно совершенствует ТСУ, поэтому *некоторые конструктивные изменения могут быть не отражены в настоящем издании.*

1. ТЕХНИЧЕСКИЕ ДАННЫЕ

Тип соединения: *шаровой* Диаметр сцепного шара: *50 мм* *Масса комплекта ТСУ: 17,6 кг*

2. КОМПЛЕКТ ПОСТАВКИ

ТСУ (0118-А)
для ASTRA J (хетчбек)/Cruze (седан).....*1 шт.* Паспорт изделия.....*1 шт.*
Пакет комплектующих.....*1 шт.*

3. МОНТАЖ ТСУ

Установка ТСУ должна осуществляться только в сервисных центрах, имеющих лицензию на данный вид работ. Перед установкой ТСУ внимательно ознакомьтесь с настоящей инструкцией. Предварительно очистите резьбовые соединения от краски (при необходимости).

Внимание: все резьбовые соединения, при установке, изначально не затягивать!

• Перед тем, как произвести монтаж ТСУ, автомобиль необходимо установить на смотровой яме, отсоединить аккумуляторную батарею, затормозить автомобиль стояночным тормозом, под колеса положить упоры.
• Работу по монтажу должны производить два человека, соблюдая меры предосторожности.
• Перед установкой ТСУ необходимо снять задний бампер и усилитель бампера.
• Установить в лонжероны автомобиля закладные пластины (4).
• Закрепить на лонжероны кронштейны (2, 3) болтами М12х40 (10), используя штатные отверстия, установив между кронштейнами (2, 3) и лонжеронами прокладки (5).
Для Chevrolet Cruze необходимо дополнительно просверлить по одному среднему отверстию диаметром 13 мм в лонжеронах.
• Закрепить балку ТСУ (1) к кронштейнам (2, 3) болтами М12х35 (9). Произвести затяжку всех резьбовых соединений.
• Установить усилитель заднего бампера и бампер на автомобиль.
• Установить на ТСУ съемный шар (8) и штепсельный разъем (ШР).
• Подсоединить жгут проводов от ШРа к электропроводке автомобиля **(рекомендуется установка «Блока управления (smart connect) SM-3,0», артикул и схему подключения см. на www.leader-plus.ru)**.
• Подсоединить аккумуляторную батарею и проверить действие сигналов.

Моменты затяжки резьбовых соединений

Номинальный диаметр резьбы	Шаг резьбы**, мм	Гайка (класс прочности по ГОСТ 1759-70)					Болт (класс прочности по ГОСТ 1759-70)				
		4;5;6	5;6	6;8	8;10	10;12	5.8	6.8	8.8	10.9	12.9
8	1,25	1,6	1,8	2,5	3,6	4,0	1,6	1,8	2,5	3,6	4,0
10	1,25	3,2	3,6	5,6	7,0	9,0	3,2	3,6	5,6	7,0	9
12	1,25	5,6	6,2	10,0	12,5	16,0	5,6	6,2	10,0	12,5	16,0
14	1.5	8,0	10,0	16,0	20,0	25,0	8,0	10,0	16,0	20,0	25,0
16	1,5	11,0	14,0	22,0	32,0	36	11,0	14,0	22,0	32,0	36

***При применении резьбовых соединений с крупным шагом момент затяжки назначается по этой же таблице.*