## 4. Гарантия изготовителя

4.1. Претензии по качеству ТСУ принимаются не позднее 12 месяцев со дня продажи, отмеченного в свидетельстве о продаже и заверенного штампом магазина.

4.2. Претензии по внешним повреждениям и не комплектности не принимаются.

4.3. В случае механического повреждения ТСУ при эксплуатации необходимо на месте и в составе комиссии составить акт в произвольной форме. В состав комиссии, подписывающей акт, должны входить работники ГИБДД, автоэкспертных бюро и страховых компаний.

4.5. Рассмотрение претензий к продукции производится при наличии отметки о продаже, заверенной штампом организации, продавшей ТСУ, и подписью продавца.

4.6. Изготовитель оставляет за собой право на изменение конструкции ТСУ, поэтому некоторые изменения, не ухудшающие его прочностные и потребительские качества, могут быть не отражены в настоящем руководстве.

Более подробные гарантийные условия представлены на нашем сайте уникар.рф в разделе «Гарантии».

Ваши предложения и замечания просим направлять по адресу: г. Омск, ул. Электрификаторов, 17 или на электронную почту unicar-omsk@mail.ru.

**КАТЕГОРИЧЕСКИ ЗАПРЕЩАЕТСЯ**

**использовать ТСУ в качестве буксирного крюка, либо буксирной проушины! дальнейшее использование поврежденного ТСУ после ДТП в заднюю часть автомобиля!**

**СВИДЕТЕЛЬСТВО О ПРИЕМКЕ**

принято ОТК штамп дата подпись

**СВИДЕТЕЛЬСТВО О ПРОДАЖЕ**

Наименование торговой организации.....

Адрес.....

Дата продажи ..... Штамп .....

**СВИДЕТЕЛЬСТВО ОБ УСТАНОВКЕ**

ТСУ 05116А установлено на автомобиль марки:.....

Модель: ..... VIN.....

Пробег:.....

Мы, как установщики ТСУ на данное транспортное средство подтверждаем, что точки крепления установки ТСУ на кузове автомобиля, а также процесс установки отвечают требованиям схемы монтажа, указанной в данной инструкции по монтажу.

Дата установки ..... Подпись .....

УНИКАР

# ТЯГОВО-СЦЕПНОЕ УСТРОЙСТВО

EAC артикул 05116А
для автомобилей
**Chevrolet Aveo**
(2006 г.в. - 2011 г.в.)

# ПАСПОРТ



**г. Омск, ул. Электрификаторов,17**
**тел.(3812)21-81-60, 8-983-620-15-24**
**уникар.рф unicar-omsk@mail.ru**

# Тягово-сцепное устройство Chevrolet Aveo (Арт. 05116A)

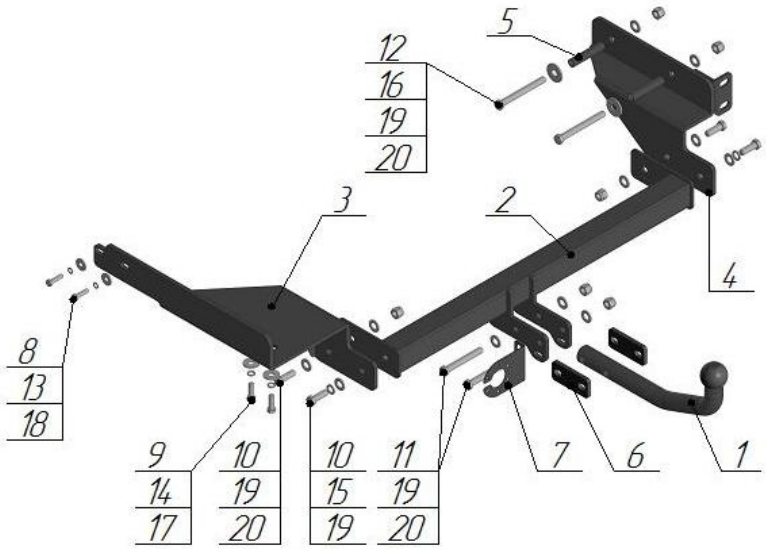


| Поз. | Наименование | Кол-во |
|---|---|---|
| 1 | Крюк с шаром типа А (II-83) | 1 |
| 2 | Балка поперечная | 1 |
| 3 | Кронштейн левый | 1 |
| 4 | Кронштейн правый | 1 |
| 5 | Втулка комплектации 77 мм | 2 |
| 6 | Проставка крюка | 2 |
| 7 | Подрозетник | 1 |
| 8 | Болт М8х30 | 2 |
| 9 | Болт М10х1,25х30 | 2 |
| 10 | Болт М12х35 | 4 |
| 11 | Болт М12х90 | 2 |
| 12 | Болт М12х110 | 2 |
| 13 | Гровер ⌀8 | 2 |
| 14 | Гровер ⌀10 | 2 |
| 15 | Гровер ⌀12 | 2 |
| 16 | Шайба ⌀12 увеличенная | 2 |
| 17 | Шайба ⌀10 увеличенная | 2 |
| 18 | Шайба ⌀8 увеличенная | 2 |
| 19 | Шайба ⌀12 | 11 |
| 20 | Гайка М12 самостопорящаяся | 6 |

Модель ТСУ предназначена для беззазорной сцепки легкового автомобиля с автоприцепом.

**1.1. Техническая характеристика**

- Диаметр сцепного шара, мм 50
- Вертикальная нагрузка на сцепной шар, не более, кг 75
- Полная масса буксируемого прицепа не более, кг: 1200*
- Масса ТСУ, кг 10 ± 0,5

**1.2. Требования к установке**

- Запрещено устанавливать изделие на машины иных марок.
- Запрещена установка в не предусмотренные Инструкцией места.
- Запрещена самостоятельная доработка изделия.

## 2.Установка ТСУ на автомобиль

**Монтаж ТСУ должен проводиться только в сертифицированных сервисных центрах. Перед началом установки внимательно изучите прилагаемую инструкцию. Пройтись метчиком по всем резьбовым соединениям, чтобы очистить, выровнять и восстановить резьбу перед сборкой. Все болтовые соединения затянуть согласно РД 37. 001-131-89 .**

2.1. Установить автомобиль на подъемник, эстакаду или смотровую яму, приняв все необходимые меры обеспечения безопасности выполняемых работ.
2.2. Демонтируйте задний бампер.
2.3. Демонтируйте усилитель бампера.
2.4. С левого лонжерона автомобиля демонтируйте кронштейн крепления глушителя.
2.5. Установите левый кронштейн (поз.3) на штатные отверстия, закрепите болтами М10х1.25х30 (поз.9), гровером Ø10 (поз.14) и увеличенной шайбой Ø10 (поз.17) и через кронштейн крепления глушителя болтами М8х30 (поз.8), гровером Ø8 (поз.13) и увеличенной шайбой Ø8 (поз.18).
2.6. Установите правый кронштейн (поз.4) используя штатный крепеж усилителя бампера.
2.7. Используя этот кронштейн как кондуктор просверлите два отверстия Ø13 мм, с внутренней стороны рассверлите отверстия до Ø18 мм и установите втулки комплектации 77 мм (поз.5).
2.8. Закрепите правый кронштейн (поз.4) болтами М12х110 (поз.12), увеличенной шайбой Ø12 (поз.16), шайбой Ø12 (поз.19) и гайкой М12 (поз.20).
2.9. Установите поперечную балку (поз.2) между кронштейнов, закрепите болтами М12х35 (поз.10), шайбой Ø12 (поз.19), гровером Ø12 (поз.15) и гайкой М12 (поз.20).
2.10. Произведите затяжку всех болтовых соединений.
2.11. Установите усилитель бампера и задний бампер.
2.12. Работы по подключению электрооборудования ТСУ к бортовой сети автомобиля должны проводиться в условиях специализированного сервиса.

## 3.Правила эксплуатации и технического обслуживания

3.1.Техническое обслуживание ТСУ заключается в периодическом осмотре болтовых креплений ТСУ к автомобилю и крепления приборов электрооборудования. Протяжку болтовых соединений проводить при техническом обслуживании автомобиля каждые 1000 км.
3.2. Перед сцепкой смазать шар любой консистентной смазкой.
3.3. Изготовитель не несет ответственности за безопасность и надежность работы ТСУ при изменении потребителем его конструкции и при нарушении правил его эксплуатации.
3.4. Производитель оставляет за собой право вносить конструктивные изменения, не ухудшающие технические характеристики ТСУ.
3.5. На неасфальтированном покрытии грузоподъемность сокращается в 2 раза, а скорость не должна превышать 30 км/ч.

*Не более максимальной массы прицепа по данным автопроизводителя