4. Гарантия изготовителя

4.1. Претензии по качеству ТСУ принимаются не позднее 12 месяцев со дня продажи, отмеченного в свидетельстве о продаже и заверенного штампом магазина.

4.2. Претензии по внешним повреждениям и не комплектности не принимаются.

4.3. В случае механического повреждения ТСУ при эксплуатации необходимо на месте и в составе комиссии составить акт в произвольной форме. В состав комиссии, подписывающей акт, должны входить работники ГИБДД, автоэкспертных бюро и страховых компаний.

4.5. Рассмотрение претензий к продукции производится при наличии отметки о продаже, заверенной штампом организации, продавшей ТСУ, и подписью продавца.

4.6. Изготовитель оставляет за собой право на изменение конструкции ТСУ, поэтому некоторые изменения, не ухудшающие его прочностные и потребительские качества, могут быть не отражены в настоящем руководстве.

Более подробные гарантийные условия представлены на нашем сайте уникар.рф в разделе «Гарантии».

Ваши предложения и замечания просим направлять по адресу: г. Омск, ул. Электрификаторов, 17 или на электронную почту unicar-omsk@mail.ru.

КАТЕГОРИЧЕСКИ ЗАПРЕЩАЕТСЯ

использовать ТСУ в качестве буксирного крюка, либо буксирной проушины! дальнейшее использование поврежденного ТСУ после ДТП в заднюю часть автомобиля!

СВИДЕТЕЛЬСТВО О ПРИЕМКЕ

принято ОТК штамп дата подпись

СВИДЕТЕЛЬСТВО О ПРОДАЖЕ

Наименование торговой организации.....

Адрес.....

Дата продажи ..... Штамп .....

СВИДЕТЕЛЬСТВО ОБ УСТАНОВКЕ

ТСУ 01019Е установлено на автомобиль марки:.....

Модель: ..... VIN.....

Пробег:.....

Мы, как установщики ТСУ на данное транспортное средство подтверждаем, что точки крепления установки ТСУ на кузове автомобиля, а также процесс установки отвечают требованиям схемы монтажа, указанной в данной инструкции по монтажу.

Дата установки ..... Подпись .....

УНИКАР

ТЯГОВО-СЦЕПНОЕ УСТРОЙСТВО

EAC артикул 01019Е

для автомобилей

ВАЗ-2121, 21213, 2131

(1976 г.в. - 2021 г.в.)

ПАСПОРТ

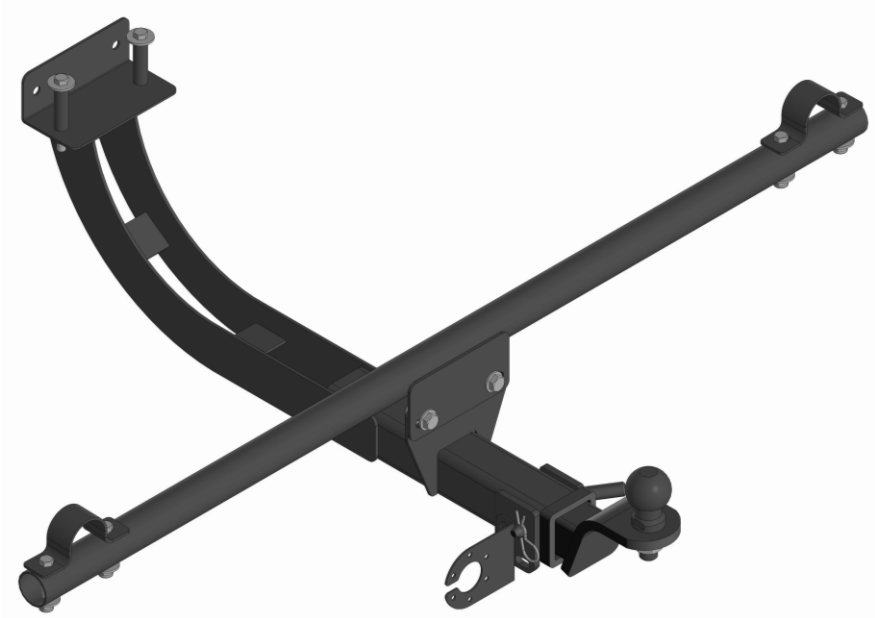

г. Омск, ул. Электрификаторов,17
тел.(3812)21-81-60, 8-983-620-15-24
уникар.рф unicar-omsk@mail.ru

Тягово-сцепное устройство ВАЗ 2121, 21213, 2131, Lada 4x4 Urban (Арт. 01019E)

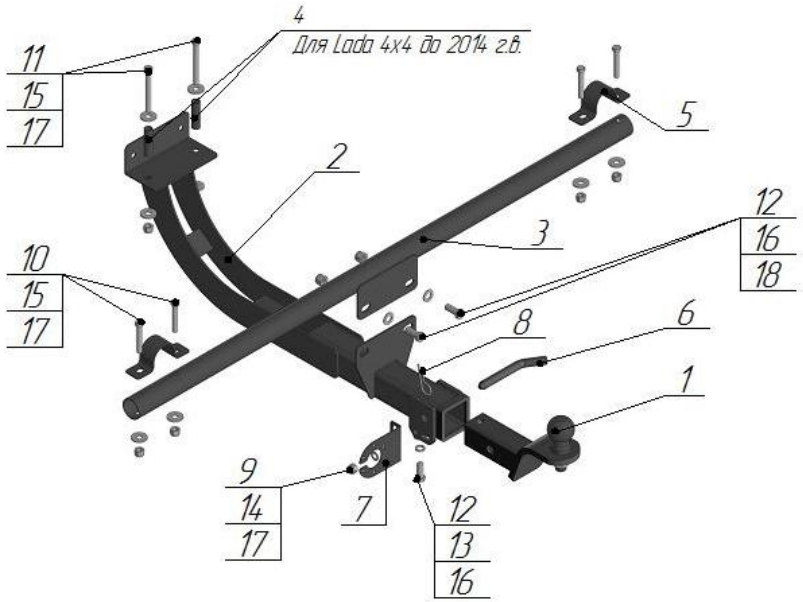

Поз.	Наименование	Кол-во
1	Крюк с шаром типа E (стандарт)	1
2	Балка продольная	1
3	Балка поперечная	1
4	Втулка комплектации ф16х57 мм	2
5	Кронштейн	2
6	Палец	1
7	Подрозетник	1
8	Шплинт игольчатый пружинный	1
9	Болт М10х30	1
10	Болт М10х60	4
11	Болт М10х90	2
12	Болт М12х35	3
13	Гровер ф12	1
14	Шайба ф10	1
15	Шайба ф10 увеличенная	8
16	Шайба ф12	5
17	Гайка М10 самостопорящаяся	7
18	Гайка М12 самостопорящаяся	2

Модель ТСУ предназначена для беззазорной сцепки легкового автомобиля с автоприцепом.

1.1. Техническая характеристика

- Диаметр сцепного шара, мм 50
- Вертикальная нагрузка на сцепной шар, не более, кг 50
- Полная масса буксируемого прицепа не более, кг: 900*
- Масса ТСУ, кг 10,8 ± 0,5

1.2. Требования к установке

- Запрещено устанавливать изделие на машины иных марок.
- Запрещена установка в не предусмотренные Инструкцией места.
- Запрещена самостоятельная доработка изделия.

2.Установка ТСУ на автомобиль

Монтаж ТСУ должен проводиться только в сертифицированных сервисных центрах. Перед началом установки внимательно изучите прилагаемую инструкцию. Пройтись метчиком по всем резьбовым соединениям, чтобы очистить, выровнять и восстановить резьбу перед сборкой. Все болтовые соединения затянуть согласно РД 37. 001-131-89 .

2.1. Установить автомобиль на подъемник, эстакаду или смотровую яму, приняв все необходимые меры обеспечения безопасности выполняемых работ.
2.2. Перед установкой совместите продольную (поз.2) и поперечную балку (поз.3), закрепите болтами М12х30 (поз.12), шайбой Ø12 (поз.16) и гайкой М12 (поз.18).
2.3. Приложите тягово-сцепное устройство к полу багажника автомобиля, разметьте отверстия.
2.4. Просверлите отверстия Ø11 мм в полу багажника автомобиля.
2.5. С внутренней стороны багажника установите втулки комплектации (поз.4) (только для Lada 4x4 до 2014 г.в.) и увеличенные шайбы Ø10 (поз.15), закрепите продольную балку (поз.2) болтами М10х90 (поз. 11) и гайкой М10 (поз.17).
2.6. Поперечную балку (поз.2) закрепите кронштейнами (поз.5), болтом М10х60 (поз.10), увеличенной шайбой Ø10 (поз.15) и гайкой М10 (поз.17).
2.7. Произведите затяжку всех болтовых соединений.
2.8. Работы по подключению электрооборудования ТСУ к бортовой сети автомобиля должны проводиться в условиях специализированного сервиса.

3.Правила эксплуатации и технического обслуживания

3.1.Техническое обслуживание ТСУ заключается в периодическом осмотре болтовых креплений ТСУ к автомобилю и крепления приборов электрооборудования. Протяжку болтовых соединений проводить при техническом обслуживании автомобиля каждые 1000 км.
3.2. Перед сцепкой смазать шар любой консистентной смазкой.
3.3. Изготовитель не несет ответственности за безопасность и надежность работы ТСУ при изменении потребителем его конструкции и при нарушении правил его эксплуатации.
3.4. Производитель оставляет за собой право вносить конструктивные изменения, не ухудшающие технические характеристики ТСУ.
3.5. На неасфальтированном покрытии грузоподъемность сокращается в 2 раза, а скорость не должна превышать 30 км/ч.

*Не более максимальной массы прицепа по данным автопроизводителя