ПРАВИЛА ЭКСПЛУАТАЦИИ И ТЕХНИЧЕСКОГО ОБСЛУЖИВАНИЯ:

- Каждые 1000 км следует проверять затяжку всех соединений. При управлении автомобилем на не асфальтированном покрытии максимальная грузоподъемность сокращается в 2 раза, а скорость не должна превышать отметку 30 км/ч;
- Запрещается превышать максимальную грузоподъемность ТСУ;
- При сцепке прицепа с автомобилем шар ТСУ должен быть смазан консистентной смазкой;
- Во время буксировки прицеп должен быть соединён страховочным тросом;
- При необходимости изменения конструкции транспортного средства (сверление, удаление усилителя бампера и т. п.), следует посоветоваться с дилером автозавода производителя;
- Если в точках крепления ТСУ имеется слой битума или противошумный материал, его следует удалить;
- Сведения о максимально допустимой массе буксируемого прицепа Вы можете получить у дилера автозавода производителя, но она не может превышать массу, указанную в данном руководстве;
- Если необходимо сверление кузова или лонжеронов, следите за тем, чтобы не повредить электропроводку. Кромки отверстий необходимо обработать антикоррозийным составом;
- После монтажа ТСУ необходимо хранить данное руководство в комплекте с технической документацией автомобиля.

ГАРАНТИИ ИЗГОТОВИТЕЛЯ:

Гарантийный срок эксплуатации ТСУ составляет 12 месяцев со дня продажи его магазином. Претензии по качеству ТСУ принимаются в течение срока гарантии при условии эксплуатации в соответствии с настоящим руководством по месту нахождения предприятия изготовителя.

Дата продажи:

___.____._____**г.**

Штамп магазина:

Дата установки:

___.____._____**г.**

Штамп ОТК:

FARKOP ROS ФАРКОПЫ БАГАЖНИКИ

www.farkopros.ru
8 (800) 511 66 45

Тягово-сцепное устройство с типом шара A

Инструкция по установке и эксплуатации

Артикул:

S23.03A

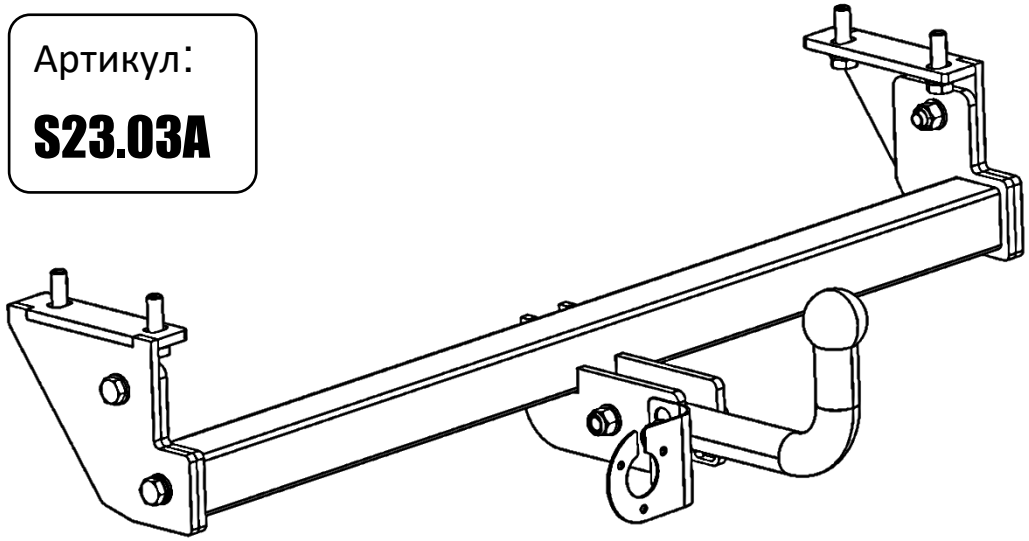

Марка и модель автомобиля	Съем бампера	Подрезка бампера
Suzuki Grand Vitara 1997 – 2005 г.в.	Нет	Нет

D(кН)	S(кг)	T(кг)	C(кг)	A(кг)
8,9	75	2300	750/1500*	1800

D - горизонтальная сила, действующая между тягачом и прицепом;
S - максимально допустимая статическая вертикальная нагрузка на шар;

T- технически допустимая максимальная масса тягача;
C- максимальная масса прицепа по данным производителя ТСУ. (* - для прицепа, с тормозами)
A – максимальная масса прицепа по данным производителя ТСУ

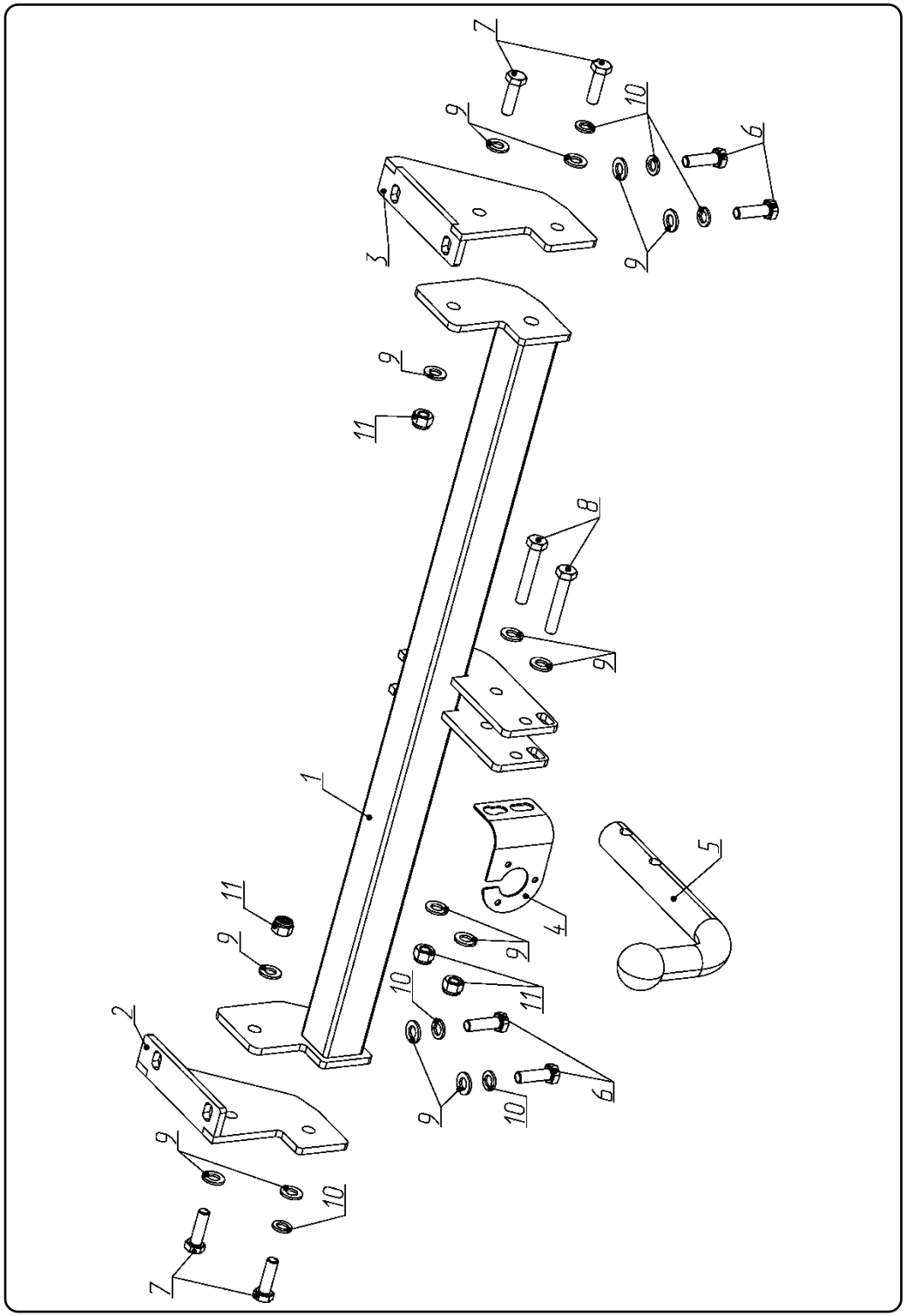

1.	Балка ТСУ	1	шт.
2.	Кронштейн левый	1	шт.
3.	Кронштейн правый	1	шт.
4.	Подрозетник F23.10A	1	шт.
5.	Шар тип A SHAR12A	1	шт.
6.	Болт M12x1.25x40	4	шт.
7.	Болт M12x40	4	шт.
8.	Болт M12x70	2	шт.
9.	Шайба M12	14	шт.
10.	Шайба стопорная (Гроверная) M12	6	шт.
11.	Гайка M12 (контр.)	4	шт.

Этап 1.

Установить кронштейны «2, 3» на лонжероны автомобиля, закрепив в штатных местах элементами «6, 9, 10»;

Этап 2.

С помощью комплектных крепежных элементов «7, 9, 10, 11» установить балку «1» между кронштейнами «2, 3»;

Этап 3.

Закрепить сцепной крюк «5» и подрозетник «4» крепежными элементами «8, 9, 11»

Этап 4.

Отрегулировать положение ТСУ и произвести затяжку болтов и гаек;