AA026.2

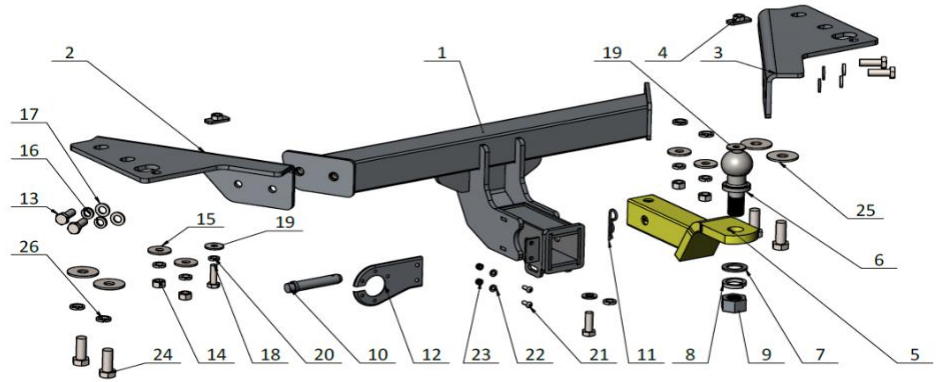

№	Наименование	Шт.
1	Основание в сборе	1
2	Кронштейн основания левый	1
3	Кронштейн основания правый	1
4	Закладная в сборе	2
5	Шток	1
6	Шар UNF	1
7	Шайба под шар UNF	1
8	Шайба пружинная UNF	1
9	Гайка UNF	1
10	Палец	1
11	Шплинт пальца	1
12	Подрозетник	1
13	Болт М12×1,25×35	5
14	Гайка М12×1,25	4
15	Шайба М12 увеличенная	4
16	Шайба пружинная М12	9
17	Шайба плоская М12	5
18	Болт М10×1,25×35	2
19	Шайба увеличенная М10	2
20	Шайба пружинная М10	2

21	Винт М6×16	**2**
22	Шайба плоская М6	**2**
23	Гайка М6 с тефлоном	**2**
24	Болт М16×1.5×40	**4**
25	Шайба увеличенная М16	**4**
26	Шайба пружинная М16	**4**

МОМЕНТЫ ЗАТЯЖКИ БОЛТОВ И ГАЕК

- **М8** – 15-23Н·м
- **М10** – 30-44Н·м
- **Фикс. болты антистука** – 40Н·м
- **М12** – 54-80Н·м
- **М14** – 76-115Н·м
- **Шар UNF** – не менее 500Н·м

Тип фаркопа: E



Снятие бампера
Не требуется



Усилитель бампера
Остается на месте



Подрезка бампера
Не требуется



Сверление отверстий
Не требуется

ИНСТРУКЦИЯ ПО УСТАНОВКЕ

1. Установите **кронштейны 2 и 3**, наживите **гайки М12×1.25 (поз. 14)** в штатные закладные шпильки в лонжеронах автомобиля с **шайбами (поз. 15, 16)**, заведите **закладную (поз. 4)** и **наживите болты 18 с шайбами (поз. 20, 19)**;
В случае с штатными закладными гайками в лонжеронах автомобиля – **болты М16×1.5×40 (поз. 24) с шайбами (поз. 25, 26),** не используя закладные из комплекта;

2. Установите **основную часть фаркопа (поз. 1)**, закрутите **болты (поз. 13)** с **шайбами (поз. 16, 17)**, протянув их с нужным моментом;

3. Протяните болты на лонжеронах;

4. Установите **подрозетник (поз. 12)** на **болты (поз. 21), шайбы (поз. 22)** и **гайки (поз. 23)**;

5. Установите **шток шара (поз. 5)**, вставьте **палец штока (поз. 10)**, шплинт **(поз. 11)**. Вкрутите болт «антистук» **(поз. 13)** с шайбами **(поз. 16, 17);**

6. Установите **шар (поз. 6)** с **шайбами (поз. 7, 8)** и **гайкой (поз. 9);**

7. Установка завершена. ТСУ готово к использованию.