## 4. Гарантия изготовителя

4.1. Претензии по качеству ТСУ принимаются не позднее 12 месяцев со дня продажи, отмеченного в свидетельстве о продаже и заверенного штампом магазина.

4.2. Претензии по внешним повреждениям и не комплектности не принимаются.

4.3. В случае механического повреждения ТСУ при эксплуатации необходимо на месте и в составе комиссии составить акт в произвольной форме. В состав комиссии, подписывающей акт, должны входить работники ГИБДД, автоэкспертных бюро и страховых компаний.

4.5. Рассмотрение претензий к продукции производится при наличии отметки о продаже, заверенной штампом организации, продавшей ТСУ, и подписью продавца.

4.6. Изготовитель оставляет за собой право на изменение конструкции ТСУ, поэтому некоторые изменения, не ухудшающие его прочностные и потребительские качества, могут быть не отражены в настоящем руководстве.

Более подробные гарантийные условия представлены на нашем сайте уникар.рф в разделе «Гарантии».

Ваши предложения и замечания просим направлять по адресу: г. Омск, ул. Электрификаторов, 17 или на электронную почту unicar-omsk@mail.ru.

**КАТЕГОРИЧЕСКИ ЗАПРЕЩАЕТСЯ**

**использовать ТСУ в качестве буксирного крюка, либо буксирной проушины! дальнейшее использование поврежденного ТСУ после ДТП в заднюю часть автомобиля!**

**СВИДЕТЕЛЬСТВО О ПРИЕМКЕ**

принято ОТК штамп дата подпись

**СВИДЕТЕЛЬСТВО О ПРОДАЖЕ**

Наименование торговой организации.....

Адрес.....

Дата продажи ..... Штамп .....

**СВИДЕТЕЛЬСТВО ОБ УСТАНОВКЕ**

ТСУ 02107F установлено на автомобиль марки:.....

Модель: ..... VIN.....

Пробег:.....

Мы, как установщики ТСУ на данное транспортное средство подтверждаем, что точки крепления установки ТСУ на кузове автомобиля, а также процесс установки отвечают требованиям схемы монтажа, указанной в данной инструкции по монтажу.

Дата установки ..... Подпись .....

УНИКАР

# ТЯГОВО-СЦЕПНОЕ УСТРОЙСТВО

EAC артикул 02107F

для автомобилей

**ГАЗ-2705, ГАЗ-3302, ГАЗ-32217**

(1998 г.в. - ...)

# ПАСПОРТ



**г. Омск, ул. Электрификаторов,17**
**тел.(3812)21-81-60, 8-983-620-15-24**
**уникар.рф unicar-omsk@mail.ru**

# Тягово-сцепное устройство ГАЗ 2705, 3302 (Арт. 02107F)

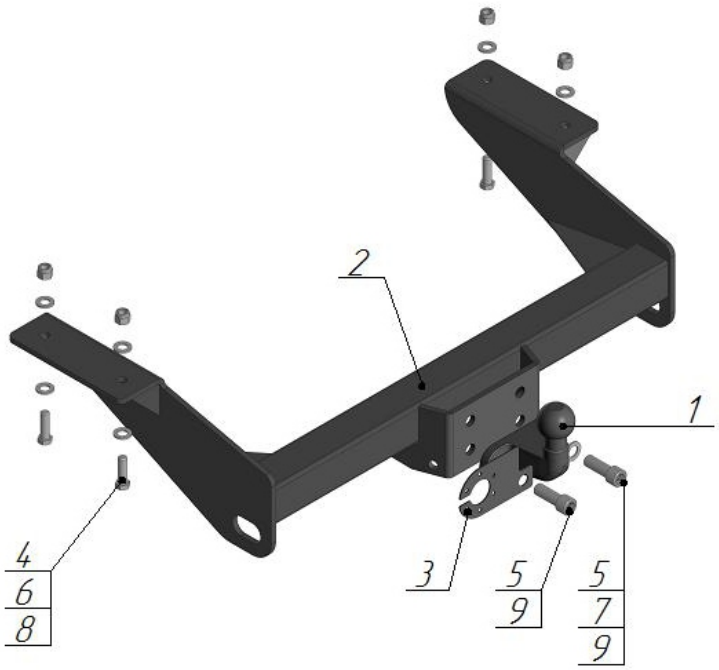


| Поз. | Наименование | Кол-во |
|---|---|---|
| 1 | Крюк с шаром типа F (F-1) | 1 |
| 2 | Балка поперечная | 1 |
| 3 | Подрозетник | 1 |
| 4 | Болт М12х40 | 4 |
| 5 | Винт М16х45 | 2 |
| 6 | Шайба ф12 | 8 |
| 7 | Шайба ф16 | 1 |
| 8 | Гайка М12 самостопорящаяся | 4 |
| 9 | Гайка М16 самостопорящаяся | 2 |

Модель ТСУ предназначена для беззазорной сцепки легкового автомобиля с автоприцепом.

**1.1. Техническая характеристика**

- Диаметр сцепного шара, мм 50
- Вертикальная нагрузка на сцепной шар, не более, кг 75
- Полная масса буксируемого прицепа не более, кг: 2000*
- Масса ТСУ, кг 17,6 ± 0,5

**1.2. Требования к установке**

- Запрещено устанавливать изделие на машины иных марок.
- Запрещена установка в не предусмотренные Инструкцией места.
- Запрещена самостоятельная доработка изделия.

## 2.Установка ТСУ на автомобиль

**Монтаж ТСУ должен проводиться только в сертифицированных сервисных центрах. Перед началом установки внимательно изучите прилагаемую инструкцию. Пройтись метчиком по всем резьбовым соединениям, чтобы очистить, выровнять и восстановить резьбу перед сборкой. Все болтовые соединения затянуть согласно РД 37. 001-131-89 .**

2.1. Установить автомобиль на подъемник, эстакаду или смотровую яму, приняв все необходимые меры обеспечения безопасности выполняемых работ.
2.2. Установите поперечную балку (поз.2) к нижней части рамы автомобиля, таким образом, чтобы поперечная балка (поз.2) была в одной плоскости с краем кузова автомобиля.
2.3. Разметьте отверстия по кронштейну поперечной балки на раме автомобиля.
2.4. Просверлите отверстия Ø13 мм.
2.5. Закрепите болтами М12х35 (поз.4), шайбой Ø12 (поз.6) и гайкой М12 (поз.8).
2.6. Произведите затяжку всех болтовых соединений.
2.7. Работы по подключению электрооборудования ТСУ к бортовой сети автомобиля должны проводиться в условиях специализированного сервиса.

## 3.Правила эксплуатации и технического обслуживания

3.1.Техническое обслуживание ТСУ заключается в периодическом осмотре болтовых креплений ТСУ к автомобилю и крепления приборов электрооборудования. Протяжку болтовых соединений проводить при техническом обслуживании автомобиля каждые 1000 км.
3.2. Перед сцепкой смазать шар любой консистентной смазкой.
3.3. Изготовитель не несет ответственности за безопасность и надежность работы ТСУ при изменении потребителем его конструкции и при нарушении правил его эксплуатации.
3.4. Производитель оставляет за собой право вносить конструктивные изменения, не ухудшающие технические характеристики ТСУ.
3.5. На неасфальтированном покрытии грузоподъемность сокращается в 2 раза, а скорость не должна превышать 30 км/ч.

*Не более максимальной массы прицепа по данным автопроизводителя