PT GROUP

Паспорт изделия

TOYOTA Corolla 2007-2019 (E150,E180) (седан)	Тягово-сцепное устройство (ТСУ) тип «А»

Артикул: PTA0043.3

Комплектация:

A) Болт M10x1,25x40 - 4 шт.
B) Болт M12x1,25x40 - 6 шт.
C) Болт M12x1,25x80 - 2 шт.
D) Гайка M10x1,25 - 2 шт.
E) Гайка M12x1,25 - 2 шт.
F) Шайба 10 - 6 шт.
G) Шайба 12 - 4 шт.
H) Шайба 12 увеличенная - 6 шт.
I) Шайба 10 гроверная - 4 шт.
J) Шайба 12 гроверная - 8 шт.
K) Балка ТСУ - 1 шт.
L) Кронштейны правый и левый - 2 шт.
M) Кронштейн розетки - 1 шт.
N) Крюк тип А оцинкованный - 1 шт.
O) Проставка крюка - 2 шт.

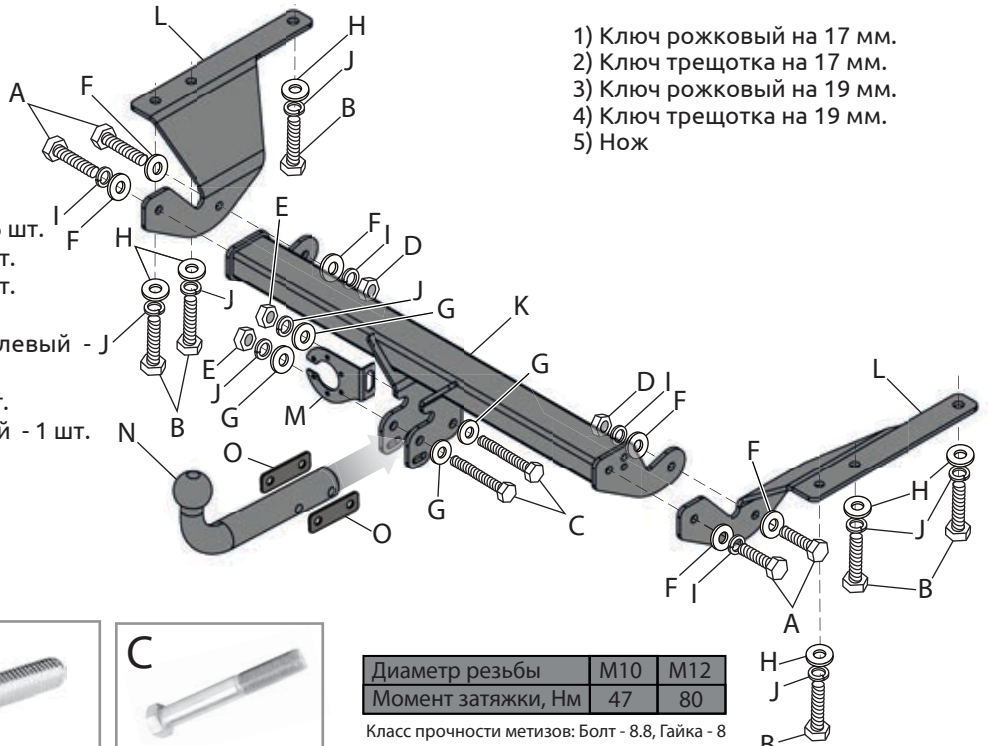

Требуемые инструменты:

1) Ключ рожковый на 17 мм.
2) Ключ трещотка на 17 мм.
3) Ключ рожковый на 19 мм.
4) Ключ трещотка на 19 мм.
5) Нож





Диаметр резьбы	M10	M12
Момент затяжки, Нм	47	80

Класс прочности метизов: Болт - 8.8, Гайка - 8

















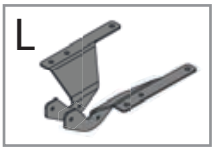

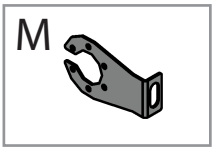



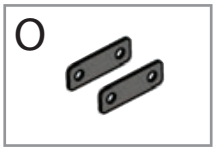

ТСУ Toyota Corolla	Артикул	D(кН)	S (кг)	T(кг)	C(кг)
	PTA0043.3	7,0	75	1375	750/1500*

D= (g*T*C)/(T+C) - горизонтальная сила, действующая между тягачом и прицепом; **S** - статическая вертикальная нагрузка на шар; **T**- технически допустимая максимальная масса тягача; **C** - максимальная масса прицепа по данным производителя ТСУ (*для прицепа оборудованного тормозами)

Требования к установке:
- выполнять установку в специализированных организациях;
- выполнять установку изделия строго руководствуясь данной Инструкцией по установке;
- запрещается устанавливать изделие на другую марку и модель автомобиля;
- запрещается устанавливать изделие в места не предусмотренные данной Инструкцией по установке;
- запрещается подвергать изделие самостоятельным доработкам.

Технические характеристики:
- тип шара «А»; тип соединения: шаровый;
- диаметр сцепного шара 50 мм.; масса комплекта 13,3 кг.;
- габаритные размеры изделия 960x625,7x185,7 мм.;
- высота установки 350/420 мм. (требование высоты не применяется в случае транспортных средств повышенной проходимости (категории G);
- максимальные углы поворота при установке изделия на ТС составляют: в горизонтальной плоскости + - 60 град., в вертикальной плоскости + - 25 град.

Пространственное положение шарового наконечника регламентировано правилами ЕЭК ООН №55.
При установке изделия на ТС расстояние от центра шарового наконечника до вертикальной плоскости проходящей через наиболее удаленную назад крайнюю точку автомобиля составляет не менее 65 мм.

Требования к безопасной эксплуатации:
- не вставать на изделие и не буксировать авто за изделие;
- не использовать изделие в качестве опоры для домкрата;
- каждые 5 000 км контролировать момент затяжки резьбовых соединений;
- на неасфальтированном покрытии заявленные производителем показатели по допустимым нагрузкам сокращаются в 2 раза, а скорость не более 30 км/ч;
- изделие не предназначено для установки багажных платформ с креплением непосредственно на шар.

СВИДЕТЕЛЬСТВО О ПРИЕМКЕ

Дата упаковки _____ Штамп ОТК_____

_____

СВИДЕТЕЛЬСТВО О ПРОДАЖЕ

Дата продажи_____Штамп магазина_____

Гарантийный срок 12 месяцев с даты розничной продажи.
Сохраняйте паспорт изделия в течение всего гарантийного срока.

Инструкция по установке

ШАГ 1.

Демонтируйте задний бампер согласно руководству по эксплуатации автомобиля. Прогоните резьбу шести штатных отверстий в лонжеронах соответствующим метчиком, обычно М12.

ВНИМАНИЕ! Резьба может отличаться. Обязательно замерьте резьбу и выберите нужный метчик перед началом работ.



ШАГ 2.

Приложите кронштейны к лонжеронам внешней стороной гиба. Совместите отверстия кронштейнов со штатными отверстиями в лонжеронах.
Наживите кронштейны болтами М12х40х1,25 через шайбы увеличенные М12 и шайбы гроверные М12.

Установите балку ТСУ торцами к кронштейнам и совместите отверстия. Прикрепите балку ТСУ к кронштейнам болтами М10х40х1,25 через шайбы М10 и шайбы гроверные М10.



ШАГ 3.

Отрегулируйте положение элементов ТСУ, совмещая края и поверхности. Затяните все соединения. Установите задний бампер обратно согласно руководству по эксплуатации автомобиля. Пластик бампера подрежьте ножом по месту, как показано на фото.

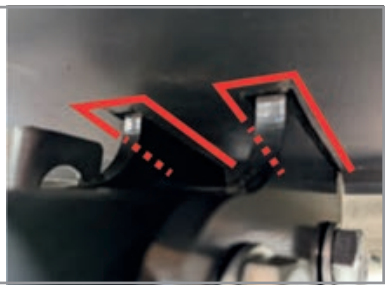

ШАГ 4.

Установите крюк (через проставки крюка) и закрепите его болтами М12х80х1,25 через шайбы гроверные М12 и шайбы М12 с обеих сторон. На одном из болтов закрепите кронштейн розетки.

ВНИМАНИЕ! Избегайте контакта кронштейна розетки с бампером. Также отверстия для страховочных цепей не должны перекрываться.

Установка завершена.



Производитель гарантирует соответствие изделия характеристикам, указанным в паспорте, в течение гарантийного срока, при соблюдении требований по установке и эксплуатации.
Гарантия не распространяется на случаи, когда дефекты возникли по вине потребителя или третьих лиц, в результате нарушения правил транспортировки, хранения, монтажа, эксплуатации, а так же внесения изменений и доработок в конструкцию.
Производитель не несёт ответственности за нанесение ущерба имуществу третьих лиц в результате неправильного хранения и эксплуатации изделия.

телефон службы технической поддержки
8 (800) 555 20 90
(звонок по России бесплатный)

www.ptuning.ru