**AA020.2**

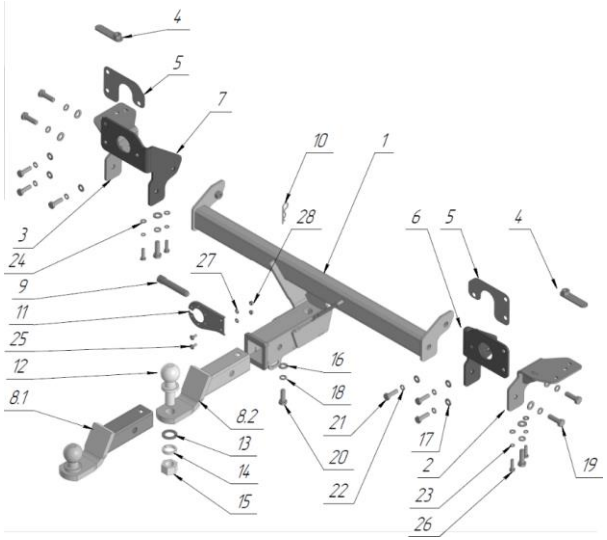


| № | Наименование | Шт. |
|---|---|---|
| 1 | Основная часть фаркопа | 1 |
| 2 | Кронштейн лонжерона нижний правый | 1 |
| 3 | Кронштейн лонжерона нижний левый | 1 |
| 4 | Закладная | 2 |
| 5 | Прокладка фронтального кронштейна | 2 |
| 6 | Кронштейн фронтальный правый | 1 |
| 7 | Кронштейн фронтальный левый | 1 |
| 8.1 | Шток с приварным шаром | 1 |
| 8.2 | Шток с пластиной шара | 1 |
| 9 | Палец | 1 |
| 10 | Шплинт пальца | 1 |
| 11 | Подрозетник | 1 |
| 12 | Шар съемный | 1 |
| 13 | Шайба 25 мм. | 1 |
| 14 | Шайба 25 мм. пружинная | 1 |
| 15 | Гайка съемного шара | 1 |
| 16 | Шайба 12 мм. | 7 |
| 17 | Шайба 10 мм. | 6 |
| 18 | Шайба 12 мм. пружинная | 7 |
| 19 | Болт М12×1,25×40 | 6 |

| | | |
|---|---|---|
| **20** | Болт M12×1,25×35 | **1** |
| **21** | Болт M10×1,25×35 | **6** |
| **22** | Шайба 10 мм. пружинная | **6** |
| **23** | Шайба 8 мм. пружинная | **4** |
| **24** | Шайба 8 мм. | **4** |
| **25** | Винт M6×16 | **2** |
| **26** | Болт M8×1,25×30 | **4** |
| **27** | Шайба 6 мм. | **2** |
| **28** | Гайка M6 | **2** |

### МОМЕНТЫ ЗАТЯЖКИ БОЛТОВ И ГАЕК

- **M8** – 15-23Н·м
- **M10** – 30-44Н·м
- **Фикс. болты антистука** – 40Н·м
- **M12** – 54-80Н·м
- **M14** – 76-115Н·м
- **Шар UNF** – не менее 500Н·м

**Тип фаркопа: E**

**Снятие бампера**
Требуется

**Усилитель бампера**
Остается на месте

**Подрезка бампера**
Не требуется

**Сверление отверстий**
Требуется

## ИНСТРУКЦИЯ ПО УСТАНОВКЕ

**1.** Снимите обивку багажника, задние фонари, задний бампер, усилитель бампера;

**2.** В случае с автомобилем, ввезенным официальным импортом, отверстие в лонжероне необходимо расширить на 2-3 мм, внутрь поместить закладные пластины **(поз. 4 )**.
Для версии параллельного импорта: открутите правый кронштейн выхлопной трубы при помощи головки на 13 мм;

**3.** На место откученного кронштейна установите **кронштейн лонжерона нижний правый (поз. 2)** и поверх него установите обратно кронштейн выхлопной трубы, закрепите **болтами M8×1,25×30 (поз. 26**) через **шайбы 8 (поз. 24)** и **шайбы 8 пружинные (поз. 23)**, соединение не затягивайте;

**4.** Установите на место крепления усилителя фронтальные кронштейны – **правый (поз. 6)** и **левый (поз. 7)**, через **прокладки (поз. 5)**, в свою очередь поверх них установите обратно усилитель бампера. Прикрутите всё **болтами M10×1,25×35 (поз. 21)** через **шайбы 10 (поз.17)** и **шайбы 10 пружинные (поз. 22)**, соединения не затягивайте;

**5.** Протяните все соединения с необходимым усилием в следующей последовательности:
- **болты M12×1,25×40 (поз. 19)**, соединяющие основную часть фаркопа и кронштейны 6 и 7;
- **болты M10×1,25×35 (поз. 21)**, соединяющие усилитель бампера, кронштейны 6 и 7 с кузовом автомобиля;
- **болты M8×1,25×30 (поз. 26)**, соединяющие кронштейны 2 и 3 с лонжеронами автомобиля;

**6.** Установите **подрозетник (поз. 11)** с помощью **винтов M6×16 (поз. 25)** и **гаек M6 (поз. 28)** через **шайбы 6 мм. (поз. 27)**;

**7.** Произведите монтаж электропроводки;

**8.** Установите на место задний бампер и фонари;

**9.** Установите **шток с пластиной шара в сборе (поз. 8.2, в случае с приварным шаром поз. 8.1)**, вставьте **палец (поз. 9)** и закрепите его **шплинтом (поз. 10)**. Закрепите **съемный шар (поз. 12) гайкой шара (поз. 15)** через **шайбу 25 мм. (поз. 14)** и **шайбу 25 мм. пружинную (поз. 13)**, затяните соединение с требуемым моментом затяжки;

**10.** Вкрутите снизу **болт M12×1,25×35 (поз. 20)** «антистук», через **шайбу 12 (поз. 16)** и **шайбу 12 пружинную (поз. 18)**, затяните;

**11.** Установка завершена. ТСУ готово к использованию.