



Установите **съемный шток (поз. 11),** закрепив его **пальцем (поз. 4)** и **шплинтом (поз. 5)**. Закрепите съёмный **шар болтом М12 (поз. 14)** через **шайбы 12 и пружинные шайбы 12 (поз. 15, 13)**. Установите **кронштейн розетки (поз. 12)** и закрепите её **винтами (поз. 23) и гайками М6 (поз. 22)** через **шайбу 6 (поз. 21).**
Подключите электрику: розетку, жгут проводов, блок согласования (если требуется). Установите **шар (поз. 6),** закрепив **шайбами (поз. 7, 9)** и **гайкой (поз. 8) на шток (поз.11)**;



Установка завершена.

ВИДЕО ИНСТРУКЦИЯ

AA009.2

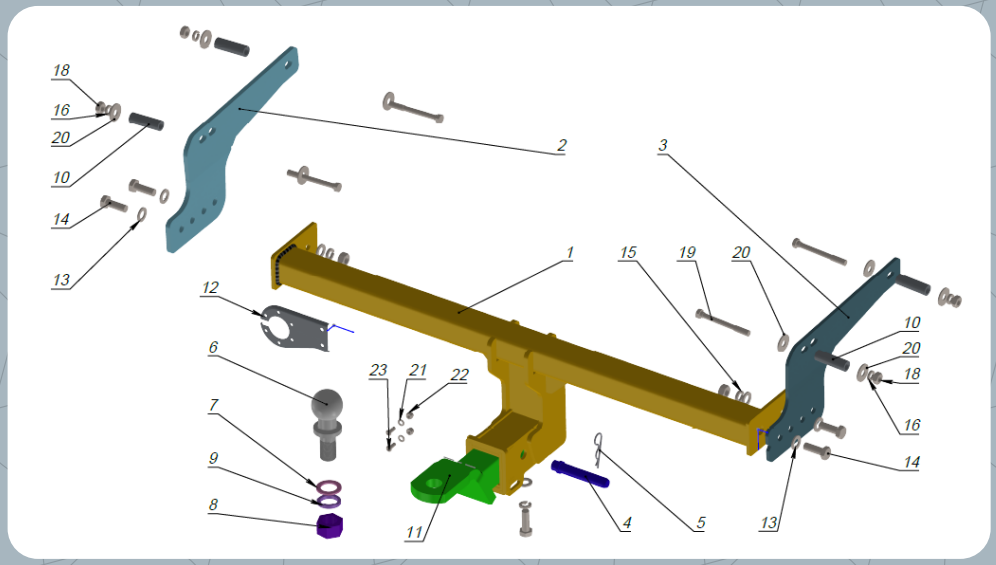

№	Наименование	Шт.
1	Основание в сборе	1
2	Кронштейн балки Правый	1
3	Кронштейн балки Левый	1
4	Палец	1
5	Шплинт пальца	1
6	Шар UNF	1
7	Шайба под шар UNF	1
8	Гайка UNF	1
9	Шайба пружинная UNF	1
10	Втулка дистанционная	4
11	Шток	1
12	Подрозетник	1
13	Шайба М12	7
14	Болт М12×1,25×35	5
15	Шайба пружинная М12	3
16	Шайба пружинная М10	4
17	Гайка М12×1,25	2
18	Гайка М10×1,25	4
19	Болт М10×1,25×90	4
20	Шайба увеличенная М10	8

21	Шайба плоская М6	**2**
22	Гайка М6 с тефлоном	**2**
23	Винт М6×16	**2**

МОМЕНТЫ ЗАТЯЖКИ БОЛТОВ И ГАЕК

- **М8** – 15-23Н·м
- **М10** – 30-44Н·м
- **Фикс. болты антистука** – 40Н·м
- **М12** – 54-80Н·м
- **М14** – 76-115Н·м
- **Шар UNF** – не менее 500Н·м

Тип фаркопа: E

Снятие бампера
Не требуется

Усилитель бампера
Остается на месте

Подрезка бампера
Не требуется

Сверление отверстий
Не требуется

ИНСТРУКЦИЯ ПО УСТАНОВКЕ

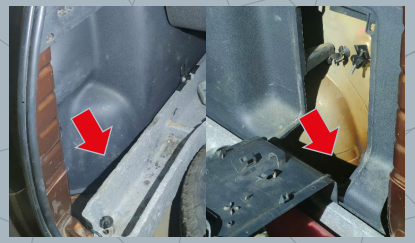

Снимите боковые панели багажного отделения автомобиля. После удалите пластиковые заглушки с технологических отверстий, которые размещены на боковых стенках задних лонжеронов автомобиля (по 2 шт. с каждой стороны). С обратной стороны лонжерона (напротив) освободите технологические отверстия от антигравийного покрытия для обеспечения сквозного соединения;



Установите **боковые кронштейны - левый и правый (поз. 2, 3)**, совместив отверстия в кронштейнах с отверстиями в лонжеронах и закрепите их болтами **М10×1,25×90 (поз. 19)** через втулки **(поз. 10)**, **шайбы 10, шайбы 10 пружинные (поз. 20, 16)**. Поставьте с двух сторон и притяните гайками **М10 (поз. 18). Втулки (поз.10)** установите в лонжероны со стороны багажного отделения автомобиля;

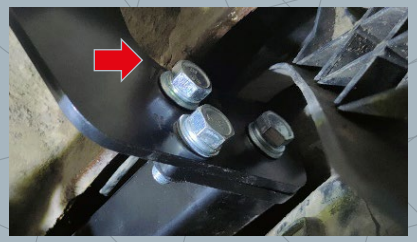



Установите центральную перекладину **(поз 1)**, соединив её с **боковыми кронштейнами (поз. 2, 3)** с помощью **болтов М12×1,25×35 (поз. 14)** и **шайб 12**, **шайб 12 пружинных (поз. 13, 15).** Затяните соединения всех элементов;