ООО «ТАВИАЛС»

Подкат автомобильный

Z2022

Руководство по эксплуатации

Гарантийная книжка

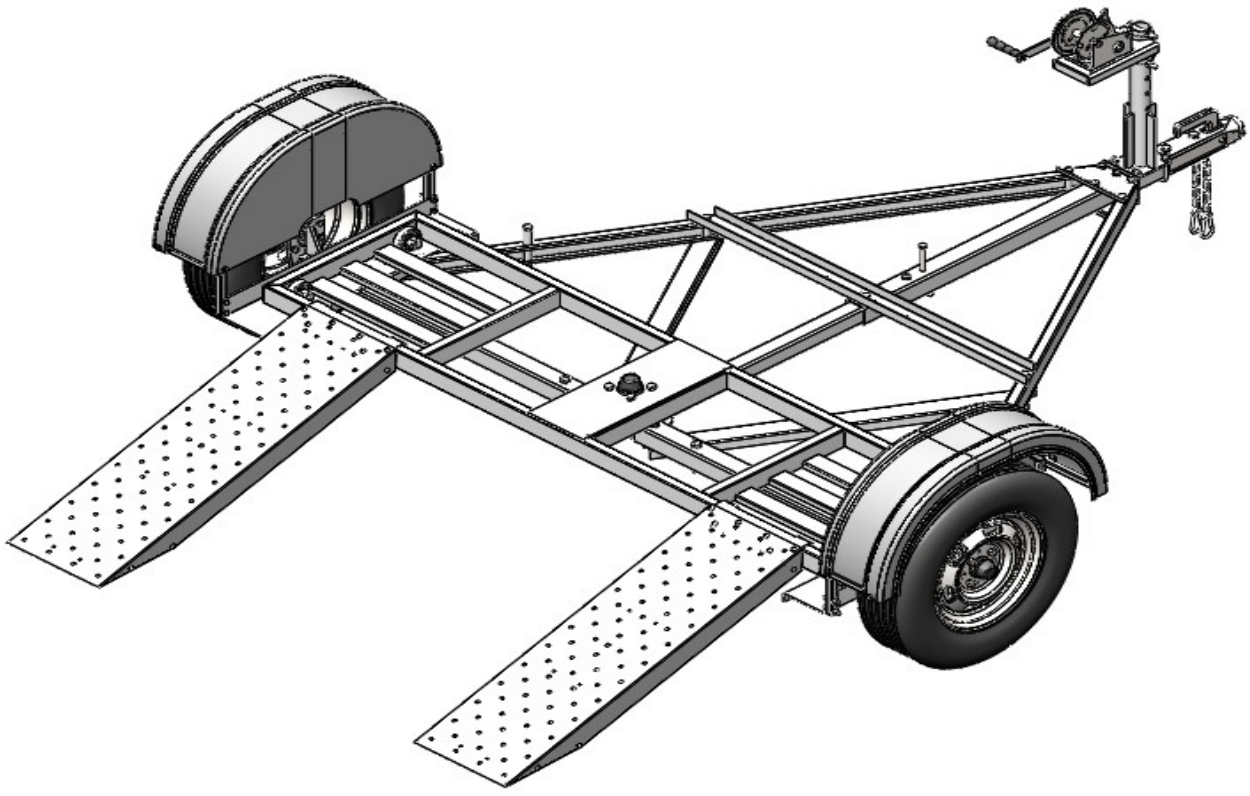

Оглавление

Подкат автомобильный. Назначение
1. ВВЕДЕНИЕ
2. Требования безопасности и период обкатки подката
3. Указания по эксплуатации подката
4. Транспортирование
5. Хранение
6. Техническое обслуживание
7. Гарантия изготовителя
8. Порядок оформления рекламаций
9. Комплект поставки
10. Порядок сборки из транспортировочного состояния
11. Свидетельство о приемке
12. Свидетельство о проведении предпродажной подготовки
13. Свидетельство о продаже
14. Особые отметки

1. ВВЕДЕНИЕ

Подкат автомобильный ООО «Тавиалс» предназначен для буксировки легковых автомобилей методом частичной погрузки. Позволяет производить эвакуацию аварийного автомобиля с неисправными рулевой и тормозной системами.
Способ буксировки путем частичной погрузки предполагает, что передние или задние колеса автомобиля размещают и фиксируют на площадке подката.

Подкат изготовлен в исполнении «У» категория «1» по ГОСТ 15150 и предназначены для эксплуатации в районах с умеренным климатом, при температуре -30°С..... +45°С.

Для работы с подкатом на легковой автомобиль должно быть установлено тягово-сцепное устройство шарового типа. Внешняя форма и наружные размеры шаровых наконечников должны соответствовать ГОСТ 28248-89, ГОСТ Р 41.55-2005, а сам ТСУ ГОСТ 53815-2010 и ОСТ 37.001.096-93.

ВНИМАНИЮ ПОКУПАТЕЛЕЙ

При покупке подката необходимо проверить комплектацию (П. 9) и наличие отметок о продаже (П. 13).
Сохраняйте паспорт в течении всего гарантийного срока эксплуатации (П. 7).
Конструкция подката постоянно совершенствуется, поэтому некоторые конструктивные изменения могут быть не отображены в данном издании.
Для успешного использования подката необходимо внимательно изучить настоящее руководство по эксплуатации и соблюдать изложенные рекомендации.

Технические характеристики

1.1.Основные размеры и параметры подката приведены в таблице 1.

Таблица 1

Модель	Z2022
1.Масса подката, кг	155
2.Максимальная масса буксируемого автомобиля, кг	2000
3.Распределение массы на сцепной замок, кг	25
4.Габаритные размеры, мм длина (без аппарелей) ширина высота (без загрузки)	 2344 2376 590
5.База, мм	1962
6.Колея, мм	2200
7.Погрузочная высота, мм	260
8.Количество осей	1
9.Тормозная система	нет
10.Подвеска	зависимая
11.Давление в шинах (кг/см2)	согласно маркировке на шинах

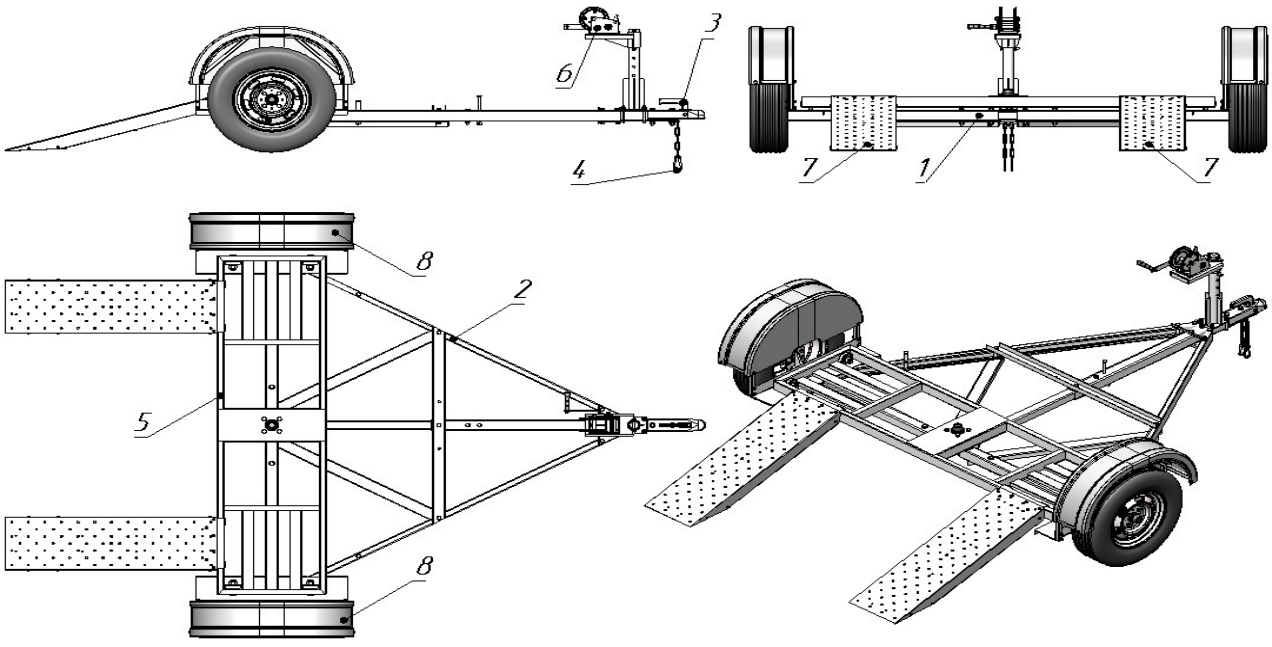

Рис.1 Устройство подката автомобильного Z2022

Под номерами состав:
1 - Подвеска
2 - Дышло
3 - Замковое устройство
4 - Цепь страховочная с карабинами
5 - Площадка
6 - Лебедка в сборе с узлом крепления
7 - Аппарели
8 - Крылья в сборе (опция)

1.2.Допустимые отклонения массы подката +5%, нижний предел массы не ограничивается.
1.3.Характеристики подката
1.3.1.Габаритные размеры и масса подката обеспечивают требования безопасности дорожного движения.
1.3.2.Транспортным средствам, буксирующим механические транспортные средства, разрешается движение со скоростью не более **50 км/час** согласно п.10.4. ПДД.

Превышение указанной скорости является нарушением ПДД и может привести к аварийной ситуации на дороге.

1.3.3.Подвеска подката автомобильного зависимая. К трубе подвески с помощью болтового соединения закреплено дышло. Колеса прицепа дисковые, одинарные, сменные крепятся к ступице болтами.
1.3.4.Дышло подката выполнено из металла швеллерного сечения и профильной трубы. В передней части дышла жестко закреплено замковое устройство, обеспечивающее надежное соединение подката с автомобилем.

Внимание! Замковое устройство подката является быстроизнашивающимся, степень износа и необходимость замены которого определяет СТО.

1.3.5.Подкат оборудован предохранительными цепями с карабинами, что позволяет, в случае аварийного отцепления подката от автомобиля, не допустить касания замкового устройства дышла с поверхностью горизонтального участка дороги, а также обеспечивает аварийное управление подкатом.

Не допускается движение с незакрепленными аварийными цепями.

1.3.6.Площадка выполнена из профильной трубы и листового металла и закреплена на ступице, установленной на оси подката. Позволяет повторять

буксируемому транспортному средству траекторию движения буксирующего, что исключает необходимость наличия водителя в первом. Вращение площадки ограничивается упорами, расположенными на дышле. Буксируемое транспортное средство необходимо закрепить к площадке стяжными ремнями или цепями.

Не допускается движение с незакрепленным грузом.

1.3.7.Лебедка в сборе с узлом крепления устанавливается на трубу дышла подката и предназначена для размещения транспортного средства на площадке подката
1.3.8.Аппарели выполнены из листового оцинкованного металла швеллерного сечения и позволяют осуществить погрузку и выгрузку буксируемого транспортного средства.

Подкат не оснащен тормозами. Для обеспечения безопасного движения фактическая масса буксируемого автомобиля не должна превышать массу, указанную в ПДД, либо массу, указанную в данном руководстве по эксплуатации.

2. Требования безопасности и период обкатки.

2.1.Перед началом эксплуатации и в дальнейшем через каждые 5000 км необходимо проверить работу ступиц колес (отсутствие гула, люфта) и смазку замкового устройства («Литол 24», при постоянной эксплуатации один раз в три месяца).

Несвоевременное обслуживание узлов и деталей может привести к поломке подката

2.2. Продолжительность периода обкатки нового подката устанавливается пробегом 500 км. Максимальная скорость движения при обкатке не должна превышать 50 км/час. Перед началом эксплуатации и после периода обкатки проверить затяжку всех резьбовых соединений, стремянок, проверить давление в шинах.
2.3.Внимательно следить за состоянием ступиц колес. (Внимание П. 2.1)
2.4.Перед сцепкой подката и автомобиля необходимо зафиксировать на ТСУ предохранительную цепь. (Внимание П. 1.3.5)
2.5.Запрещается перевозить на подкате людей, незакрепленную технику.
2.6.Запрещается эксплуатировать подкат с разными марками и протектором шин на оси.
2.7.Запрещается превышать максимальную допустимую нагрузку, указанную на тали и использовать таль для поднятия и опускания грузов.

2.8.При движении с подкатом следует помнить, что тормозной путь автомобиля с подкатом, не имеющим тормозных устройств, больше, чем у одиночного автомобиля. При резком торможении на скользкой дороге может произойти занос. Необходимо избегать резких маневров.

При прохождении крутых поворотов следует учитывать, что колеса подката движутся по меньшему радиусу чем колеса буксирующего автомобиля.

2.9.При движении с подкатом необходимо учитывать параметры, ограничивающие возможности маневра при обгонах, а движение задним ходом требует от водителя специальных навыков.

При движении задним ходом необходимо обязательно убедиться в безопасности маневра для окружающих.

3.Указания по эксплуатации подката

3.1.Эксплуатация подката автомобильного.
3.1.1.Срок службы подката, а также надежность его работы зависят от условий эксплуатации, и соблюдении правил обкатки нового подката. (Внимание П. 2)
3.1.2.Соединение подката с автомобилем необходимо производить в следующей последовательности:
-соединить ТСУ автомобиля и сцепное устройство подката;
-при помощи болтов или карабинов закрепить предохранительные цепи к ТСУ автомобиля;
-проверить давление воздуха в шинах подката и довести его до нормального.
3.1.3.Погрузка/выгрузка буксируемого транспортного средства производится с помощью аппарелей и ручной лебедки. После аппарели необходимо убрать в буксирующее транспортное средство.
3.1.4.При буксировке размещайте транспортное средство по центру площадки При помощи стяжных ремней или цепей надежно закрепите буксируемое транспортное средство, чтобы избежать его перемещений при движении.

Неправильное размещение и ненадежная фиксация буксируемого транспортного средства и превышение его максимальной массы, указанной в технических характеристиках, может привести к аварийной ситуации.

3.1.5.На буксируемом транспортном средстве независимо от времени суток должна быть включена аварийная сигнализация, а при ее неисправности

сзади должен быть закреплен знак аварийной остановки (п.7.3. ПДД).

При буксировке путем частичной погрузки запрещается нахождение людей в буксируемом транспортном средстве, а также в кузове буксирующего.

3.1.6.После выгрузки буксируемого транспортного средства необходимо отсоединить подкат от буксирующего, разобрать и разместить в буксировщике.

Движение с подкатом без буксируемого транспортного средства запрещено.

4.Транспортирование

4.1.Полностью укомплектованный подкат должен быть отправлен в собранном или разборном виде без упаковки. Допускается отправка в деревянной таре, если это предусмотрено договором поставки. Руководство по эксплуатации и сопроводительная документация должны быть вложены в водонепроницаемый пакет.
4.2.Возможна транспортировка железнодорожным и автомобильным транспортом. При погрузке применять схемы разработанные в соответствии с техническими условиями погрузки и крепления грузов на данном виде транспорта.
4.3.С подкатов отправленных потребителям, могут снимать и укладывать в коробку из гофрокартона отдельные детали и узлы. Перечень их должен быть указан в упаковочном листе.
4.4.При передаче подката потребителю в разобраном виде предпродажную подготовку выполняет конечный пользователь.

5. Хранение

5.1.Если подкат не эксплуатируется более трех месяцев, его необходимо законсервировать. Для этого необходимо провести следующие мероприятия:
-провести очистку от грязи деталей, дисков колес, помыть, вытереть насухо;
-накачать шины до нормального давления;
-произвести смазку ступиц колес, замкового устройства.
Наилучшие условия хранения достигаются в чистом, сухом помещении с температурой воздуха не менее +5° и должны соответствовать ГОСТ 15150. Избегайте прямого воздействия солнечных лучей на шины и детали из пластика. Расконсервация должна быть проведена в соответствии с
ГОСТ 9.014-78.

6. Техническое обслуживание

6.1.Общие требования.
Подкат прост в техническом обслуживании и надежен в эксплуатации. Техническое обслуживание подката рекомендуется выполнять на станциях технического сервиса.
Детали подката окрашены полимернопорошковой краской или имеют цинковое покрытие, нанесенное методом гальванического или горячего цинкования, что повышает их коррозионную стойкость. Исключение составляют ступичные узлы.
При эксплуатации подката, особенно в осенне-зимний период, для защиты цинкового покрытия от окисления, рекомендуется обрабатывать его защитным составом, а после использования смывать грязь, песок, снег, противогололедные реагенты и вытереть насухо.
Перед первым выездом и далее через каждые 1000 км необходимо проверять затяжку резьбовых соединений, крепление колес, крепление замкового устройства, дышла и подвески подката. А также нанести смазку на сцепное устройство.
Перед каждым выездом проверять надежность сцепки подката с автомобилем-тягачем и давление в шинах колес.
6.2.Обслуживание подвески.
Обслуживание включает в себя осмотр и при необходимости ремонт ступиц подката.
6.2.1.Ступичный узел - необслуживаемый; смазки и регулировки не требует. Пробег не регламентируется и зависит от условий эксплуатации. В случае выхода из строя, необходимо обратиться на СТО для замены ступицы или подшипника (момент затяжки ступичной гайки 190 - 220 Н/м, резьба правая).
6.2.2.При проверке ручной тали внимательно осмотрите трос, в случае обнаружения повреждения или надрыва замените его.
Все движущиеся детали лебедки должны быть чистыми, смазанными. Отложения соли, грязи и других химических реагентов необходимо удалить.

Для избежания несчастных случаев необходимо тщательно следить за техническим состоянием лебедки.

7. Гарантия изготовителя

Предприятие изготовитель гарантирует исправность подката в течение 12 месяцев со дня его продажи, отмеченного в гарантийном талоне и заверенного штампом организации, продавшей подкат, в случае соблюдения правил эксплуатации, обслуживания и хранения, но не позднее 18 месяцев со дня изготовления.

Устранение неисправностей в гарантийный период, производиться за

счет предприятия-изготовителя.
В случае использования подката не по назначению, эксплуатации его с нарушениями указаний прописанных в руководстве по эксплуатации, при повреждении подката, в том числе при ДТП, если оно произошло не по вине изготовителя, при самостоятельной разборке и ремонте узлов, а также внесением каких-либо изменений в конструкцию, без согласования с разработчиком, предприятие-изготовитель рекламаций от потребителя не принимает и претензий не рассматривает.

Также претензии потребителя не рассматриваются при некомплектности подката, при повреждении защитного покрытия подката в следствии внешних воздействий, включая эрозионный износ и естественные истирания по местам контакта сопрягаемых деталей, возникшее при эксплуатации подката, при воздействии химически активных веществ, в том числе применяемых для предотвращения замерзания поверхности дорог, продуктов жизнедеятельности животных, удары камней, града, молнии и прочих природных явлений.

Претензии не подлежат рассмотрению и удовлетворению, если:
-потребитель не предоставил затребованные детали для исследования и проверки;
-эксплуатировал подкат с автомобилями, у которых присоединительные размеры ТСУ выполнены не по действующим стандартам.
Техническое обслуживание подката в гарантийный период производиться за счет владельца.

Гарантийные обязательства предприятия-изготовителя не распространяются на шины. Рекламации на шины необходимо предъявлять заводу-изготовителю шин. Наименование завода-изготовителя шин определяется по товарному знаку на изделии.

8. Порядок оформления рекламаций

При обнаружении неисправности владелец подката обязан обратиться с письмом-заявкой или актом рекламации на завод-изготовитель по адресу: 347927, Ростовская область, г. Таганрог, ул. Поляковское шоссе, 16В
В заявке должны быть указаны модель и дата приобретения в магазине, полный почтовый адрес и контактный телефон владельца, характер неисправности или поломки, обстоятельства при которых она произошла, примерный пробег подката.

Акт о предъявлении рекламаций изготовителю должен быть составлен потребителем при участии представителя предприятия, выполнившего гарантийный ремонт либо представителя независимой экспертной организации, а в случаях, связанных с ДТП, акт о предъявлении рекламации дополняется актом ГИБДД. Акт должен быть выслан изготовителю не позднее чем через 5 календарных дней со дня его составления. В случае

подтверждения вины изготовителя в выходе из строя предъявленных деталей, предприятие безвозмездно высылает владельцу новые детали. Акты составленные и высланные с отступлением от выше приведенных требований, предприятием к рассмотрению не принимаются.

9. Комплект поставки.

Проверку комплектности подката проводят сверкой наличия оборудования по таблице 2

Таблица 2

№	Обозначение	Z2022
1	Подкат	1 к-т
2	Руководство по эксплуатации	1
Дополнительное оборудование		
3	Крылья в сборе	
4	Ремни стяжные кольцевые	

10. Порядок сборки из транспортировочного состояния.

Поставка подката автомобильного осуществляется в разобранном состоянии, при котором детали и узлы сложенны определенным образом для удобства транспортировки. Поэтому перед началом сборки необходимо снять транспортировочные крепления, освободить детали и сборочные единицы от стяжек, бумаги, пленки и т. п.

Порядок сборки подката автомобильного из транспортировочного состояния представлен ниже.

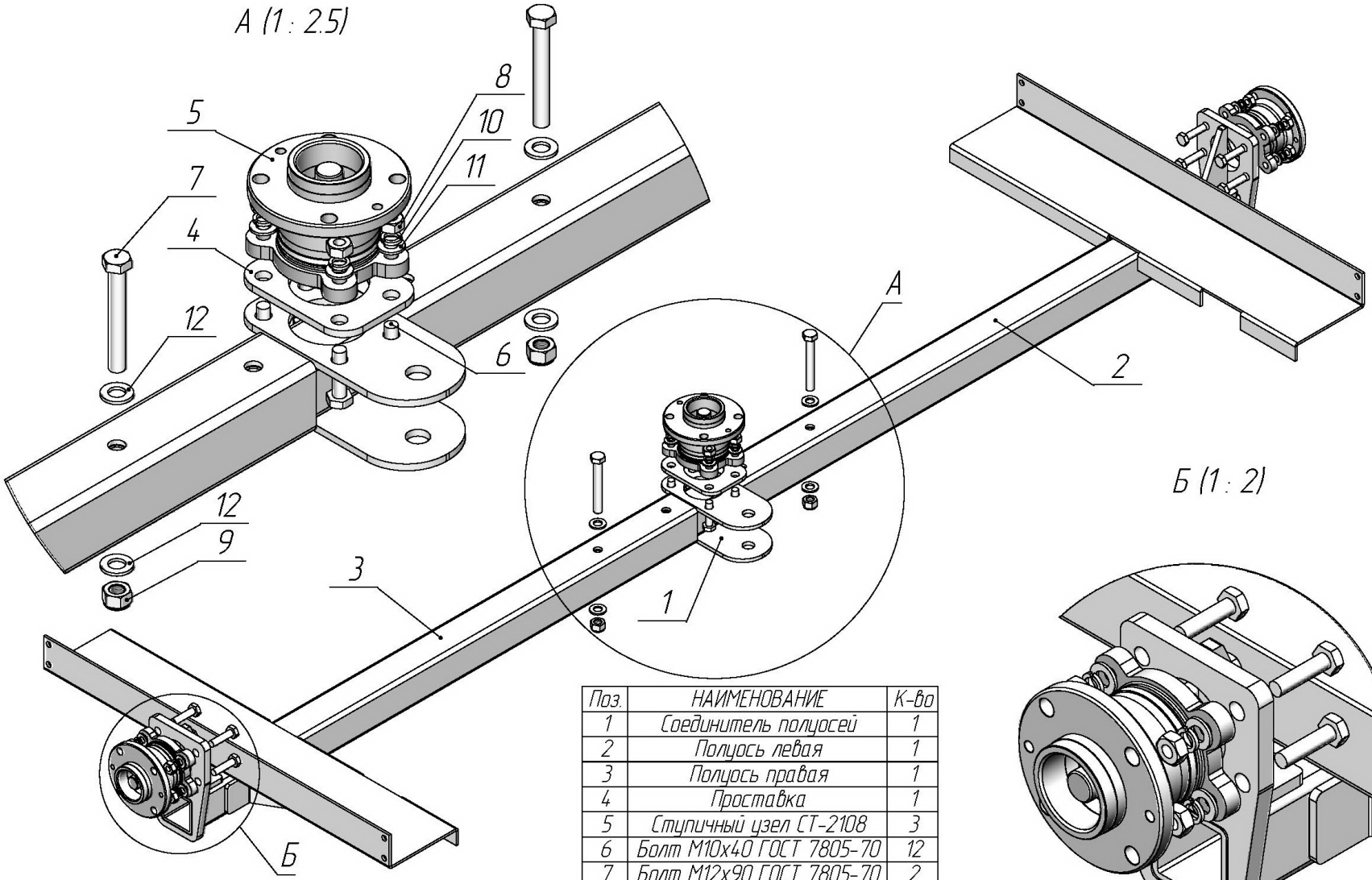

Поз.	НАИМЕНОВАНИЕ	К-во
1	Соединитель полуосей	1
2	Полуось левая	1
3	Полуось правая	1
4	Проставка	1
5	Ступичный узел СТ-2108	3
6	Болт М10х40 ГОСТ 7805-70	12
7	Болт М12х90 ГОСТ 7805-70	2
8	Гайка М10 ГОСТ 5915-70	12
9	Гайка М12(с.контр.)	2
10	Шайба 10 ГОСТ 6402-70	12
11	Шайба А.10 ГОСТ 11371-78	12
12	Шайба А.12 ГОСТ 11371-78	4

Поз.	НАИМЕНОВАНИЕ	К-во
1	Балка замка (Труба 60х60х4, L=1125)	1
2	Балка оси в сборе	1
3	Площадка дышла	2
4	Замок для прицепа легкового автомобиля 60х60 (1400 кг)	1
5	Карабин пожарный 8х80	2
6	Цепь 5х36 стальная оцинкованная (страховочная)	1
7	Болт М10х80 ГОСТ 7805-70	3
8	Болт М12х90 ГОСТ 7805-70	2
9	Гайка М10(с.контр.)	3
10	Гайка М12(с.контр.)	2
11	Шайба А.10 ГОСТ 11371-78	6
12	Шайба А.12 ГОСТ 11371-78	4

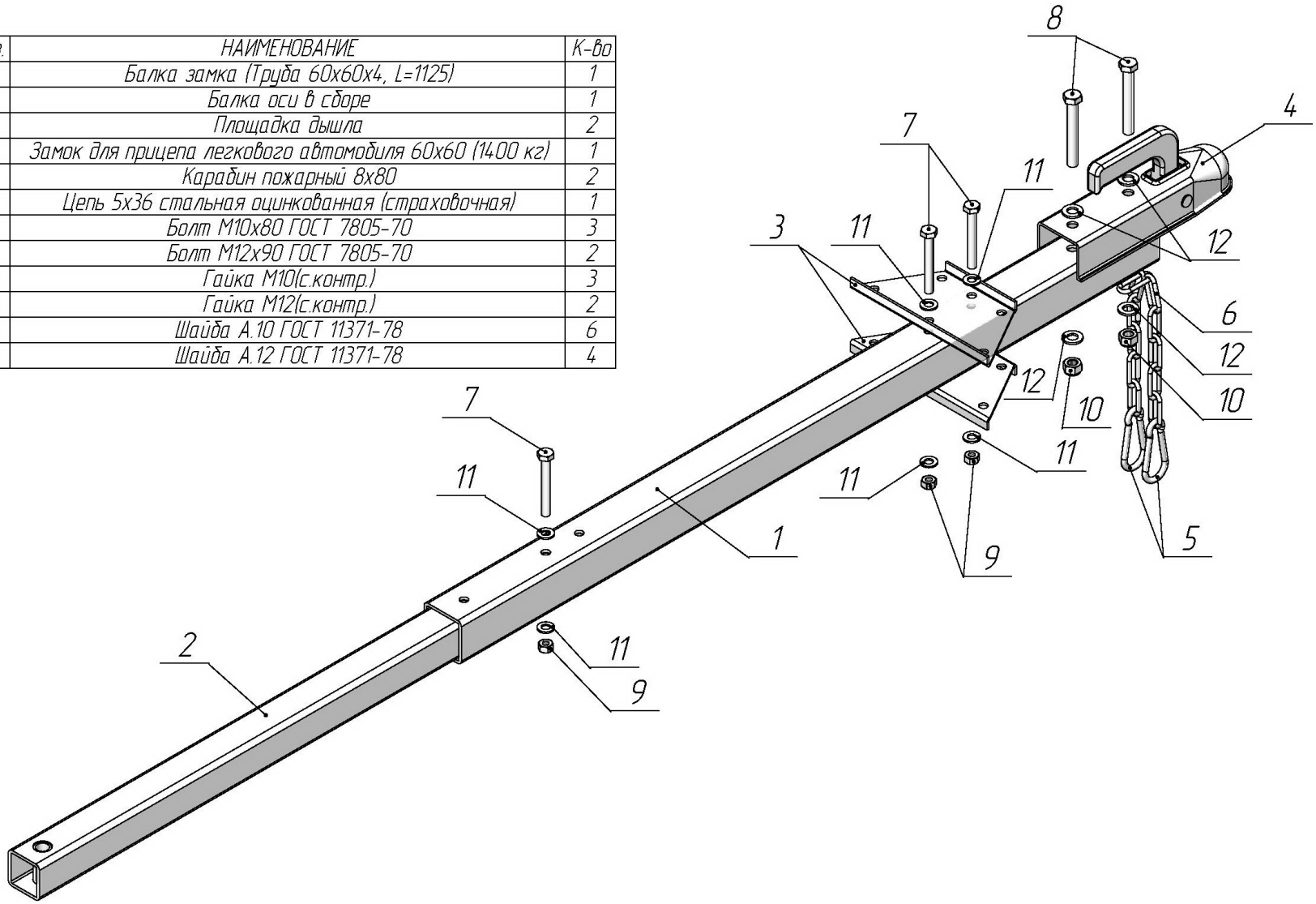

Поз.	НАИМЕНОВАНИЕ	К-во
1	Площадка	1
2	Подшипник	4
3	Гайка М20 (с. контр.)	4
4	Шайба А.20 ГОСТ 11371-78	4

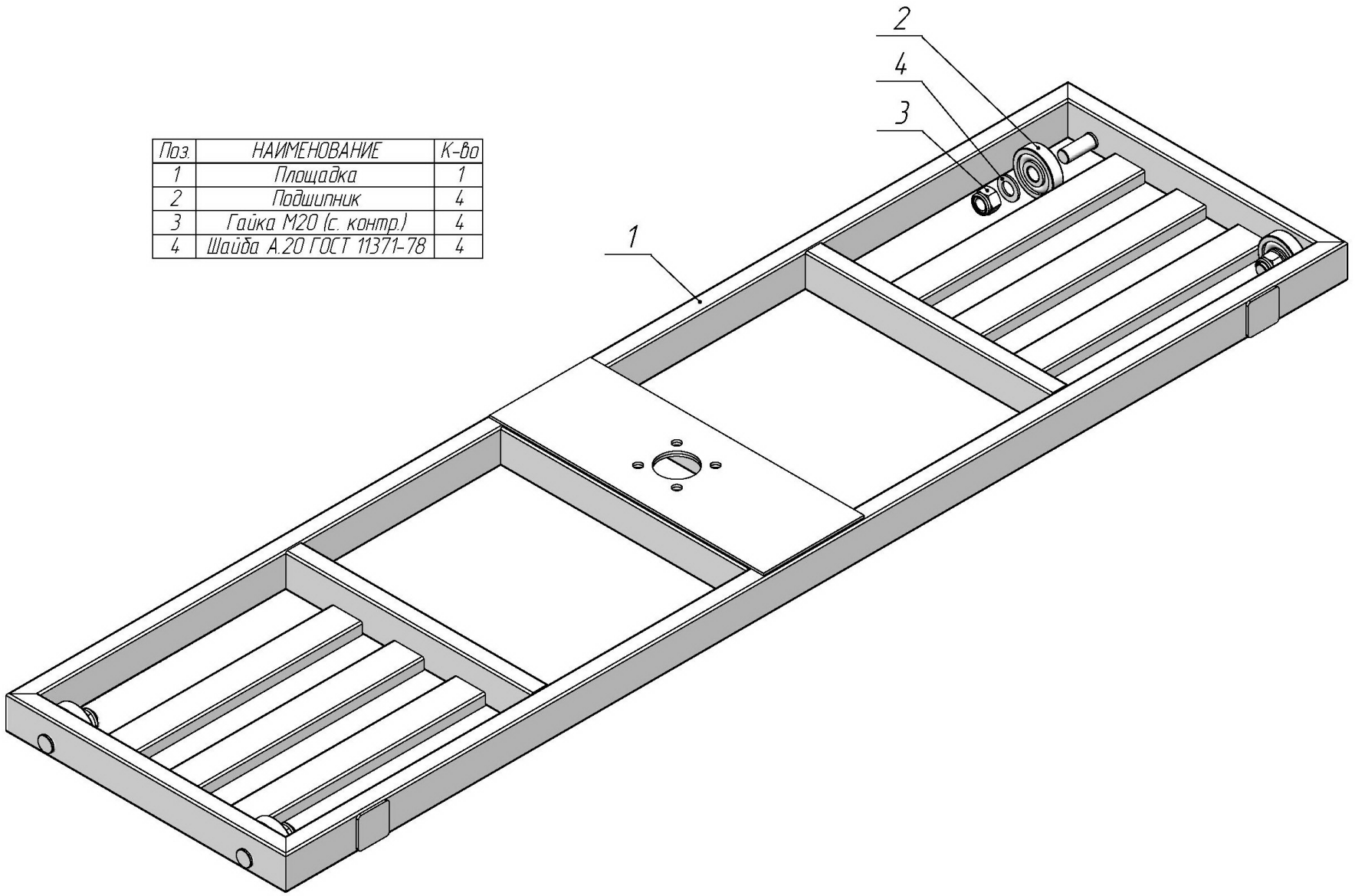

Поз.	НАИМЕНОВАНИЕ	К-во
1	Ось со ступицами	1
2	Гнутик	2
3	Втулка (Труба d16x2, L=53)	2
4	Втулка (Труба d21x3,5, L=50)	2
5	Болт М10х25 ГОСТ 7805-70	4
6	Болт М12х130 ГОСТ 7805-70	2
7	Гайка М10(с.контр.)	4
8	Гайка М12(с.контр.)	2
9	Шайба А.10 ГОСТ 11371-78	8
10	Шайба А.12 ГОСТ 11371-78	2

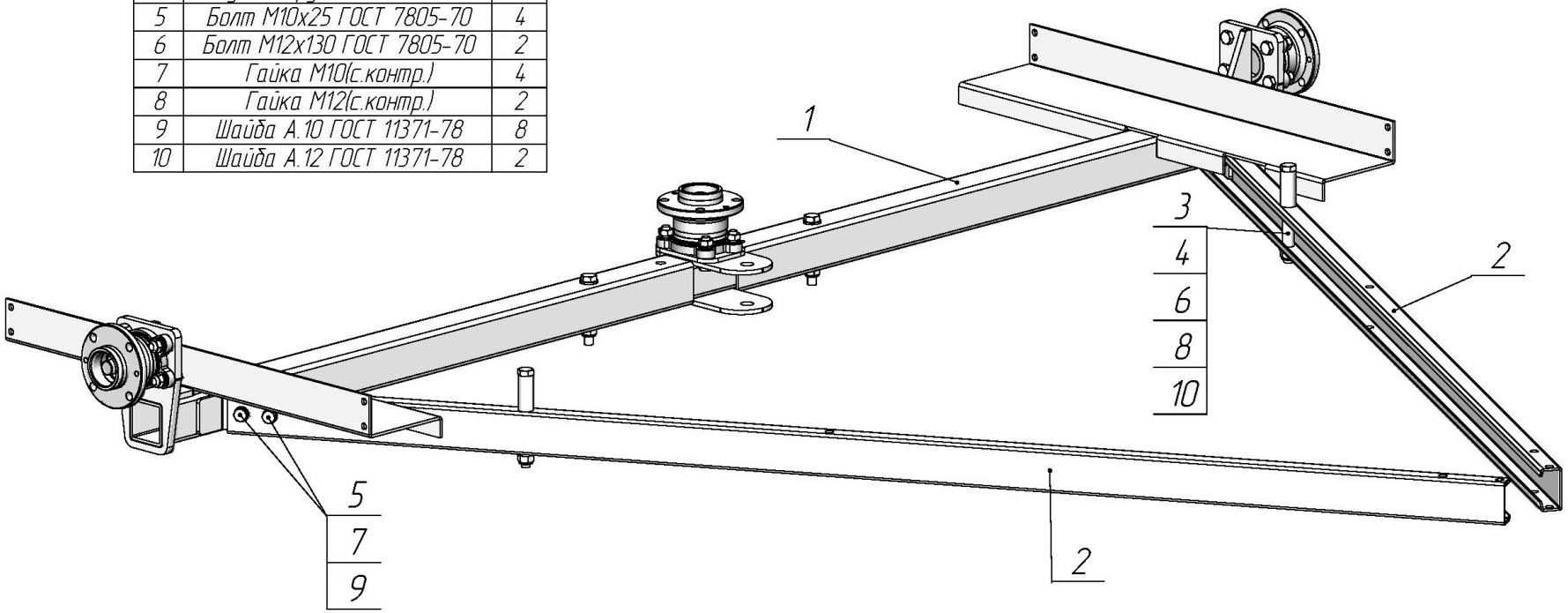

Поз.	НАИМЕНОВАНИЕ	К-во
1	Дышло (неполная сборка)	1
2	Втулка (Труба d16x2, L=53)	4
3	Болт М10х80 ГОСТ 7805-70	4
4	Болт М16х90 ГОСТ 7805-70	1
5	Гайка М10(с.контр.)	4
6	Гайка М16(с.контр.)	1
7	Шайба А.10 ГОСТ 11371-78	8
8	Шайба А.16 ГОСТ 11371-78	2

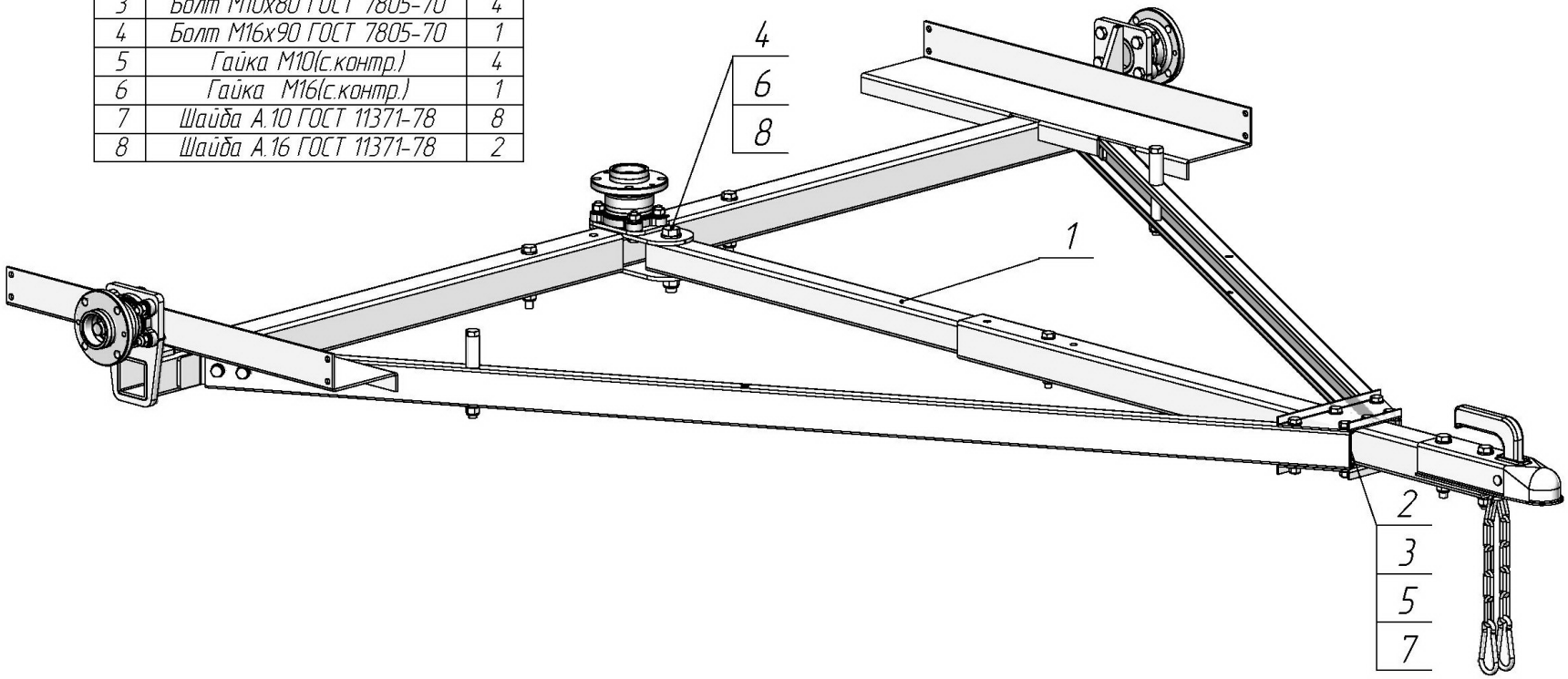

Поз.	НАИМЕНОВАНИЕ	К-во
1	Перемычка	1
2	Швеллер левый	1
3	Швеллер правый	1
4	Втулка (Труба d16x2, L=53)	2
5	Болт М10х80 ГОСТ 7805-70	3
6	Болт М12х90 ГОСТ 7805-70	2
7	Гайка М10(с.контр.)	3
8	Гайка М12(с.контр.)	2
9	Шайба А.10 ГОСТ 11371-78	6
10	Шайба А.12 ГОСТ 11371-78	4

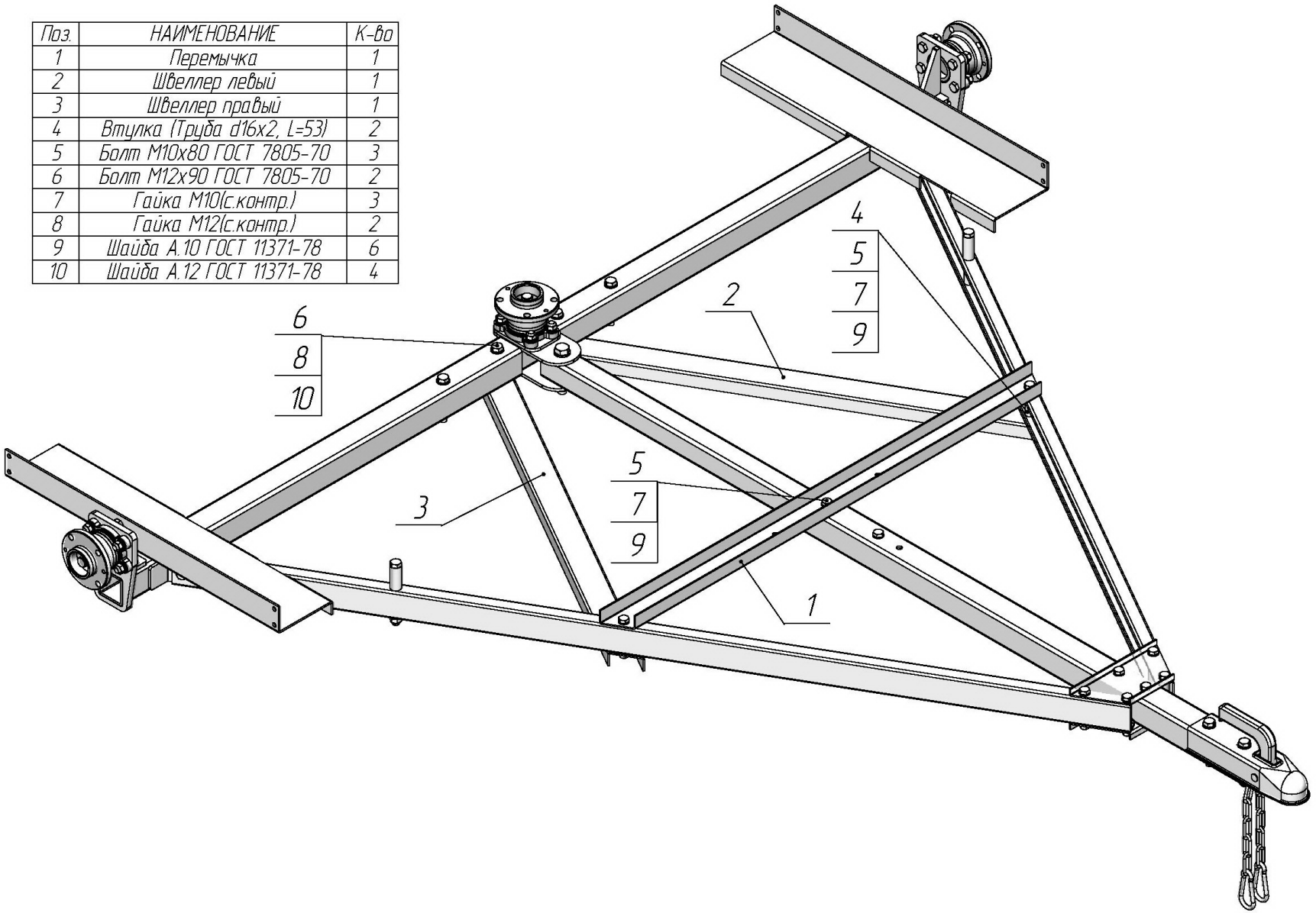

Поз.	НАИМЕНОВАНИЕ	К-во
1	Площадка с подшипниками	1
2	Колесо R13	2
3	Колпак ступицы 2108	3
4	Болт М12х1,25х23 колесный 2108	12

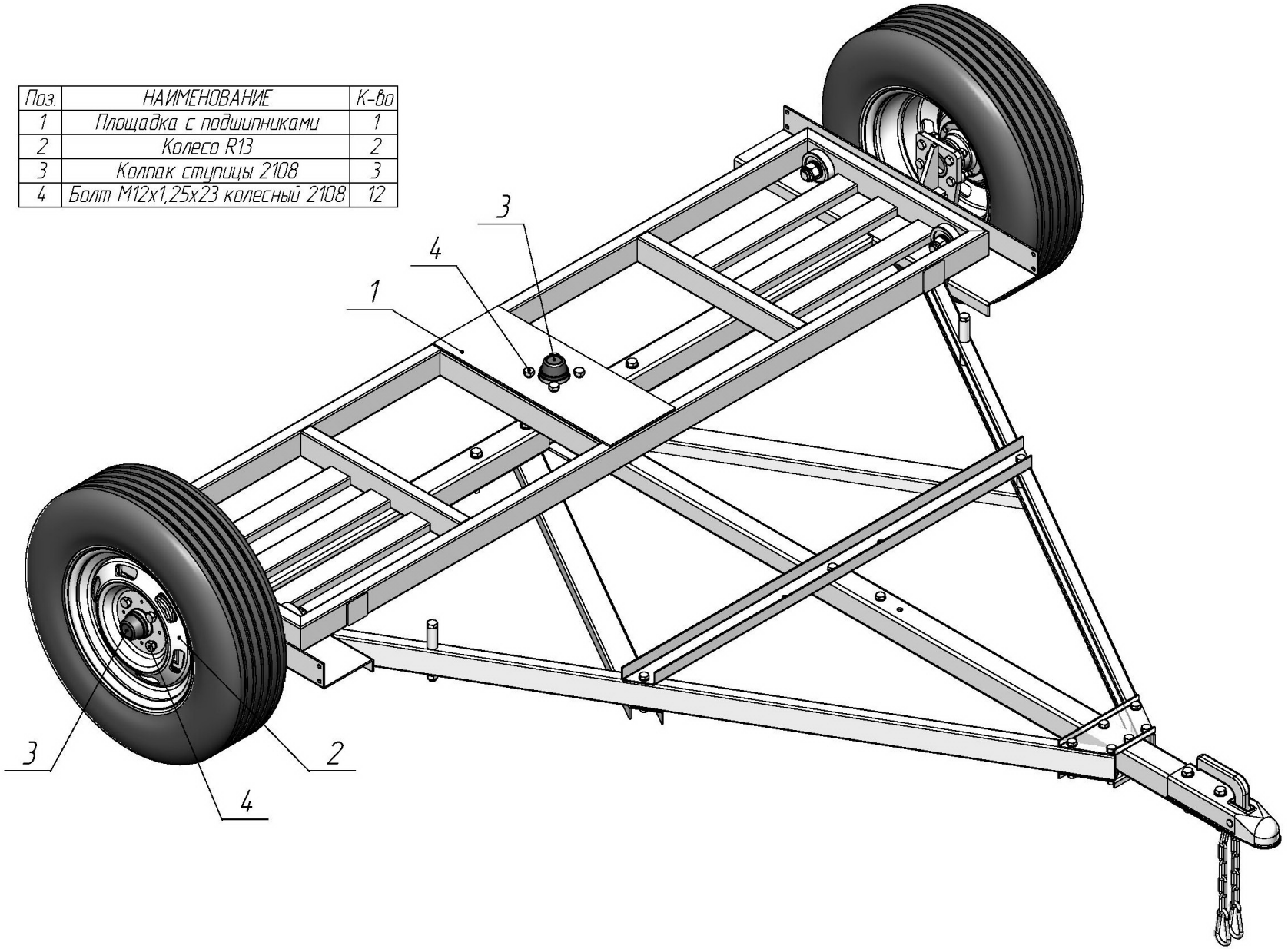

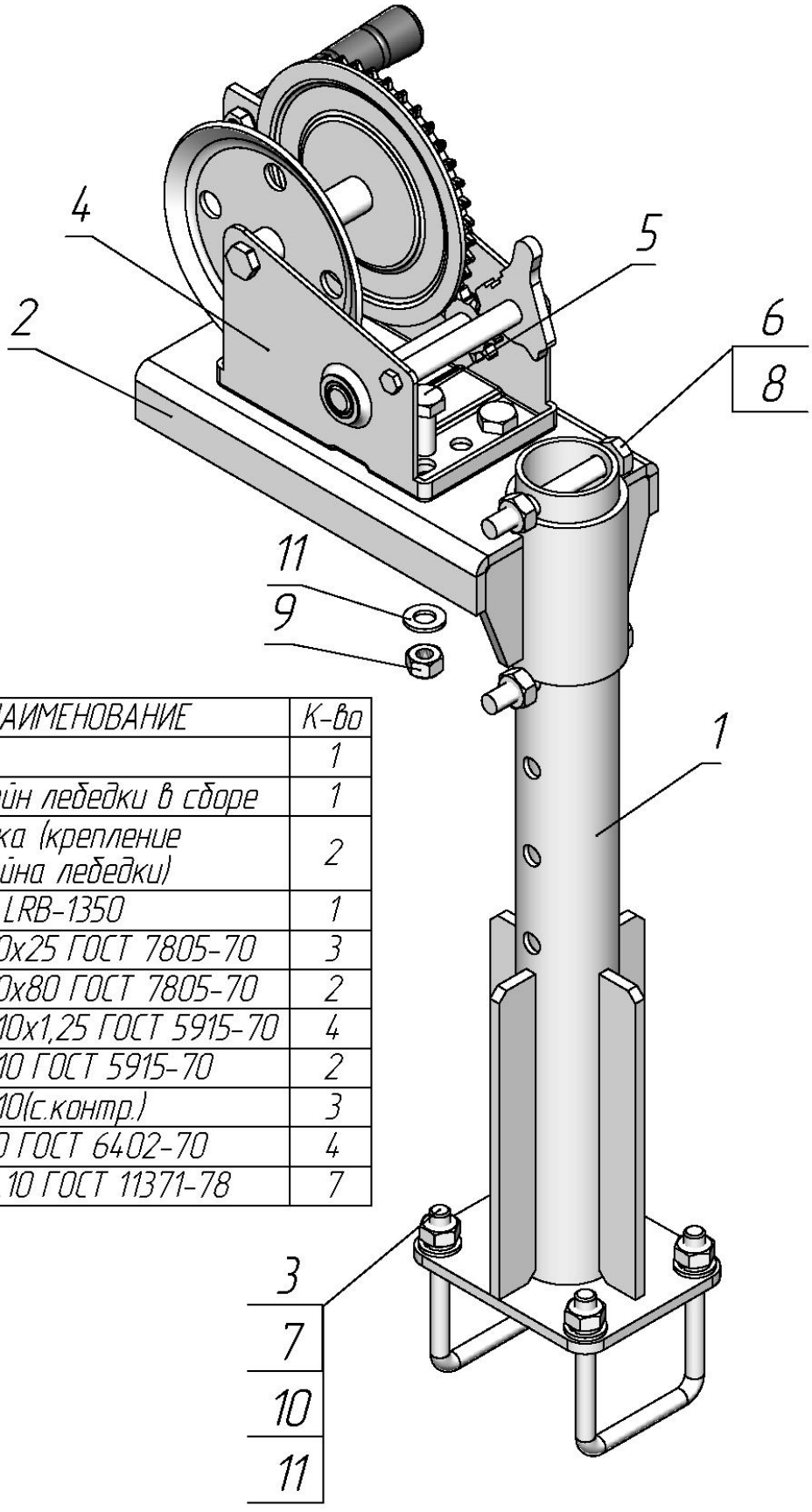

Поз.	НАИМЕНОВАНИЕ	К-во
1	Стойка	1
2	Кронштейн лебедки в сборе	1
3	Стремянка (крепление кронштейна лебедки)	2
4	Лебедка LRB-1350	1
5	Болт М10х25 ГОСТ 7805-70	3
6	Болт М10х80 ГОСТ 7805-70	2
7	Гайка М10х1,25 ГОСТ 5915-70	4
8	Гайка М10 ГОСТ 5915-70	2
9	Гайка М10(с.контр.)	3
10	Шайба 10 ГОСТ 6402-70	4
11	Шайба А.10 ГОСТ 11371-78	7

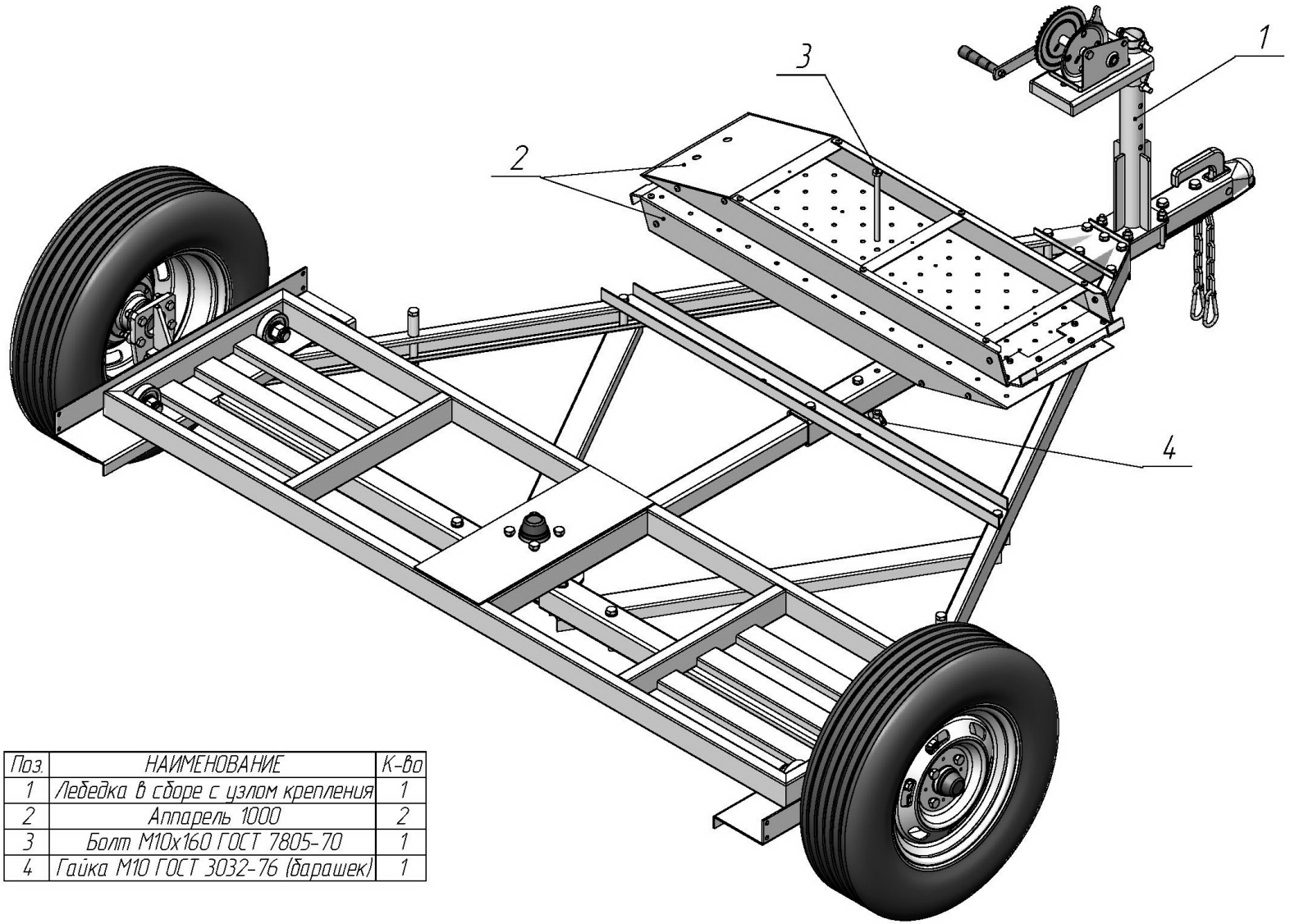

Поз.	НАИМЕНОВАНИЕ	К-во
1	Лебедка в сборе с узлом крепления	1
2	Аппарель 1000	2
3	Болт М10х160 ГОСТ 7805-70	1
4	Гайка М10 ГОСТ 3032-76 (барашек)	1

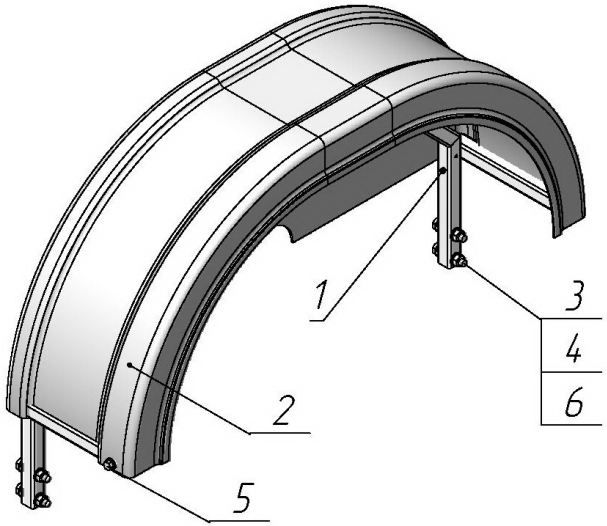

Поз.	НАИМЕНОВАНИЕ	К-во
1	Кронштейн крыла	1
2	Локер автомобильный R-13M (закрытый)	1
3	Болт М8х40 ГОСТ 7805-70	4
4	Гайка М8 (с. контр.)	4
5	Саморез кровельный	4
6	Шайба А.8 ГОСТ 11371-78	8

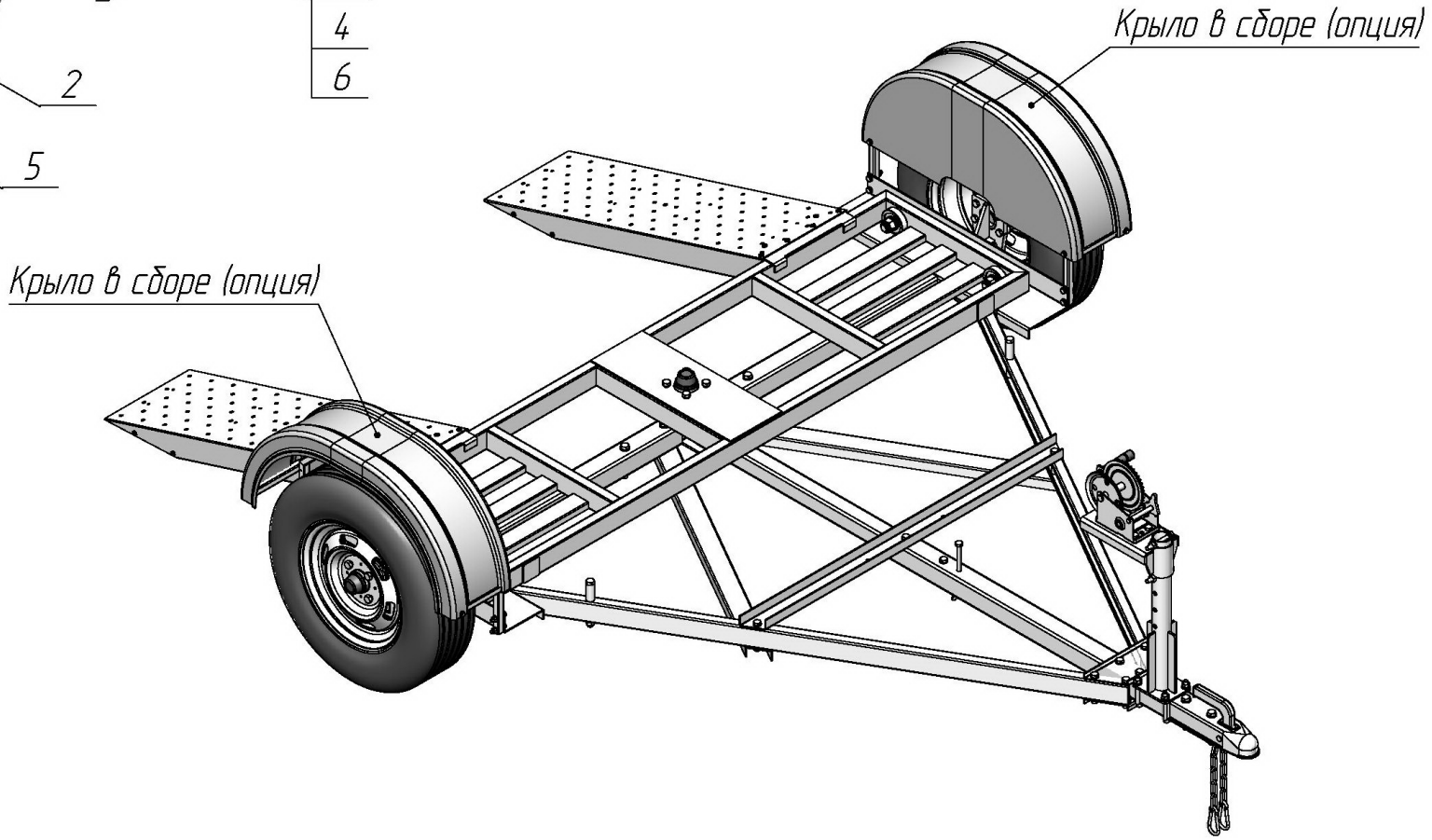

11. Свидетельство о приемке

Подкат автомобильный, модель Z2022

Соответствует технической документации и признан годным к эксплуатации.

Дата выпуска _____
(год, месяц, число)

Мастер цеха_____/ /

Контролер ОТК_____/ /

Штамп ОТК_____/ /

12. Свидетельство о проведении предпродажной подготовки

Предпродажная подготовка

1 Вымыть и просушить подкат.
2 Проверить наличие полного комплекта поставки (П. 9).
3 Исключить все механические повреждения деталей и узлов подката.
4 Проверить затяжку всех резьбовых соединений.
5 Проверить работу ступиц колес (П. 2.1., П. 6.2.1.), а также работу и смазку замкового устройства.
6 Давление воздуха в шинах должно соответствовать маркировке на шинах.
7 При наличии тормозной системы произвести ее регулировку и проверку.

Предпродажная подготовка проведена

_____ _____ _____
(наименование организации) (дата) (подпись) М.П

13. Свидетельство о продаже

Подкат автомобильный, модель Z2022

Продан_____
(наименование торговой организации, адрес)

Продавец_____
(подпись и штамп организации)

Дата продажи_____
(число, месяц, год)

14. Особые отметки

Изготовитель:

Общество с ограниченной ответственностью «ТАВИАЛС»
ИНН 6168089056 КПП 616801001 ОГРН 1166196100509
Юридический адрес: 344900, Ростовская область, г. Ростов-на-Дону,
ул. Доватора, д.150, оф. 312
Фактический адрес: 347927, Ростовская область, г. Таганрог,
ул. Поляковское шоссе 16В
Банк: Филиал «Ростовский» АО «Альфа-Банк» г. Ростов-на-Дону
Адрес: 344103, Россия, г. Ростов-на-Дону, Советский Район,
ул. 339-й Стрелковой Дивизии, дом №5/60б
р/сч: 40702810926140000461
к/сч: 30101810500000000207
БИК 046015207

видео по сборке и модернизации
доступны на сайте WWW.TAVIALS.RU

2024 г.