ПРАВИЛА ЭКСПЛУАТАЦИИ И ТЕХНИЧЕСКОГО ОБСЛУЖИВАНИЯ:

- Каждые 1000 км следует проверять затяжку всех соединений. При управлении автомобилем на не асфальтированном покрытии максимальная грузоподъемность сокращается в 2 раза, а скорость не должна превышать отметку 30 км/ч;
- Запрещается превышать максимальную грузоподъемность ТСУ;
- При сцепке прицепа с автомобилем шар ТСУ должен быть смазан консистентной смазкой;
- Во время буксировки прицеп должен быть соединён страховочным тросом;
- При необходимости изменения конструкции транспортного средства (сверление, удаление усилителя бампера и т. п.), следует посоветоваться с дилером автозавода производителя;
- Если в точках крепления ТСУ имеется слой битума или противошумный материал, его следует удалить;
- Сведения о максимально допустимой массе буксируемого прицепа Вы можете получить у дилера автозавода производителя, но она не может превышать массу, указанную в данном руководстве;
- Если необходимо сверление кузова или лонжеронов, следите за тем, чтобы не повредить электропроводку. Кромки отверстий необходимо обработать антикоррозийным составом;
- После монтажа ТСУ необходимо хранить данное руководство в комплекте с технической документацией автомобиля.

ГАРАНТИИ ИЗГОТОВИТЕЛЯ:

Гарантийный срок эксплуатации ТСУ составляет 12 месяцев со дня продажи его магазином. Претензии по качеству ТСУ принимаются в течение срока гарантии при условии эксплуатации в соответствии с настоящим руководством по месту нахождения предприятия изготовителя.

Дата продажи:

___.___._____**г.**

Дата установки:

___.___._____**г.**

Штамп магазина:

Штамп ОТК:

FARKOP ROS ФАРКОПЫ БАГАЖНИКИ

www.farkopros.ru
8 (800) 511 66 45

Тягово-сцепное устройство с типом шара E

Инструкция по установке и эксплуатации

Артикул:

L23.05E

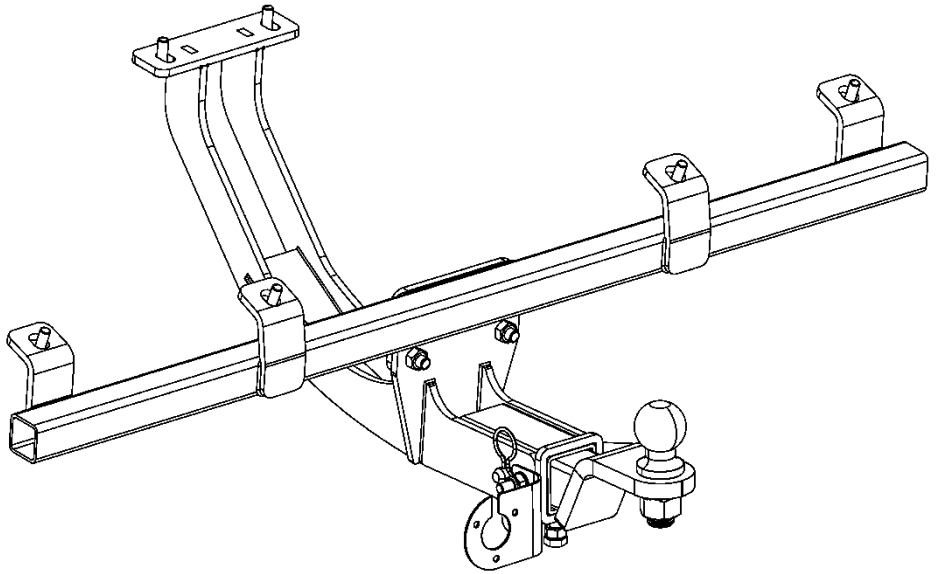

Марка и модель автомобиля	Съем бампера	Подрезка бампера
CHEVROLET NIVA 2002 – 2020 г.в.	Нет	Нет
LADA NIVA 2020-2021 г.в.	Нет	Нет
LADA NIVA TRAVEL 2021- н.в.	Нет	Нет

D(кН)	S(кг)	T(кг)	C(кг)	A(кг)
7.1	75	1200	750/1500*	2250

D - горизонтальная сила, действующая между тягачом и прицепом;
S - максимально допустимая статическая вертикальная нагрузка на шар;

T- технически допустимая максимальная масса тягача;
C- максимальная масса прицепа по данным производителя ТСУ. (* - для прицепа, с тормозами)
A – максимальная масса прицепа по данным производителя ТСУ

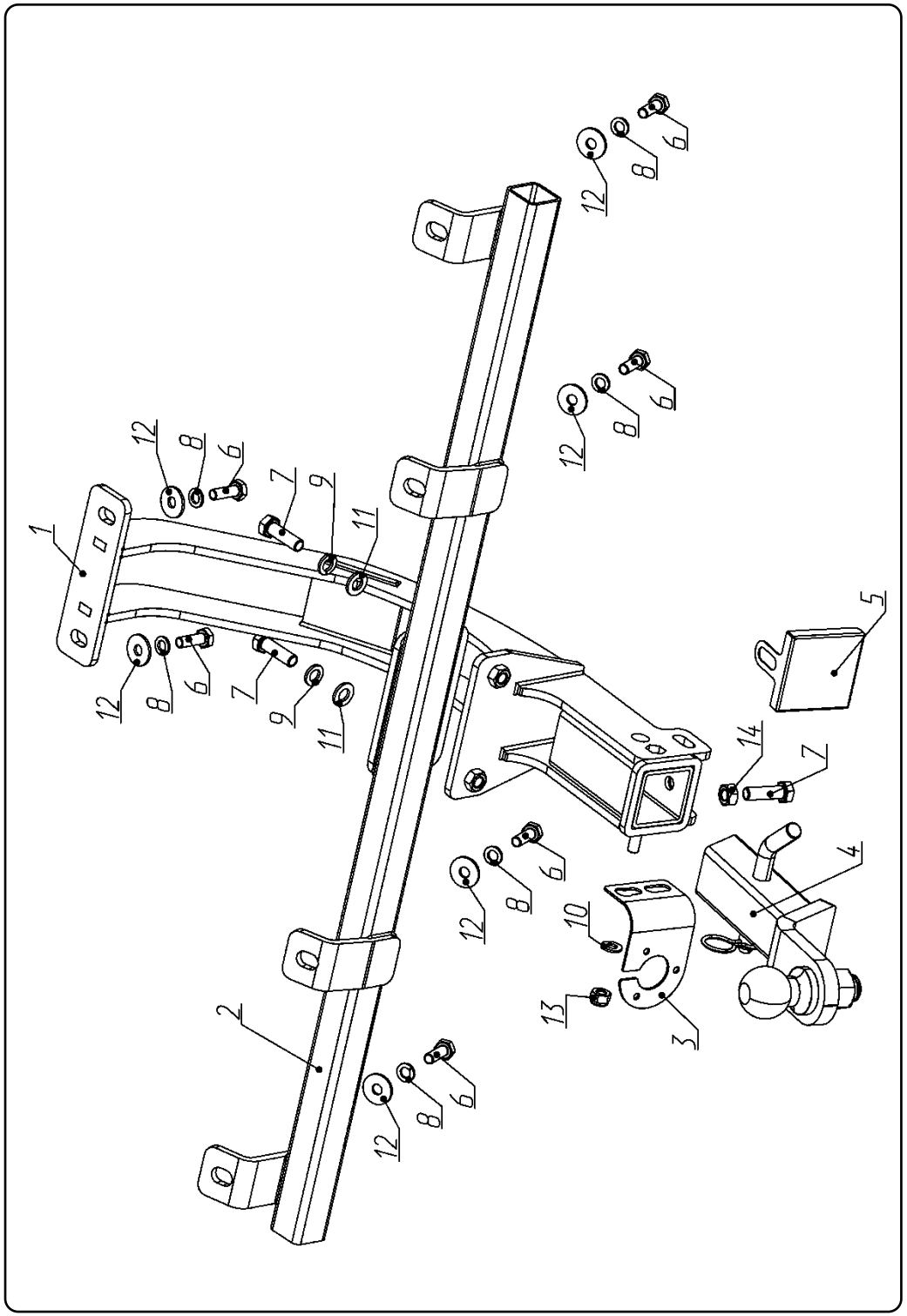

1.	Кронштейн ТСУ	1	шт.
2.	Балка ТСУ	1	шт.
3.	Подрозетник F23.10A	1	шт.
4.	Вставка под квадрат S23.05E	1	шт.
5.	Крышка защитная (заглушка) F23.10E	1	шт.
6.	Болт M10x1.25x30	6	шт.
7.	Болт M12x40	3	шт.
8.	Шайба стопорная (Гроверная) M10	6	шт.
9.	Шайба стопорная (Гроверная) M12	2	шт.
10.	Шайба M10	1	шт.
11.	Шайба M12	2	шт.
12.	Шайба увеличенная M10	6	шт.
13.	Гайка M10 (контр.)	1	шт.
14.	Гайка M12	1	шт.

Этап 1.
С помощью комплектных крепежных элементов «6, 8, 12» установить деталь «балка» - «2» на штатные места, предусмотренные завода-изготовителем автомобиля;

Этап 2.
Соединить кронштейн «1» с «балкой» «2» при помощи комплектных крепежных элементов «7, 9, 11»;

Этап 3.
Комплектными элементами «6, 8, 12» прикрутить кронштейн «1» к кузову в штатные места;

Этап 4.
Установить подрозетник «3» крепежными элементами «10, 13» согласно эскиза;

Этап 5.
Установить сцепной шар с помощью комплектных крепежных элементов - ось и шплинт пружинный, подтяните фиксатор с контргайкой (затягивать только при ненагруженном прицепе, а также для фиксации крышки);

Этап 6.
Отрегулировать положение ТСУ и произвести затяжку болтов и гаек;