ФАРКОП "LEADER" C201-A
Схема сборки

Поз.	НАИМЕНОВАНИЕ	К-во
1	Балка ТСУ	1
2	Кронштейн левый	1
3	Кронштейн правый	1
4	Кронштейн крепления эл.розетки	1
5	Шар SH16A	1
6	Дистанционная втулка L-63мм	4
7	Болт M10x30	2
8	Болт M12x40	4
9	Болт M12x70	2
10	Болт M12x90	4
11	Гайка M10(с.контр.)	2
12	Гайка M12(с.контр.)	8
13	Гровер d 12	2
14	Шайба d 12	11
15	Шайба d 10	2
16	Шайба квадратная d 12	6

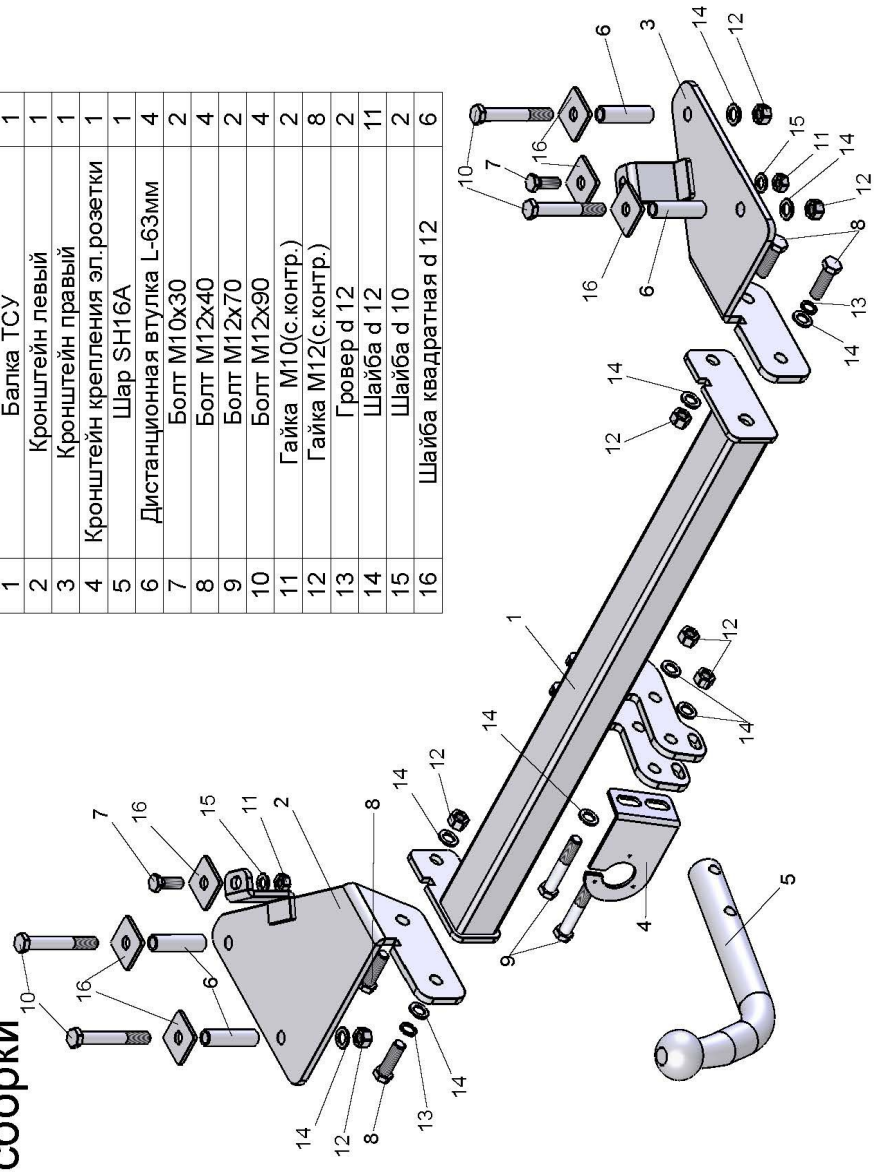

CHEVROLET LANOS/DAEWOO LANOS/ DAEWOO SENS (СЕДАН) 1997 - .... г. в. ZAZ CHANCE 2009 - 2014 г. в.	Артикул	D(кН)	S(кг)	T(кг)	C(кг)
	C201-A	**6,7**	**75**	**1595**	**1200**

D = g* TC/T+C *(горизонтальная сила, действующая между тягачом и прицепом)*
S — *статическая вертикальная нагрузка на шар ТСУ*
T — *технически допустимая масса тягача*

C — масса, *передаваемая на грунт осью или осями прицепа с центрально расположенной осью, когда он сцеплен с тягачом и загружен до технически допустимой максимальной массы*

Тягово-сцепное устройство **(C201-A) для CHEVROLET LANOS/DAEWOO LANOS/DAEWOO SENS (СЕДАН) 1997 - .... г. в./ZAZ CHANCE 2009 - 2014 г. в.** предназначено для сцепки легкового автомобиля с буксируемым прицепом полной массой ***до 1200 кг***, скорость автопоезда *не должна превышать **80 км/час***.

Технические характеристики ТСУ соответствуют **ГОСТ Р 41.55-2005** (Правила ЕЭК ООН №55) «Единообразные предписания, касающиеся механических сцепных устройств. Состав транспортных средств».

Изготовитель постоянно совершенствует ТСУ, поэтому *некоторые конструктивные изменения могут быть не отражены в настоящем издании.*

1. ТЕХНИЧЕСКИЕ ДАННЫЕ

Тип соединения: *шаровой* Диаметр сцепного шара: *50 мм* *Масса комплекта ТСУ: 15,16 кг*

2. КОМПЛЕКТ ПОСТАВКИ

ТСУ (C201-A)
для LANOS/SENS/CHANCE.....*1 шт.* Паспорт изделия.....*1 шт.*
Пакет комплектующих.....*1 шт.*

3. МОНТАЖ ТСУ

! Установка ТСУ должна осуществляться только в сервисных центрах, имеющих лицензию на данный вид работ. Перед установкой ТСУ внимательно ознакомьтесь с настоящей инструкцией. Предварительно очистите резьбовые соединения от краски (при необходимости).

Внимание: все резьбовые соединения, при установке, изначально не затягивать!

• Перед тем, как произвести монтаж ТСУ, автомобиль необходимо установить на смотровой яме, отсоединить аккумуляторную батарею, затормозить автомобиль стояночным тормозом, под колеса положить упоры.
• Работу по монтажу должны производить два человека, соблюдая меры предосторожности.
• Снять обшивку задней стенки багажного отделения. Снять глушитель с резиновых подушек и демонтировать дополнительные кронштейны крепления бампера.
• Используя штатные отверстия в лонжеронах автомобиля, досверлить их насквозь (по 2 отверстия с каждой стороны d12,5 мм). Из багажного отделения рассверлить до d18 мм левое дальнее отверстие. Остальные отверстия рассверлить до d18 мм с нижней стороны.
• Произвести монтаж кронштейнов ТСУ (2, 3) согласно схеме. Прикрепить балку ТСУ (1) к кронштейнам (2, 3).
• Используя кронштейны как кондуктор, просверлить два отверстия d10,5 мм в днище багажника и закрепить ТСУ болтами M10x30 (7).
• Используя отливы бампера как кондуктор, просверлить в ТСУ два отверстия d4 мм и закрепить бампер штатными саморезами.
• Установить обшивку багажного отделения на место и закрепить глушитель на подушках.
• Установить на ТСУ съемный шар (5) и штепсельный разъем (ШР).
• Подсоединить жгут проводов от ШРа к электропроводке автомобиля **(рекомендуется установка «Блока управления (smart connect) SM-3,0», артикул и схему подключения см. на www.leader-plus.ru)**.
• Подсоединить аккумуляторную батарею и проверить действие сигналов.

Моменты затяжки резьбовых соединений

Номинальный диаметр резьбы	Шаг резьбы**, мм	Гайка (класс прочности по ГОСТ 1759-70)					Болт (класс прочности по ГОСТ 1759-70)				
		4;5;6	5;6	6;8	8;10	10;12	5.8	6.8	8.8	10.9	12.9
8	1,25	1,6	1,8	2,5	3,6	4,0	1,6	1,8	2,5	3,6	4,0
10	1,25	3,2	3,6	5,6	7,0	9,0	3,2	3,6	5,6	7,0	9
12	1,25	5,6	6,2	10,0	12,5	16,0	5,6	6,2	10,0	12,5	16,0
14	1.5	8,0	10,0	16,0	20,0	25,0	8,0	10,0	16,0	20,0	25,0
16	1,5	11,0	14,0	22,0	32,0	36	11,0	14,0	22,0	32,0	36

**При применении резьбовых соединений с крупным шагом момент затяжки назначается по этой же таблице.