

Установите на штатные места **усилитель бампера и бампер**;

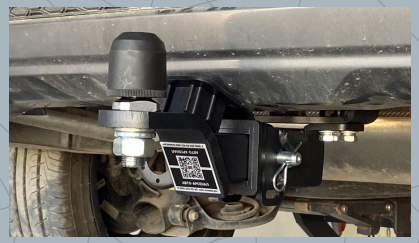

Установите **штокоприёмник**, закрепив его **болтами М12×1,25×35 с плоской и пружинной шайбами Ø12 мм**. Установите **подрозетник**. Вставьте **шток** и зафиксируйте его **пальцем со шплинтом**. Закрутите **болт «антистука»;**



Установка завершена, ТСУ готово к использованию.

AA079.2

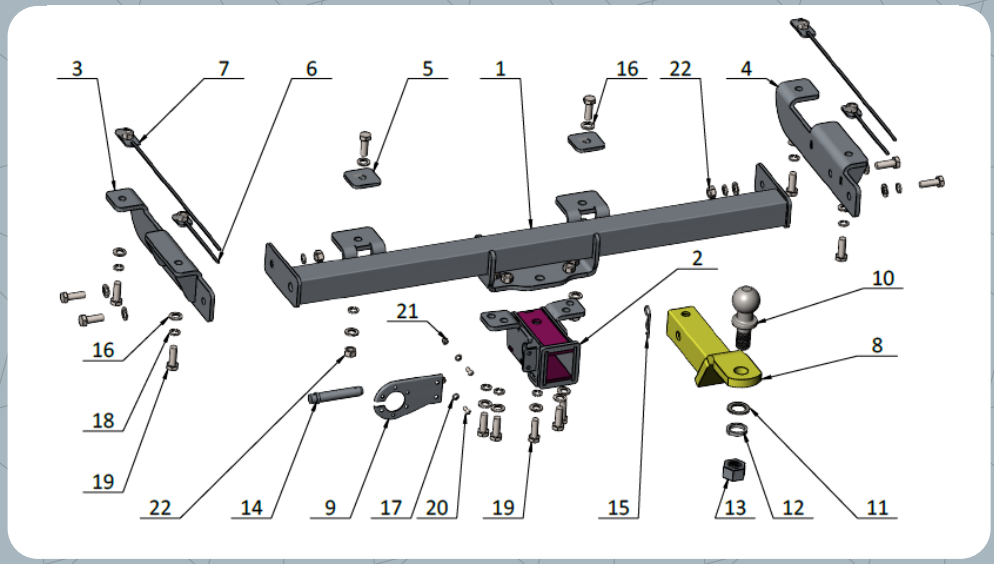

№	Наименование	Шт.
1	Основание в сборе	1
2	Обойма штока	1
3	Кронштейн основания левый в сборе	1
4	Кронштейн основания правый в сборе	1
5	Прижимная пластина	2
6	Закладная малая в сборе	2
7	Закладная большая в сборе	2
8	Шток	1
9	Подрозетник	1
10	Шар UNF	1
11	Шайба под шар UNF	1
12	Шайба пружинная UNF	1
13	Гайка UNF	1
14	Палец	1
15	Шплинт пальца	1
16	Шайба плоская М12	19
17	Шайба плоская М6	2
18	Шайба пружинная М12	14
19	Болт М12×1,25×35	15
20	Винт М6	2

21	Гайка М6 с тефлоном	**2**
22	Гайка М12×1,25	**4**

МОМЕНТЫ ЗАТЯЖКИ БОЛТОВ И ГАЕК

- **М8** – 15-23Н·м
- **М10** – 30-44Н·м
- **Фикс. болты антистука** – 40Н·м
- **М12** – 54-80Н·м
- **М14** – 76-115Н·м
- **Шар UNF** – не менее 500Н·м

Тип фаркопа: E

Снятие бампера
Требуется

Усилитель бампера
Остается на месте

Подрезка бампера
Не требуется

Сверление отверстий
Требуется

ИНСТРУКЦИЯ ПО УСТАНОВКЕ

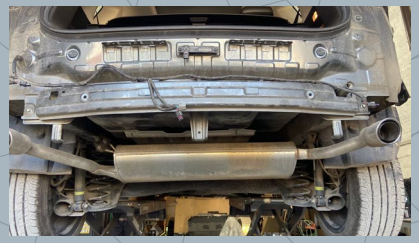

Снимите задний бампер в соответствии с руководством по ремонту автомобиля. Демонтируйте усилитель бампера. Рассверлите отверстие временной фиксации усилителя с правой стороны до диаметра 30 мм;

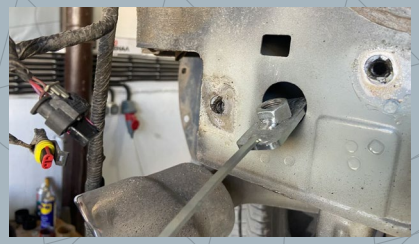

Заведите **закладные** в лонжероны. Справа — через полученное отверстие, слева — через штатное отверстие;



Установите боковые кронштейны. С нижней стороны лонжеронов освободите технологические отверстия от заглушек. Приложите кронштейны и наживите болты **М12×1,25×35** с **плоской и пружинной шайбами Ø12 мм** на заведённые закладные;





Установите **основную часть (балку) фаркопа на болты М12×1,25×35**. Затяните все болтовые соединения в следующей последовательности: сначала балка с кронштейнами, затем кронштейны с лонжеронами. Через отверстия в кронштейнах, прилегающих к днищу пола багажника, просверлите отверстия в пластмассовых заглушках технологических отверстий. Изнутри багажника установите **прижимные пластины**, вставьте **болты с шайбами**, снаружи закрутите **гайки с шайбами**;